TAC 6500

DE

ORIGINALBETRIEBSANLEITUNG
LUFTREINIGER

TROTEC

TRT-BA-TAC6500-TC25TTRT10022-006-DE

Inhaltsverzeichnis

Hinweise zur Benutzung dieser Anleitung 2
Sicherheit 2
Informationen über das Gerät 4
Transport und Lagerung 6
Montage und Inbetriebnahme 6
Bedienung 9
Nachbestellbares Zubehör 10
Fehler und Störungen 10
Wartung 11
Entsorgung 12
Technischer Anhang 13
EU-Konformitätserklärung (Original) 31

Hinweise zur Benutzung dieser Anleitung

Symbole

Gefahr
Das Signalwort bezeichnet eine Gefährdung mit einem hohen Risikograd, die, wenn sie nicht vermieden wird, den Tod oder eine schwere Verletzung zur Folge hat.

Warnung
Das Signalwort bezeichnet eine Gefährdung mit einem mittleren Risikograd, die, wenn sie nicht vermieden wird, den Tod oder eine schwere Verletzung zur Folge haben kann.

Warnung vor elektrischer Spannung
Dieses Symbol weist darauf hin, dass Gefahren aufgrund von elektrischer Spannung für Leben und Gesundheit von Personen bestehen.

Vorsicht
Das Signalwort bezeichnet eine Gefährdung mit einem niedrigen Risikograd, die, wenn sie nicht vermieden wird, eine geringfügige oder mäßige Verletzung zur Folge haben kann.

Hinweis
Das Signalwort weist auf wichtige Informationen (z. B. auf Sachschäden) hin, aber nicht auf Gefährdungen.

Info
Hinweise mit diesem Symbol helfen Ihnen, Ihre Tätigkeiten schnell und sicher auszuführen.

Anleitung beachten
Hinweise mit diesem Symbol weisen Sie darauf hin, dass die Anleitung zu beachten ist.

Die aktuelle Fassung dieser Anleitung können Sie unter folgendem Link herunterladen:

TAC 6500

https://hub.trotec.com/?id=42771

Sicherheit

Lesen Sie diese Anleitung vor Inbetriebnahme/Verwendung des Gerätes sorgfältig durch und bewahren Sie die Anleitung immer in unmittelbarer Nähe des Aufstellortes bzw. am Gerät auf!

Warnung
Lesen Sie alle Sicherheitshinweise und Anweisungen.
Versäumnisse bei der Einhaltung der Sicherheitshinweise und Anweisungen können elektrischen Schlag, Brand und/oder schwere Verletzungen verursachen.
Bewahren Sie alle Sicherheitshinweise und Anweisungen für die Zukunft auf.
Dieses Gerät kann von Kindern ab 8 Jahren und darüber sowie von Personen mit verringerten physischen, sensorischen oder mentalen Fähigkeiten oder Mangel an Erfahrung und Wissen benutzt werden, wenn sie beaufsichtigt oder bezüglich des sicheren Gebrauchs des Gerätes unterwiesen wurden und die daraus resultierenden Gefahren verstehen.
Kinder dürfen nicht mit dem Gerät spielen. Reinigung und Benutzer-Wartung dürfen nicht von Kindern ohne Beaufsichtigung durchgeführt werden.

- Betreiben Sie das Gerät nicht in explosionsgefährdeten Räumen oder Bereichen und stellen Sie es nicht dort auf.
- Betreiben Sie das Gerät nicht in aggressiver Atmosphäre.
- Stellen Sie das Gerät aufrecht und standsicher auf einer waagerechten und stabilen Fläche auf.
- Lassen Sie das Gerät nach einer Feuchtreinigung trocknen. Betreiben Sie es nicht im nassen Zustand.
- Betreiben oder bedienen Sie das Gerät nicht mit feuchten oder nassen Händen.
- Setzen Sie das Gerät keinem direkten Wasserstrahl aus.
- Stecken Sie niemals Gegenstände oder Gliedmaßen in das Gerät.
- Decken Sie das Gerät während des Betriebes nicht ab.

- Setzen Sie sich nicht auf das Gerät.
- Das Gerät ist kein Spielzeug. Halten Sie Kinder und Tiere fern.
- Überprüfen Sie vor jeder Nutzung das Gerät, dessen Zubehör und Anschlussteile auf mögliche Beschädigungen. Verwenden Sie keine defekten Geräte oder Geräteteile.
- Stellen Sie sicher, dass alle sich außerhalb des Gerätes befindlichen Elektrokabel vor Beschädigungen (z. B. durch Tiere) geschützt sind. Verwenden Sie das Gerät niemals bei Schäden an Elektrokabeln oder am Netzanschluss!
- Der Netzanschluss muss den Angaben im Technischen Anhang entsprechen.
- Stecken Sie den Netzstecker in eine ordnungsgemäß abgesicherte Netzsteckdose.
- Wählen Sie Verlängerungen des Netzkabels unter Berücksichtigung der technischen Daten aus. Rollen Sie das Verlängerungskabel vollständig aus. Vermeiden Sie elektrische Überlast.
- Ziehen Sie vor Wartungs-, Pflege- oder Reparaturarbeiten an dem Gerät das Netzkabel aus der Netzsteckdose, indem Sie es am Netzstecker anfassen.
- Schalten Sie das Gerät aus und entfernen Sie das Netzkabel aus der Netzsteckdose, wenn Sie das Gerät nicht verwenden.
- Nutzen Sie das Gerät niemals, wenn Sie Schäden an Netzstecker oder Netzkabel feststellen.
  Wenn das Netzkabel dieses Gerätes beschädigt wird, muss es durch den Hersteller oder seinen Kundendienst oder eine ähnlich qualifizierte Person ersetzt werden, um Gefährdungen zu vermeiden.
  Defekte Netzkabel stellen eine ernsthafte Gefahr für die Gesundheit dar!
- Beachten Sie bei der Aufstellung die Mindestabstände zu Wänden und Gegenständen sowie die Lager- und Betriebsbedingungen gemäß dem Technischen Anhang.
- Stellen Sie sicher, dass Lufteinlass und Luftauslass frei sind.
- Stellen Sie sicher, dass die unmittelbare Umgebung von Lufteinlass und Luftauslass stets frei von losen Gegenständen und Schmutz ist.
- Entfernen Sie keine Sicherheitszeichen, Aufkleber oder Etiketten vom Gerät. Halten Sie alle Sicherheitszeichen, Aufkleber und Etiketten in einem lesbaren Zustand.
- Stellen Sie sicher, dass die Ansaugseite stets frei von Schmutz und losen Gegenständen ist.
- Entsorgen Sie ausgetauschte Filter fachgerecht, insbesondere nach Ausfiltern gesundheitsschädlicher Stoffe.
- Verwenden Sie das Gerät niemals als Ablage oder Trittstufe.

Bestimmungsgemäße Verwendung

Verwenden Sie das Gerät ausschließlich zur Reinigung atmosphärischer Luft von nicht leitfähigen und nicht brennbaren Stäuben, Nebeln bzw. Schwebstoffen, unter Einsatz der passenden Filterklassen und unter Einhaltung der technischen Daten.

Das Gerät ist für den Gebrauch in gewerblichen Bereichen bestimmt.

Eine andere Verwendung als die bestimmungsgemäße Verwendung gilt als Fehlanwendung.

Vernünftigerweise vorhersehbare Fehlanwendung

- Stellen Sie das Gerät nicht auf nassem bzw. überschwemmtem Untergrund auf.
- Legen Sie keine Gegenstände, wie z. B. Kleidungsstücke, auf das Gerät.
- Verwenden Sie das Gerät nicht im Freien.
- Verwenden Sie das Gerät nicht zum Ansaugen von Dämpfen bzw. Flüssigkeiten.
- Nehmen Sie keine eigenmächtigen baulichen Veränderungen sowie An- oder Umbauten am Gerät vor.

Personalqualifikation

Personen, die dieses Gerät verwenden, müssen:

- über grundlegende Kenntnisse im sicheren Umgang mit elektrischen Geräten verfügen.
- die Anleitung, insbesondere das Kapitel Sicherheit, gelesen und verstanden haben.

Elektrofachkraft

Ausgebildete Elektrofachkräfte müssen Elektro-Schaltpläne lesen und verstehen, elektrische Maschinen in Betrieb nehmen, warten und instand halten, Schalt- und Steuerschränke verdrahten, die Funktionstauglichkeit von elektrischen Komponenten gewährleisten und mögliche Gefahren im Umgang mit elektrischen und elektronischen Systemen erkennen können.

Unterwiesene Person

Unterwiesene Personen wurden durch den Betreiber über die ihnen übertragenen Aufgaben und möglichen Gefahren bei unsachgemäßem Verhalten unterrichtet. Diese Personen dürfen das Gerät bedienen, transportieren sowie einfache Wartungstätigkeiten (Gehäuse reinigen, Gebläse reinigen) durchführen.

Das Gerät muss von unterwiesenem Personal betreut werden.

Restgefahren

Warnung vor elektrischer Spannung
Arbeiten an elektrischen Bauteilen dürfen nur von einem autorisierten Fachbetrieb durchgeführt werden!

Warnung vor elektrischer Spannung
Entfernen Sie vor allen Arbeiten am Gerät den Netzstecker aus der Netzsteckdose!
Berühren Sie den Netzstecker nicht mit feuchten oder nassen Händen.
Ziehen Sie das Netzkabel aus der Netzsteckdose, indem Sie es am Netzstecker anfassen.

Vorsicht
Verletzungsgefahr durch aufwirbelnde Teile!
Stellen Sie vor dem Einschalten des Gerätes sicher, dass sich keine losen Teile (Kleidungsstücke, Haare...) in der Nähe von Lufteinlass und Luftauslass befinden!

Hinweis
Überspannungsschutz berücksichtigen.
Das Gerät ist mit einem Überspannungsschutz ausgestattet. Beachten Sie bei Prüfungen der elektrischen Sicherheit, dass die Prüfspannung auf 250 V reduziert werden muss.

Hinweis
Betreiben Sie das Gerät nicht ohne eingesetzten Luftfilter am Lufteinlass!
Ohne Luftfilter wird das Geräteinnere stark verschmutzt. Dadurch kann die Leistung gemindert und das Gerät beschädigt werden.

Hinweis
Verwenden Sie zur Reinigung des Gerätes keine scharfen Reiniger, Scheuer- oder Lösungsmittel.

Verhalten im Notfall

1. Schalten Sie das Gerät aus.
2. Trennen Sie das Gerät vom Stromnetz, indem Sie den Netzstecker aus der Steckdose ziehen. Fassen Sie dabei den Stecker an und nicht das Kabel.
3. Schließen Sie ein defektes Gerät nicht wieder an den Netzanschluss an.

Informationen über das Gerät

Gerätebeschreibung

Luftreiniger werden zur Filterung der Raumluft eingesetzt. In Baustellen oder Sanierungsbereichen können hohe Staubkonzentrationen auftreten, z. B. beim Einsatz von Winkelschleifern oder bei Strahl-, Stemm- und Abbrucharbeiten, wie auch beim Anmischen von Trockenmörteln oder Fliesenklebern.

Die Luftreiniger der TAC-Serie dienen – je nach eingesetztem Filter – zur Beseitigung von Asbest-, Bauschutt-, Quarz-, Mehl- und Holzstaub und auch Schimmelpilzsporen sowie Farbpartikeln und Mineralfasern in der Luft, die bei den oben genannten Arbeiten auftreten können.

Diese Stäube sind möglichst in der Nähe der Entstehungsstelle abzusaugen, um so die Schadstoffbelastung der Atemluft auf ein Minimum herabzusetzen. Je nach eingesetzter Filterqualität ist eine Verwendung des Gerätes zur Abscheidung von quarzhaltigen, mineralischen Stäuben, Holzstaub, bleihaltigen Stäuben, künstlichen Mineralfasern oder Hochtemperaturfasern zulässig.

Der Luftreiniger verfügt über eine sensorgestützte Flowmatic-Steuerung zur automatischen Haltung der vorgewählten Luftmenge.

Auch ist der Einsatz als Unterdruckhaltegerät in der Schimmelpilz- bzw. Asbestsanierung möglich. Bei anderen Gefahrstoffen ergeben sich zusätzliche Anforderungen; beachten Sie deshalb die entsprechende technische Regel für Gefahrenstoffe (TRGS) bzw. die landesspezifischen Vorschriften.

Das Gerät ist geeignet, um:

- in einem Raum Unterdruck zu erzeugen, z. B. in stark schadstoffbelasteten Räumen;
- in Arbeitsbereichen mit Umluftbetrieb die Luft zu reinigen, z. B. Innenbaustellen, Werkstätten etc.;
- in einem Raum Überdruck zu erzeugen, z. B. Reinraum;
- gefilterte Frischluft zuzuführen.

Das Gerät ist folgendermaßen aufgebaut:

- Gehäuse mit Stapelhilfe
- regelbarer Ventilator für den Lufttransport
- Filterüberwachung für den Luftvolumenstrom

Das Gerät kann mit verschiedenen Filtern ausgestattet werden. Es bietet dem Benutzer die Möglichkeit, sowohl die Filterqualitäten als auch die Anordnung der Filterkette je nach Anwendungsbereich zu konfigurieren. Die Filter müssen je nach Einsatzbereich gewählt werden.

Das Gerät ist zulassungsfähig zur Asbestsanierung gemäß TRGS 519, Staubklasse H.

Info
Die Filter sind nicht im Lieferumfang enthalten! Wählen Sie die Filter entsprechend Ihrem Einsatzbereich aus unserem Filtersortiment. Setzen Sie vor der ersten Inbetriebnahme die von Ihnen gewählten Filter ein.

Gerätedarstellung

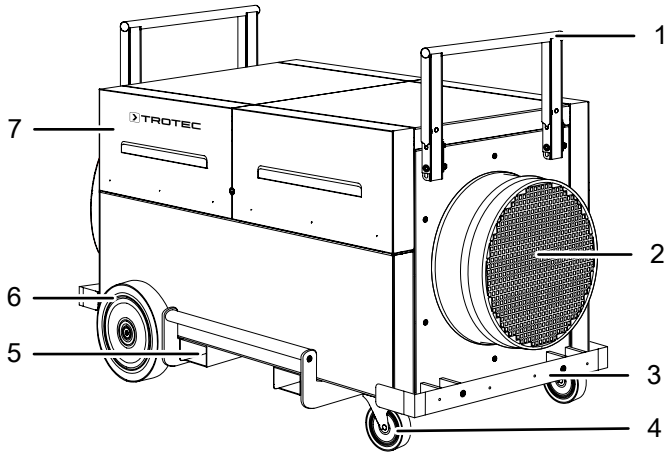

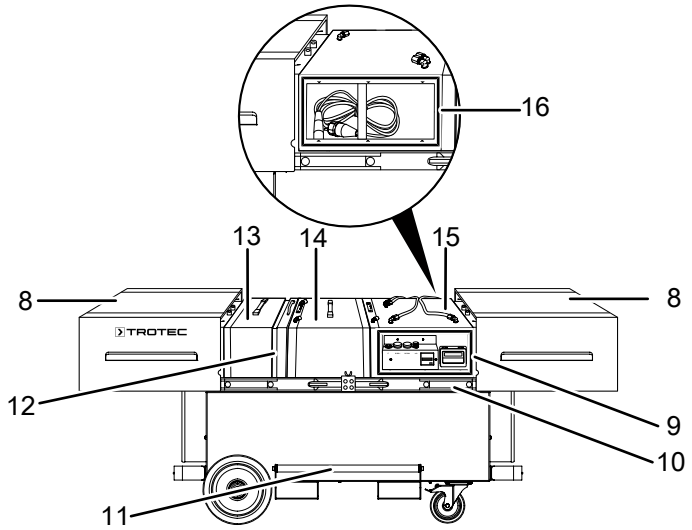

Nr.	Bezeichnung
1	Stapel-/Schiebebügel
2	Luft-Ansaugöffnung mit Schlauch-/Rohranschluss
3	Stoßschutz
4	Lenkrolle mit Bremse (gummiert, nicht färbend)
5	Staplertasche
6	Rad (gummiert, nicht färbend)
7	Klappdeckel
8	Schiebedeckel
9	Bedienfeld
10	Teleskopschiene
11	Hebegriff
12	Spannrahmen
13	Vorfilter-Box
14	Hauptfilter-Box
15	Ventilator-Box
16	Kabelfach

Transport und Lagerung

Hinweis
Wenn Sie das Gerät unsachgemäß lagern oder transportieren, kann das Gerät beschädigt werden. Beachten Sie die Informationen zum Transport und zur Lagerung des Gerätes.

Transport

Beachten Sie folgende Hinweise **vor** jedem Transport:

- Das Gerät ist ausgeschaltet.
- Das Gerät ist von Stromnetz getrennt und der Netzstecker wurde gezogen.

Beachten Sie folgende Hinweise **nach** jedem Transport:

- Das Gerät wurde aufrecht und sicher aufgestellt.

Lagerung

Halten Sie bei Nichtbenutzung des Gerätes die folgenden Lagerbedingungen ein:

- Lagern Sie das Gerät trocken und vor Frost und Hitze geschützt.
- Lagern Sie das Gerät in aufrechter Position und an einem vor Staub und direkter Sonneneinstrahlung geschützten Platz.
- Schützen Sie das Gerät ggf. mit einer Hülle vor eindringendem Staub.

Montage und Inbetriebnahme

Lieferumfang

- 1 x Gerät
- 1 x Anleitung

Gerät auspacken

Warnung
Es besteht Erstickungsgefahr für Kinder durch Verpackungsmaterial! Halten Sie Verpackungsfolien und -teile von Kindern fern. Es besteht Lebensgefahr durch Ersticken.

1. Öffnen Sie den Karton und entnehmen Sie das Gerät.
2. Entfernen Sie die Verpackung vollständig vom Gerät.
3. Wickeln Sie das Netzkabel vollständig ab. Achten Sie darauf, dass das Netzkabel nicht beschädigt ist, und beschädigen Sie es beim Abwickeln nicht.

Montage

Schiebedeckel

Zum Öffnen der Schiebedeckel (8) gehen Sie wie folgt vor:

1. Ziehen Sie die Stapelbügel (1) nach oben und klappen Sie diese um.
2. Ziehen Sie die Schiebedeckel (8) ruckartig nach außen und schieben Sie diese bis zum Anschlag auseinander.

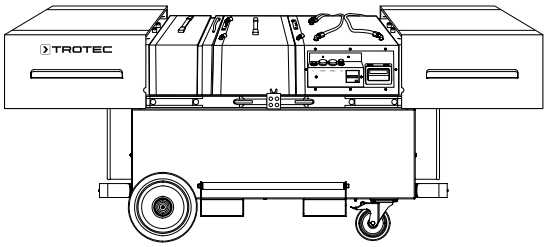

Zum Schließen der Schiebedeckel (8) gehen Sie wie folgt vor:

1. Schieben Sie die Schiebedeckel (8) zusammen, bis sie eingerastet sind.
2. Stellen Sie die Stapelbügel (1) aufrecht und arretieren Sie diese.

Klappdeckel

Um die Klappdeckel (7) zu öffnen, schwenken Sie diese nach oben, bis diese von den Magneten gehalten werden.
Verfahren Sie zum Schließen der Klappdeckel in umgekehrter Reihenfolge.

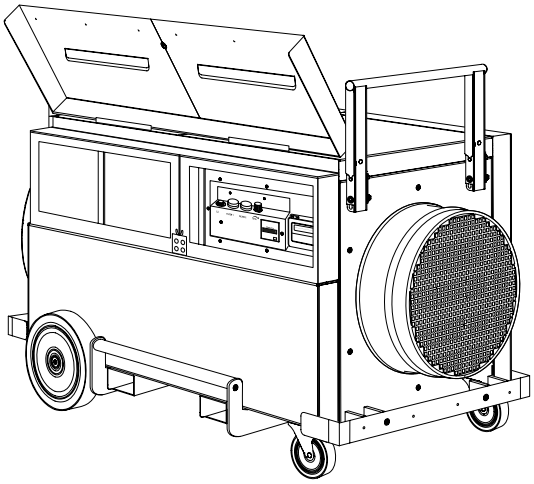

Filter einsetzen

Info

Die Filter sind nicht im Lieferumfang enthalten! Wählen Sie die Filter entsprechend Ihrem Einsatzbereich aus unserem Filtersortiment. Setzen Sie vor der ersten Inbetriebnahme die von Ihnen gewählten Filter ein.

Vor der Inbetriebnahme muss die Filterkette des Gerätes entsprechend dem gewünschten Einsatzbereich konfiguriert werden. Dafür stehen zwei Filterboxen zur Verfügung.

1. Öffnen Sie die Schiebedeckel (8).
2. Ziehen Sie den Spannrahmen (12) nach oben heraus.
3. Entnehmen Sie nach Bedarf weitere Boxen aus dem Gerät.

Hinweis

Achten Sie bei allen Filtermontagen auf die korrekte Durchflussrichtung entsprechend der Richtung des Luftstroms (Luftstromrichtung: von hinten nach vorne)! Beachten Sie, dass der Hauptfilter unten im Gehäuse verriegelt ist. Die Verriegelung befindet sich unter dem Spannrahmen (12) und dem Vorfilter (13).

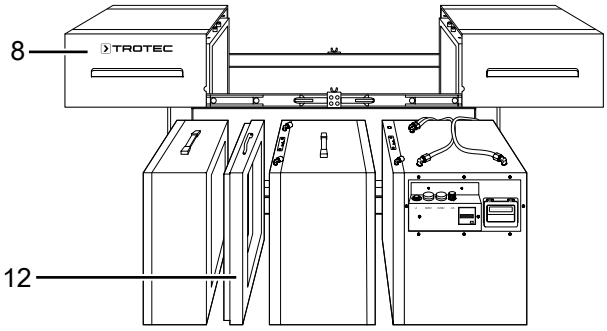

Konfiguration

Die TAC-Serie verfügt über die Vario-Shift Funktion. Das bedeutet, dass die Filterelemente für alle Anwendungsfälle variabel und vorschriftsmäßig angeordnet werden können.

- **Baustellenkonfiguration** mit Abscheidung von Schwebstoffen gem. DIN EN 60335-2-69 bis Staubklasse H; hier ist hervorzuheben, dass bei diesen Anwendungen hauptsächlich die Filterung von gesundheitsgefährdenden, zum Teil sogar krebserzeugenden Staubpartikeln im Vordergrund steht. Damit beim Absaugen derartiger Stäube auch im Falle von Leckagen keine ungefilterte Luft aus dem Gerät austreten kann, muss die gesamte Filterkette im Unterdruck betrieben werden. Das heißt, der **Ventilator ist nach dem Hauptfilter anzuordnen!** Beide sind mit den geräteseitigen Spannelementen zu verspannen, damit der Schwebstofffilter während der gesamten Betriebszeit austrittsseitig nicht mit belasteter Luft in Kontakt kommt und das Risiko von Leckagen minimiert ist!

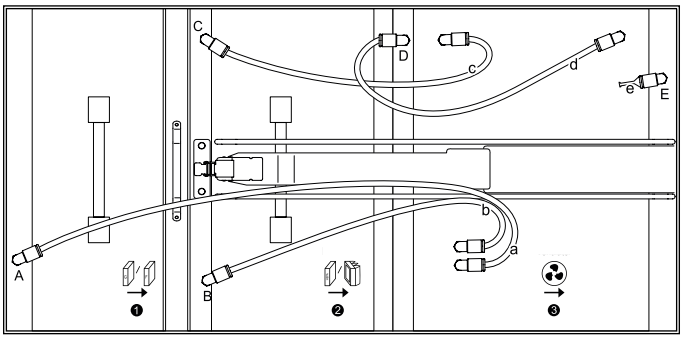

- **Reinraumkonfiguration** mit Abscheidung von Schwebstoffen gem. DIN EN 1822-1:1998 bis Filterklasse H14 (bei erheblich reduzierter Luftmenge sind auch Filter höherer Abscheidegrade möglich); hier wird in der Regel Luft von einem belasteten Bereich in einen reinen Bereich geführt, z. B. als Frischluftzufuhr. Dabei fordern die geltenden Vorschriften in der Regel, dass die gefilterte Luft nur noch mit einer sauberen und im Überdruck betriebenen Luftleitung/-kanal in Berührung kommen darf. Deshalb ist der **Ventilator vor dem Hauptfilter anzuordnen!** Auch hier sind diese Elemente wie bei der Baustellenkonfiguration zu verspannen!

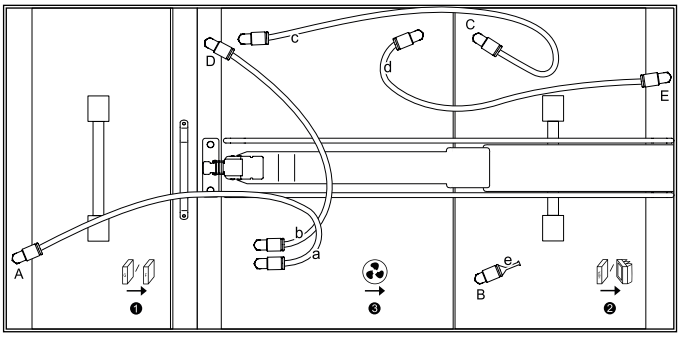

- **Allgemeine Konfiguration** für die Reinigung der Luft von Grobstaub bzw. Feinstaub gem. DIN EN 779 bis Filterklasse F9; diese Anwendungen erfordern keine besondere Positionierung des Ventilators. Aus Gründen der einfacheren Handhabung des Filterwechsels wird empfohlen, den **Ventilator als letztes Element** einzubauen und zu verspannen.

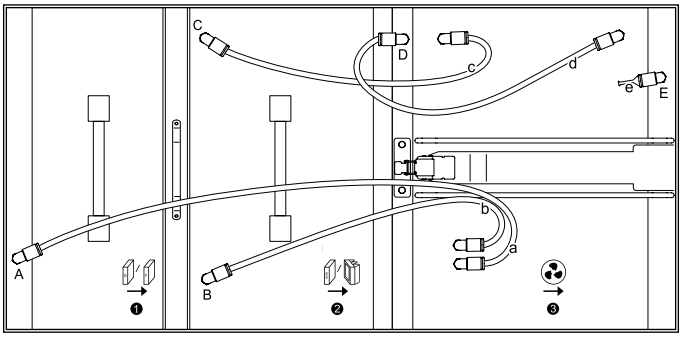

Hinweis

Bei den einzelnen Konfigurationen ist es wichtig, darauf zu achten, dass die Luftschläuche (Kennzeichnung a, b, c, d) und der Blindstopfen (23) entsprechend der Anordnung der Boxen (Vorfilter = 1 + Hauptfilter = 2 + Ventilator = 3) an die Messstellen (Kennzeichnung A, B, C, D, E) angeschlossen werden. Ansonsten wird die Filterüberwachung nicht funktionieren!

Beispiel:

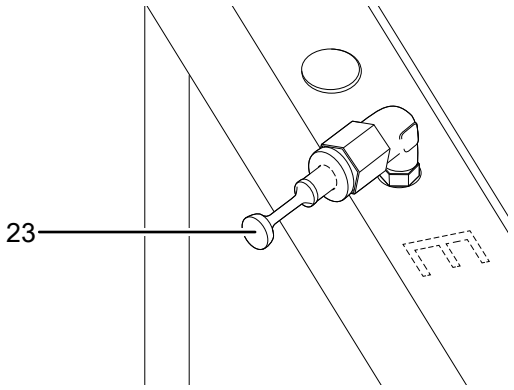

Inbetriebnahme

Beachten Sie bei der Aufstellung des Gerätes die Mindestabstände zu Wänden und Gegenständen gemäß dem Kapitel Technischer Anhang.

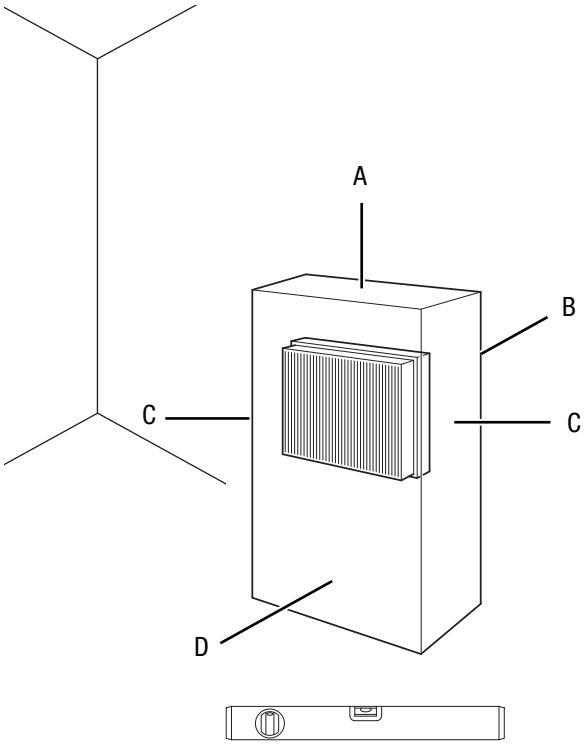

- Vor der Wiederinbetriebnahme des Gerätes überprüfen Sie den Zustand des Netzkabels. Bei Zweifeln an dessen einwandfreiem Zustand rufen Sie den Kundendienst an.
- Stellen Sie das Gerät aufrecht und standsicher auf einer waagerechten und stabilen Fläche auf.
- Vermeiden Sie Stolperstellen beim Verlegen des Netzkabels bzw. weiterer Elektrokabel, insbesondere bei Aufstellung des Gerätes in der Raummitte. Verwenden Sie Kabelbrücken.
- Stellen Sie sicher, dass Kabelverlängerungen vollständig aus- bzw. abgerollt sind.
- Stellen Sie das Gerät in der Nähe der Quelle der Luftverschmutzung auf.
- Halten Sie bei der Aufstellung des Gerätes ausreichend Abstand zu Wärmequellen ein.
- Achten Sie darauf, dass Vorhänge oder andere Gegenstände die Luftströmung nicht behindern.
- Stellen Sie sicher, dass Lufteinlass und Luftauslass frei sind.

Aufstellen des Geräts innerhalb des Raumes, in dem die Luft gereinigt werden soll

- Achten Sie bei der Aufstellung des Gerätes auf eine zentrale Positionierung im Raum, in dem die Luft gereinigt werden soll. Alternativ können Sie das Gerät in der Nähe der Quelle der Luftverschmutzung positionieren.
- Vor dem Betrieb müssen Sie sich vergewissern, dass die Filter wie gewünscht im Gerät installiert sind.
- Das Gerät arbeitet im Umluftbetrieb, d. h. die verschmutzte Luft gelangt über die Luft-Ansaugöffnung in den Luftreiniger und wird gereinigt aus der Luft-Ausblasöffnung ausgeblasen.

Luftreinigung im abgeschotteten Bereich per Umluftbetrieb:

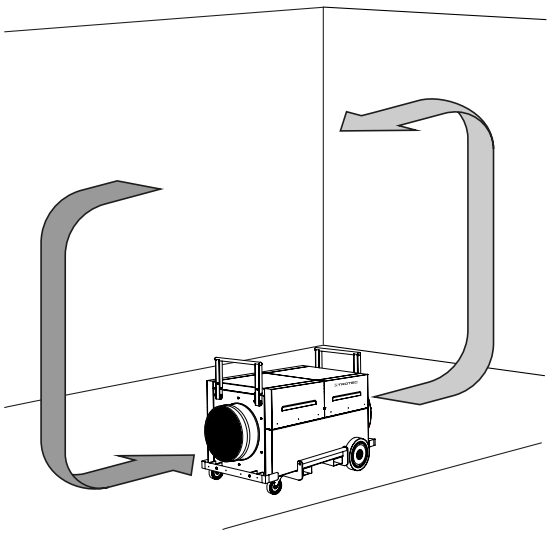

Aufstellen des Geräts außerhalb des Raumes, in dem die Luft gereinigt werden soll

Das Gerät kann in Umluft- oder Durchluftbetrieb angeschlossen werden.

- Im Umluftbetrieb wird die zu reinigende Luft über einen Schlauch aus dem Raum in die Luft-Ansaugöffnung des Gerätes geführt. Die gereinigte Luft wird über einen weiteren Schlauch von der Luft-Ausblasöffnung wieder in den Raum geleitet.
- Im Durchluftbetrieb wird die zu reinigende Luft über einen Schlauch aus dem Raum in die Luft-Ansaugöffnung des Gerätes geführt. Dadurch wird der Raum in einem leichten Unterdruck gehalten. Saubere Frischluft strömt von außen nach.

Aufstellungsvarianten zur Unterdruckhaltung:

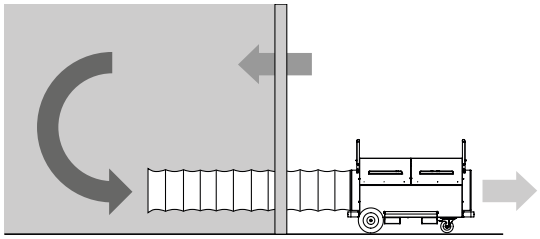

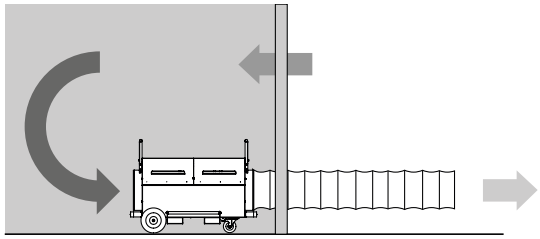

Bei Anschluss von Schläuchen ist auf Folgendes zu achten:

- Rohrleitungen und Schläuche müssen auf die verfügbare statische Pressung der Ventilatoren ausgelegt sein. Sie sind möglichst geradlinig und ausgestreckt zu verlegen. Am Gerät können jeweils 7,6 m Luftschlauch an der Luft-Ansaugöffnung und an der Luft-Ausblasöffnung angeschlossen werden.
- Luft-Ansaug- und Luft-Ausblasöffnung sind mindestens 1 m voneinander entfernt zu platzieren.

Netzkabel anschließen

- Schließen Sie den Netzstecker an eine ordnungsgemäß abgesicherte Steckdose an.

Bedienung

Bedienelemente

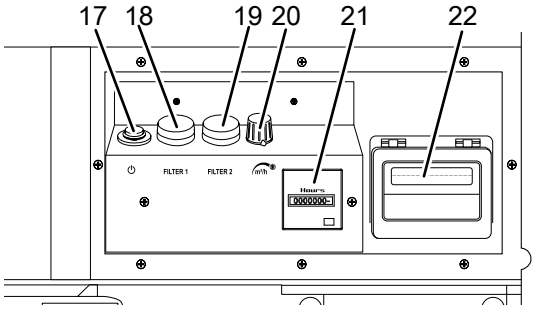

Nr.	Bezeichnung	Bedeutung
17	Taste *Ein/Aus*	Gerät ein- oder ausschalten
18	Warnleuchte *Filter 1*	Anzeige für erforderlichen Grobfilter- bzw. Feinfilterwechsel
19	Warnleuchte *Filter 2*	Anzeige für erforderlichen Schwebstofffilter- bzw. Taschenfilterwechsel
20	Drehregler *Luftmenge*	Einstellen der gewünschten Luftmenge
21	Betriebsstundenzähler	Anzeige für Betriebsstunden
22	Flowmatic mit Display	Anzeige der Luftmenge (Volumenstrom)

Gerät einschalten

1. Stellen Sie sicher, dass die Luft-Ansaugöffnung und die Luft-Ausblasöffnung nicht bedeckt sind.
2. Drehen Sie den Drehregler *Luftmenge* (20) gegen den Uhrzeigersinn auf die niedrigste Stufe.
3. Drücken Sie die Taste *Ein/Aus* (17).
   ⇨ Die Taste *Ein/Aus* (17) leuchtet auf.

Luftmenge einstellen

Mit dem stufenlosen Drehregler *Luftmenge* (20) haben Sie die Möglichkeit, die Drehzahl des Ventilators und damit die geförderte Luftmenge des Gerätes zu verstellen.

Außerbetriebnahme

Warnung vor elektrischer Spannung
Berühren Sie den Netzstecker nicht mit feuchten oder nassen Händen.

- Schalten Sie das Gerät aus.
- Trennen Sie das Gerät vom Stromnetz, indem Sie den Netzstecker aus der Steckdose ziehen. Fassen Sie dabei den Stecker an und nicht das Kabel.

Nachbestellbares Zubehör

Warnung
Benutzen Sie nur Zubehör und Zusatzgeräte, die in dieser Anleitung angegeben sind.
Der Gebrauch anderer als in der Anleitung empfohlener Einsatzwerkzeuge oder anderen Zubehörs kann eine Verletzungsgefahr bedeuten.

Bezeichnung	Artikelnummer
G4 Z-Line-Filter / ISO Coarse 75 %	7.160.000.454
F7 Plisseefilter-Kassette / ISO ePM10 75 %	7.160.000.476
F7 Taschenfilter / ISO ePM10 75 %	7.160.000.477
H13 Schwebstofffilter mit Zulassung für Staubklasse H	7.160.000.478
G3 Farbnebelfilter / ISO Coarse 30 %	7.160.000.479
Aktivkohle	7.165.006.500
Lufttransportschlauch Tronect SP-T, Länge 7,6 m	6.100.001.214

Fehler und Störungen

Das Gerät wurde während der Produktion mehrfach auf einwandfreie Funktion geprüft. Sollten dennoch Funktionsstörungen auftreten, so überprüfen Sie das Gerät nach folgender Auflistung.

Das Gerät läuft nicht an:

- Überprüfen Sie den Netzanschluss.
- Überprüfen Sie Netzkabel und Netzstecker auf Beschädigungen.
- Überprüfen Sie die bauseitige Netzabsicherung.
- Warten Sie 10 Minuten, bevor Sie das Gerät neu starten. Sollte das Gerät nicht anlaufen, lassen Sie eine elektrische Überprüfung von einem Fachbetrieb oder von Trotec durchführen.

Das Gerät ist laut bzw. vibriert:

- Überprüfen Sie, ob das Gerät aufrecht und standsicher aufgestellt ist.

Das Gerät wird sehr warm, ist laut bzw. verliert an Leistung:

- Überprüfen Sie Lufteinlass und Luftfilter auf Verschmutzungen. Entfernen Sie äußere Verschmutzungen.

Das Gerät verströmt einen unangenehmen Geruch:

- Ggf. sind Rauch, z. B. starker Tabakrauch, Gerüche und Verunreinigungen in der Luft. Lüften Sie den Raum.

Das Gerät funktioniert nach den Überprüfungen nicht einwandfrei:

Kontaktieren Sie den Kundendienst des Herstellers. Geben Sie das Gerät ggf. zur Reparatur an einen autorisierten Elektrofachbetrieb oder an den Hersteller.

Wartung

Tätigkeiten vor Wartungsbeginn

Warnung vor elektrischer Spannung
Berühren Sie den Netzstecker nicht mit feuchten oder nassen Händen.

- Schalten Sie das Gerät aus.
- Trennen Sie das Gerät vom Stromnetz, indem Sie den Netzstecker aus der Steckdose ziehen. Fassen Sie dabei den Stecker an und nicht das Kabel.

Warnung vor elektrischer Spannung
Tätigkeiten, die das Öffnen des Gerätes erfordern, dürfen nur von autorisierten Fachbetrieben oder vom Hersteller durchgeführt werden.

Hinweis
Überspannungsschutz berücksichtigen.
Das Gerät ist mit einem Überspannungsschutz ausgestattet. Beachten Sie bei Prüfungen der elektrischen Sicherheit, dass die Prüfspannung auf 250 V reduziert werden muss.

Gehäuse reinigen

Reinigen Sie das Gehäuse mit einem angefeuchteten, weichen, fusselfreien Tuch. Achten Sie darauf, dass keine Feuchtigkeit in das Gehäuse eindringt. Achten Sie darauf, dass keine Feuchtigkeit mit elektrischen Bauteilen in Kontakt kommen kann. Verwenden Sie keine aggressiven Reinigungsmittel, wie z. B. Reinigungssprays, Lösungsmittel, alkoholhaltige Reiniger oder Scheuermittel zum Befeuchten des Tuches.

Sichtprüfung des Geräteinneren auf Verschmutzungen

1. Entfernen Sie die Luftfilter.
2. Leuchten Sie mit einer Taschenlampe in die Öffnungen des Gerätes.
3. Prüfen Sie das Geräteinnere auf Verschmutzungen.
4. Wenn Sie eine dichte Staubschicht erkennen, reinigen Sie das Geräteinnere mit einem Staubsauger.
5. Setzen Sie die Luftfilter wieder ein.

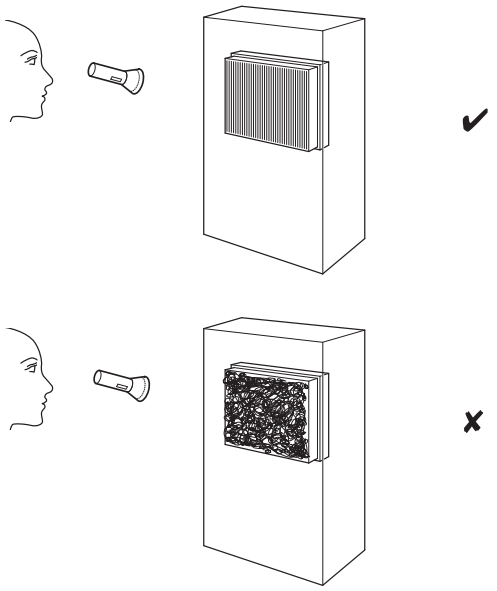

Filterwechsel

Die Filter müssen ausgetauscht werden, wenn die Warnleuchte Filter 1 (18) bzw. Filter 2 (19) während des Betriebes aufleuchtet und ein akustisches Signal ertönt.

1. Ziehen Sie den Luftschlauch A von der Messstelle ab.
2. Ziehen Sie den Spannrahmen (12) nach oben heraus.
3. Ziehen Sie die Vorfilter-Box (13) nach oben aus dem Gerät und entnehmen Sie die Filter aus der Box.
4. Lösen Sie bei Bedarf zusätzlich die Schnalle und den Spannhebel auf den Filter-Boxen.
5. Ziehen Sie die Luftschläuche B und C von den Messstellen ab.
6. Bewegen Sie die Hauptfilter-Box (14) etwas seitlich.
7. Ziehen Sie die Hauptfilter-Box (14) nach oben aus dem Gerät und entnehmen Sie die Filter aus der Box.
8. Verfahren Sie beim Einbau der Filterboxen in umgekehrter Reihenfolge.

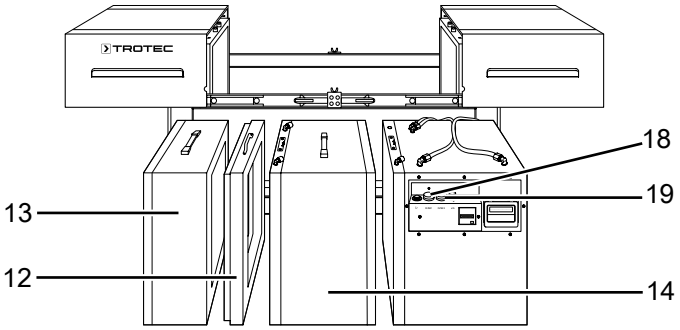

Teleskopschienen fetten

Die Teleskopschienen (10) der Deckel sind nach Reinigungsarbeiten oder nach Bedarf zu fetten.

Entsorgung

Entsorgen Sie Verpackungsmaterialien stets umweltgerecht und nach den geltenden örtlichen Entsorgungsvorschriften.

Das Symbol einer durchgestrichenen Abfalltonne besagt, dass dieses Gerät und ggf. zugehörige Komponenten am Ende der Lebensdauer gemäß Richtlinie über Elektro- und Elektronik-Altgeräte (2012/19/EU) und nationalen Gesetzen nicht im Hausmüll entsorgt werden dürfen.

Zur kostenfreien Rückgabe stehen in Ihrer Nähe Sammelstellen für Elektro- und Elektronik-Altgeräte zur Verfügung. Die Adressen erhalten Sie von Ihrer Stadt- bzw. Kommunalverwaltung. Für viele EU-Länder können Sie sich auch auf der Webseite https://hub.trotec.com/?id=45090 über weitere Rückgabemöglichkeiten informieren. Wenden Sie sich ansonsten an einen offiziellen, für Ihr Land zugelassenen Altgeräteverwerter.

In Deutschland gilt die Pflicht der Vertreiber zur unentgeltlichen Rücknahme von Altgeräten nach § 17 Absatz 1 und 2 gemäß Elektro- und Elektronikgerätegesetz - ElektroG.

Durch die getrennte Sammlung von Elektro- und Elektronik-Altgeräten soll die Wiederverwendung, die stoffliche Verwertung bzw. andere Formen der Verwertung von Altgeräten ermöglicht sowie negative Folgen bei der Entsorgung der in den Geräten möglicherweise enthaltenen gefährlichen Stoffe auf die Umwelt und die menschliche Gesundheit vermieden werden.

Technischer Anhang

Technische Daten

Parameter	Wert
Modell	**TAC 6500**
Artikelnummer	1.580.000.135
Luftmenge max.	5700 m^3/h
Empfohlene Luftmenge für Staubklasse H Raumgröße bei Filterfläche H13	3000 m^3/h 200 m^3 26 m^2
Staubklasse (gemäß DIN 60335-2-69)	Staubklasse H (Durchlassgrad ≤ 0,005%) für Stoffe mit Arbeitsplatzgrenzwerten ≤ 0,1 mg/m^3, krebserregende Gefahrstoffe gemäß GefStoffV § 11, TRGS 905 bzw. 906, zulassungsfähig zur Asbestsanierung gemäß TRGS 519
Motorleistung	1400 W
Netzanschluss	1/N/PE ~ 230 V / 50-60 Hz
Nennstrom	5,5 A
Anschlusskabel	CEE 7/7, 2,5 m Kabellänge Gummileitung (H05RR-F) Länge = 2,5 m
Lufttransportschlauchanschluss Ansaug-/ Ausblasseite	450 mm
Schallpegel (Abstand 1 m)	68 dB(A)
Abmessungen (Länge x Breite x Höhe)	1252 x 790 x 1026 mm
Gewicht	131 kg

Empfehlung für einsatzspezifische Filterkombinationen und entsprechende Raumgrößeneignung			
		geeignete Räume bis [1]	
Einsatzgebiete	Filterkombination	m^3	m^2
Grobstaub [2] (≤ 3 LW/h[6])	G4	1400	560
Feinstaub [3] (≤ 3 LW/h[6])	G4+F7 bis F9	750	300
Schwebstoffe [4] (≤ 3 LW/h[6])	G4+H13	200	80
Hygienebereiche [5] (≤ 3 LW/h[6])	G4+H13	135	54

[1] Bei einer angenommenen Raumhöhe von 3 m; [2] Typische Grobstaubanwendungen: Sägen, Feilen; [3] Typische Feinstaubanwendungen: Sanierungsarbeiten mit mineral- oder glaswollhaltigen Materialien; [4] Typische Schwebstoffanwendungen: Schleifen, Asbest- bzw. Schimmelpilzsanierung, Mineralstäube etc.; [5] H13 nachgeschaltet; [6] Luftwechsel pro Stunde

optionale Ausstattung (auf Anfrage)
Führungsräder mit Luftreifen, spurlos
Bockrollen (statt Führungsräder)
Einfahrtaschen für Gabelstapler

Leistungsdiagramm

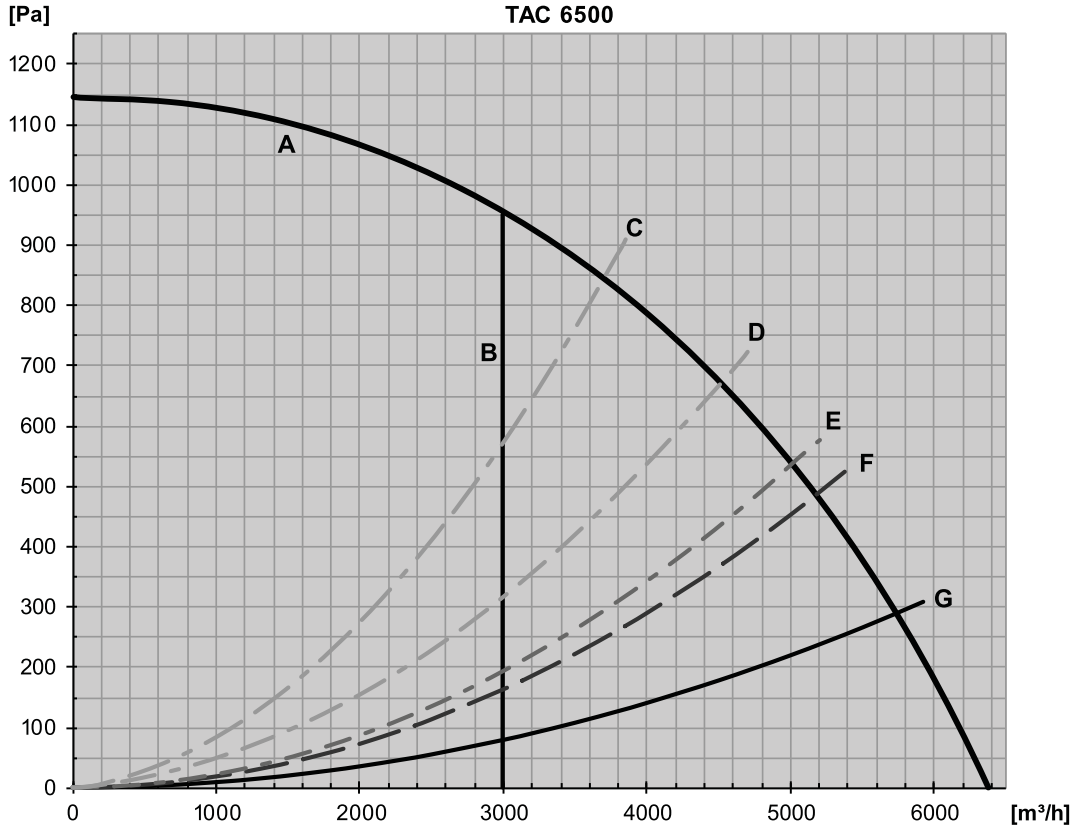

A	Ventilator
B	empfohlene Luftmenge für Staubklasse H
C	mit Filterkombination G4+H13 (Zulassung für Staubklasse H) und Lufttransportschlauch*
D	mit Filterkombination G4+F7 und Lufttransportschlauch*
E	mit Filter G4 und Lufttransportschlauch*
E	mit Farbnebelfilter und Lufttransportschlauch*
F	ohne Filter, mit Lufttransportschlauch*
* Druckseitig angeschlossen, Standardlänge 7,6 m, verlegt mit einem 90°-Bogen. **Bei gestreckter, bogenfreier Verlegung des Luftschlauches sind bis zu 25 % höhere Luftmengen möglich!**	

Gesamtansicht

Info
Die Positionsnummern der Ersatzteile unterscheiden sich von den in der Anleitung verwendeten Positionsnummern der Bauteile.

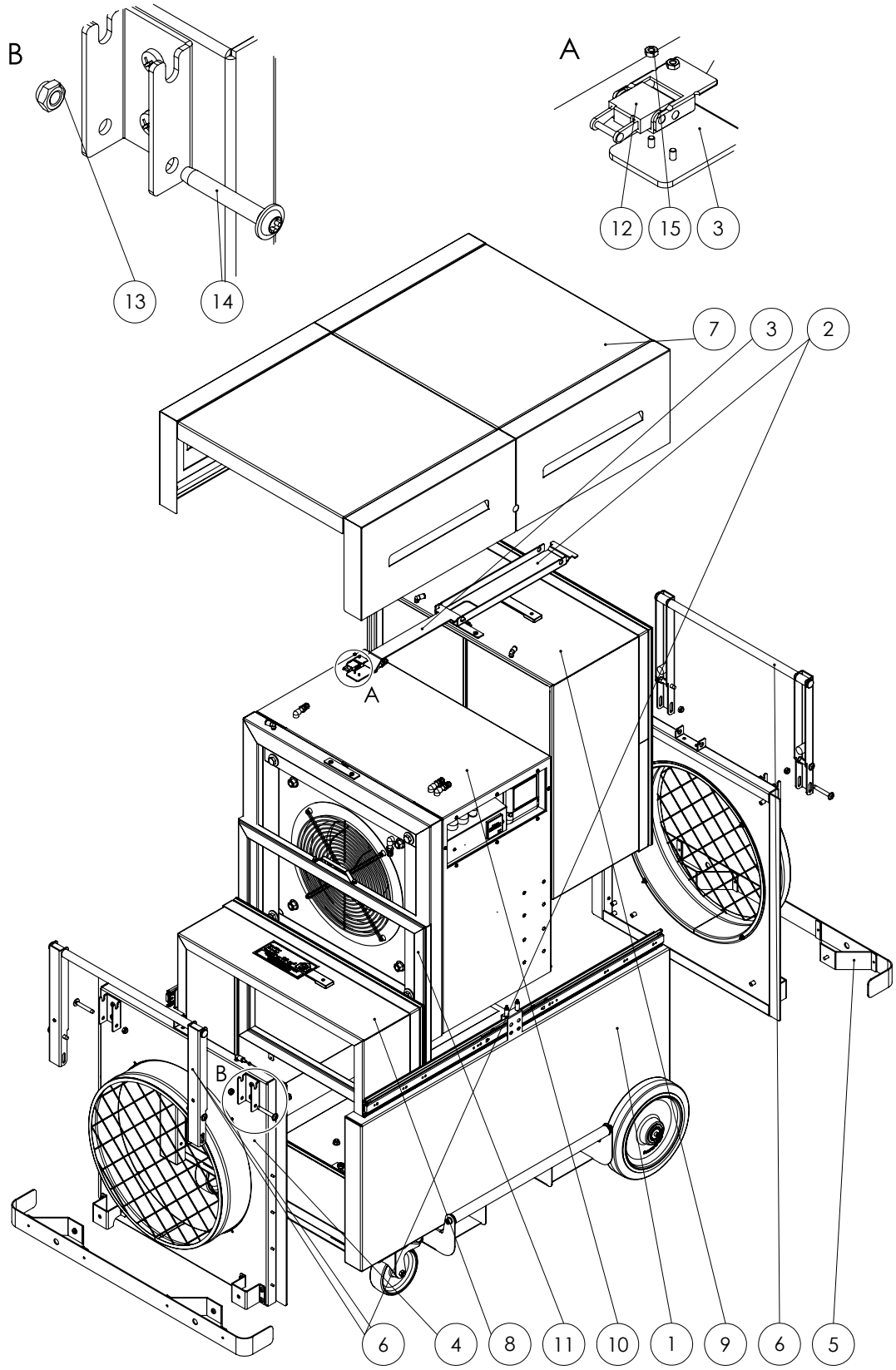

Nr.	Bezeichnung	Artikelnummer	Nr.	Bezeichnung	Artikelnummer
1	Grundgehäuse	ZAT0001634	9	HEPA	ZAT0001743
2	Spannausleger	P10003329	10	Ventilator	ZAT0002605
3	Spannstange	P10003328	11	Spannelement	ZAT0002669
4	Luftaustritt	ZAT0001669	12	Federspannelement	P10000615
5	Rammschutz	ZAT0001696	13	Mutter	P10000099
6	Gestell	ZAT0001676	14	Schraube	P10001594
7	Deckel	ZAT0001682	15	Mutter	P10001121
8	Vorfilter	ZAT0001702			

Grundgehäuse

Info
Die Positionsnummern der Ersatzteile unterscheiden sich von den in der Anleitung verwendeten Positionsnummern der Bauteile.

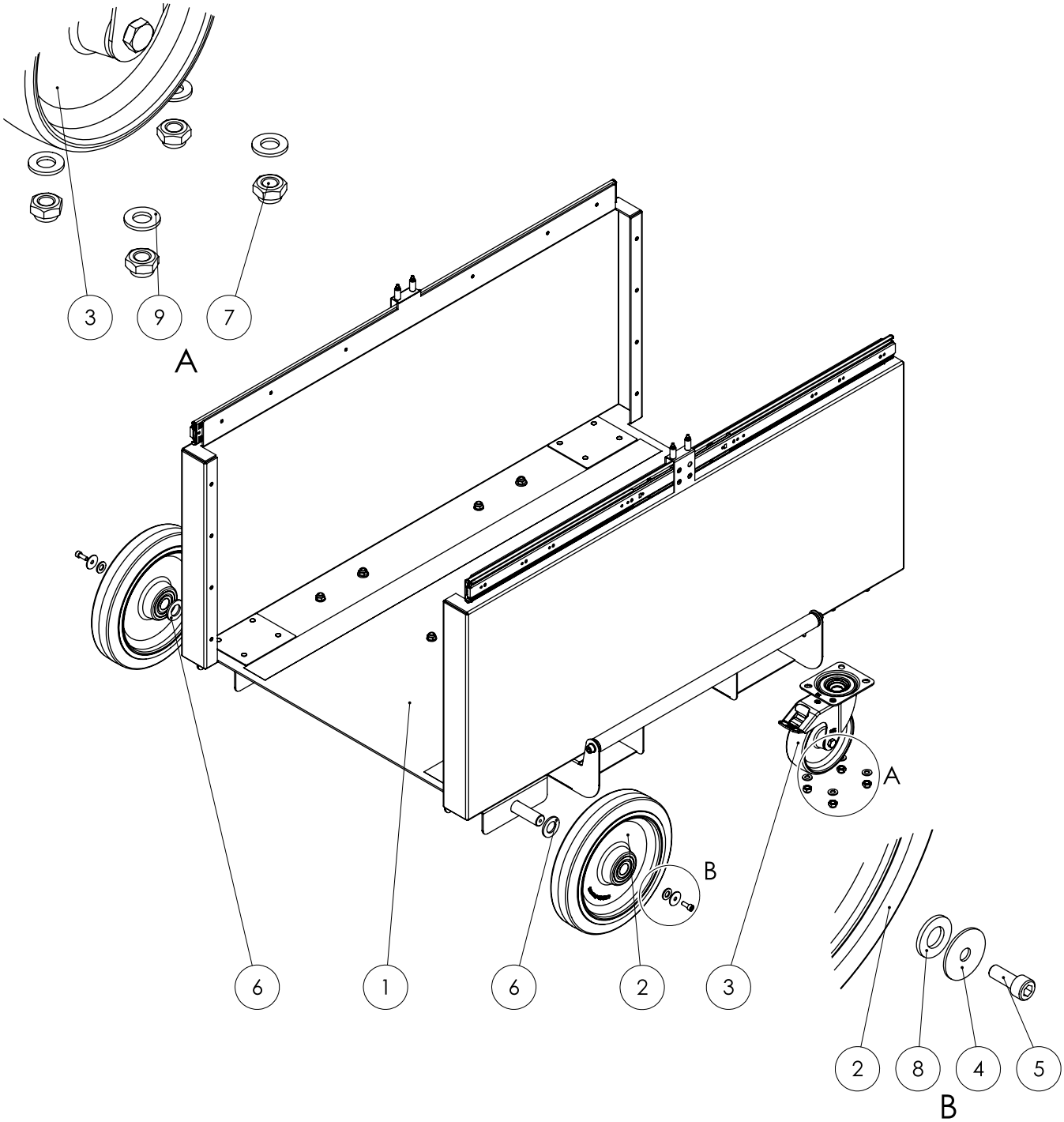

Nr.	Bezeichnung	Artikelnummer	Nr.	Bezeichnung	Artikelnummer
1	Bodenwanne	ZAT0001635	6	Scheibe	P10001612
2	Rad	P10001535	7	Mutter	P10000099
3	Rad	P10001534	8	Scheibe	P10000306
4	Scheibe	P10001119	9	Scheibe	P10000016
5	Schraube	P10001252			

Vorfilter

Info
Die Positionsnummern der Ersatzteile unterscheiden sich von den in der Anleitung verwendeten Positionsnummern der Bauteile.

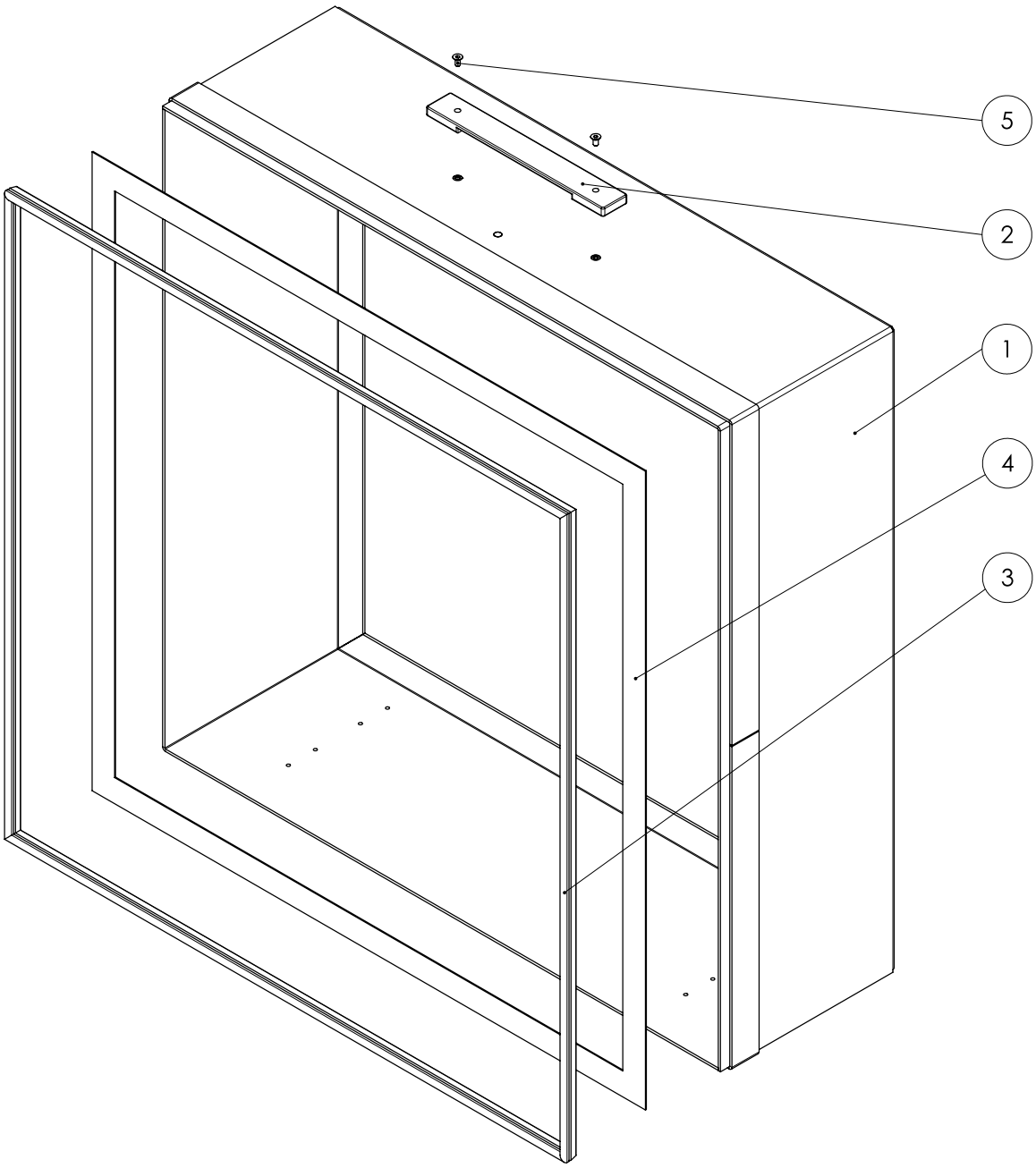

Nr.	Bezeichnung	Artikelnummer	Nr.	Bezeichnung	Artikelnummer
1	Vorfilter SBG	P10003735	4	Dichtband	P10007992
2	Riemen-Griff	P10001543	5	Schraube	P10000849
3	Dichtung	P10000290			

HEPA

Info
Die Positionsnummern der Ersatzteile unterscheiden sich von den in der Anleitung verwendeten Positionsnummern der Bauteile.

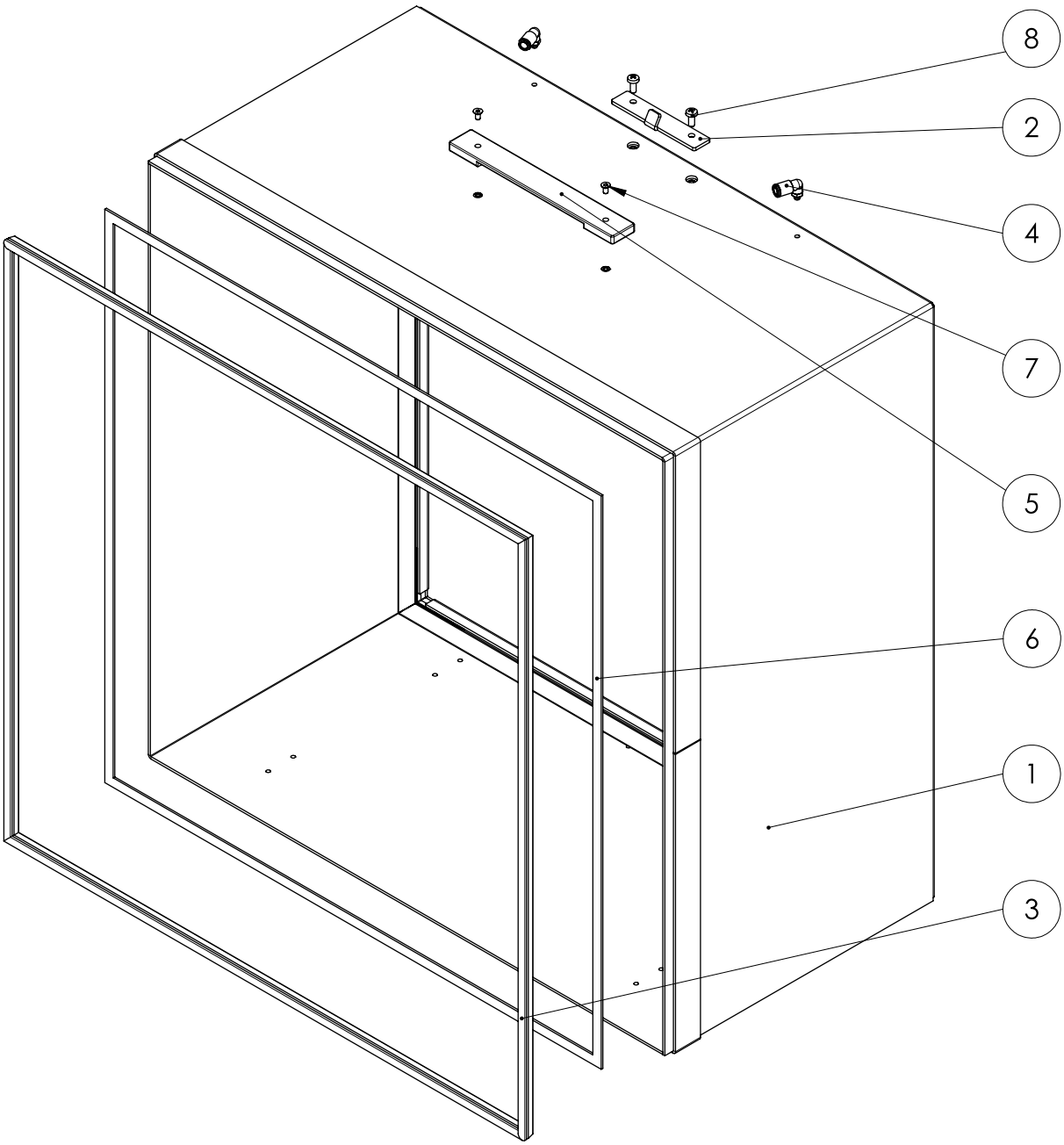

Nr.	Bezeichnung	Artikelnummer	Nr.	Bezeichnung	Artikelnummer
1	Rahmen HEPA SBG	P10003732	5	Riemen-Griff	P10001543
2	Einhakblech	P10003309	6	Dichtband	P10000357
3	Dichtung	P10000290	7	Schraube	P10000849
4	Winkelverschraubung	P10001306	8	Schraube	P10001196

Ventilator

Info

Die Positionsnummern der Ersatzteile unterscheiden sich von den in der Anleitung verwendeten Positionsnummern der Bauteile.

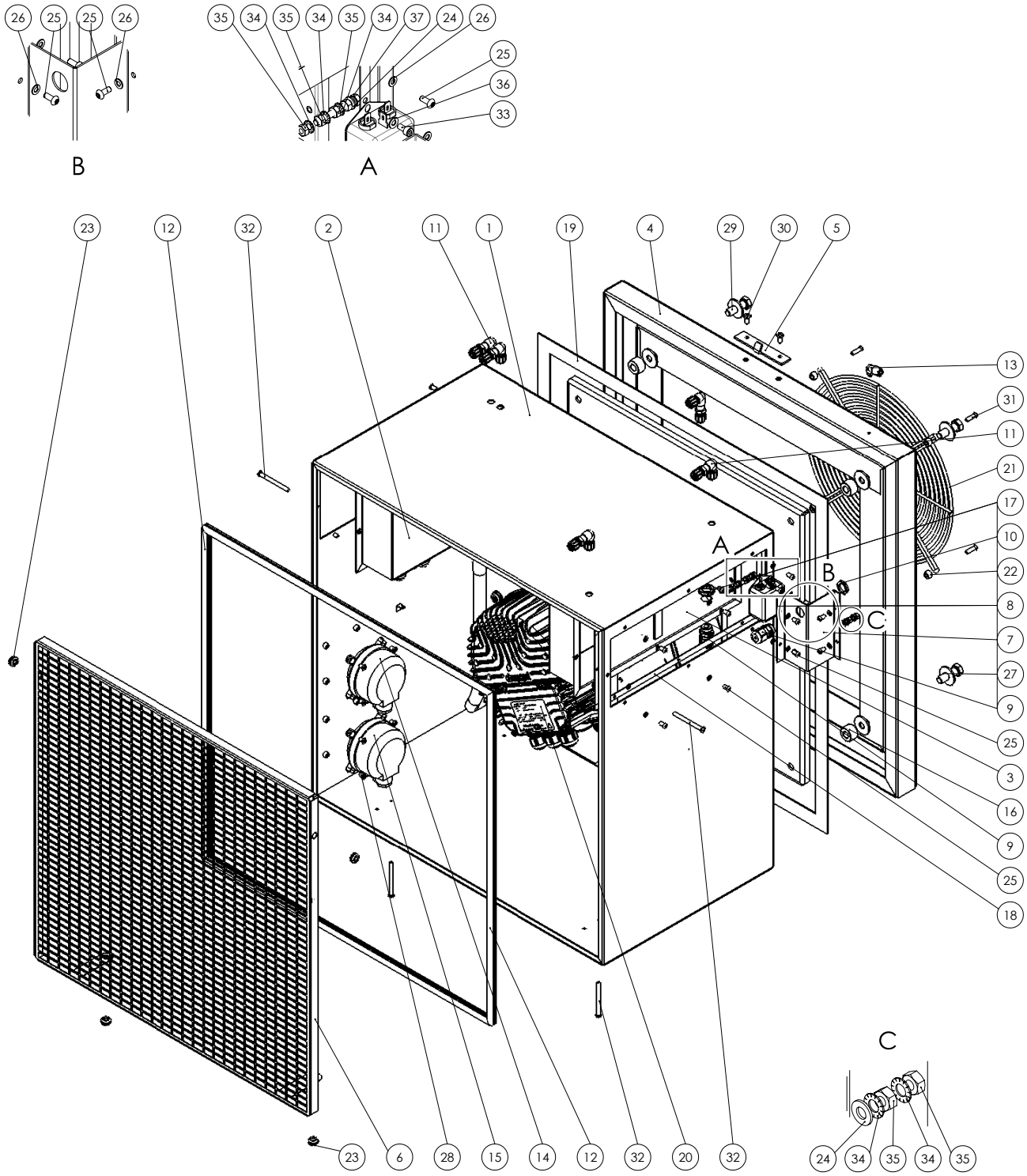

Nr.	Bezeichnung	Artikelnummer	Nr.	Bezeichnung	Artikelnummer
1	Gehäuse Ventilator SBG	P10003733	20	Ventilator	P1000 0596
2	Elektrobox	ZAT0001087	21	Schutzgitter	P10006720
3	Kabelbox SBG	P10008302	22	Distanzhülse	P10001110
4	Ventilatorrahmen	P10003734	23	Durchführung	P10001417
5	Einhakblech	P10003309	24	Scheibe	P10001134
6	Eingriffschutz	P10007798	25	Schraube	P10000782
7	Abdeckung Netzfilter	P10008300	26	Scheibe	P10001310
8	Netzfilter	P10001275	27	Scheibe	P10000490
9	Kabelverschraubung	P10007561	28	Schraube	P10000322
10	Mutter	P10003618	29	Schraube	P10001461
11	Winkel-Schottverbindung	P10001550	30	Schraube	P10001196
12	Dichtung	P10001855	31	Schraube	P10001640
13	Winkelverschraubung	P10001306	32	Schraube	P10008232
14	Differenzdruckwächter	P10001544	33	Schraube	P10001129
15	Differenzdruckwächter	P10001545	34	Scheibe	P10000404
16	Distanzhülse	P10001434	35	Mutter	P10000006
17	Mutter	P10007562	36	Scheibe	P10000038
18	Dichtband	P10000357	37	Schraube	P10001958
19	Dichtband	P10007992			

Spannelement

Info
Die Positionsnummern der Ersatzteile unterscheiden sich von den in der Anleitung verwendeten Positionsnummern der Bauteile.

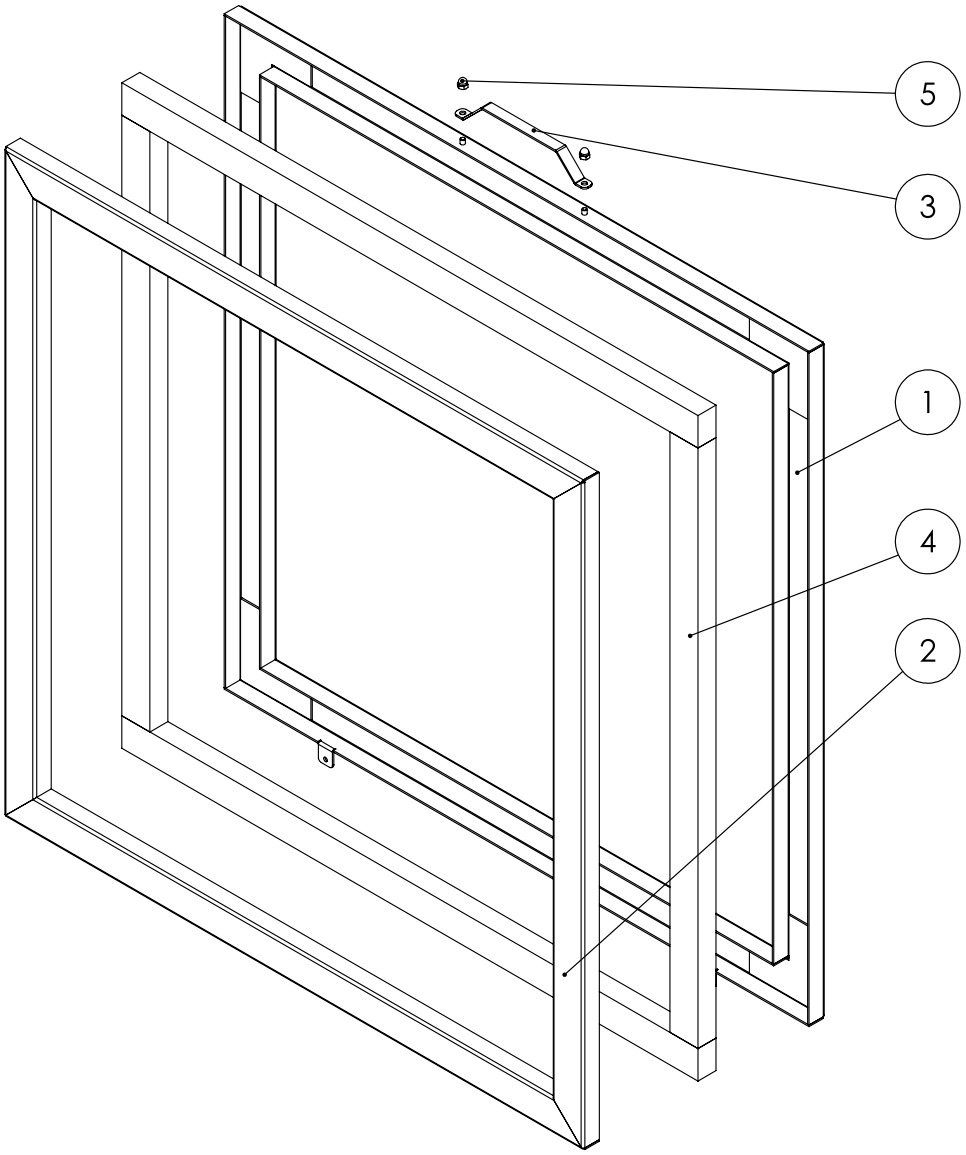

Nr.	Bezeichnung	Artikelnummer	Nr.	Bezeichnung	Artikelnummer
1	Spannrahmen	P10003736	4	Dichtung	P10001422
2	Spannrahmen	P10003755	5	Mutter	P10000768
3	Griff	P10002158			

Deckel

Info
Die Positionsnummern der Ersatzteile unterscheiden sich von den in der Anleitung verwendeten Positionsnummern der Bauteile.

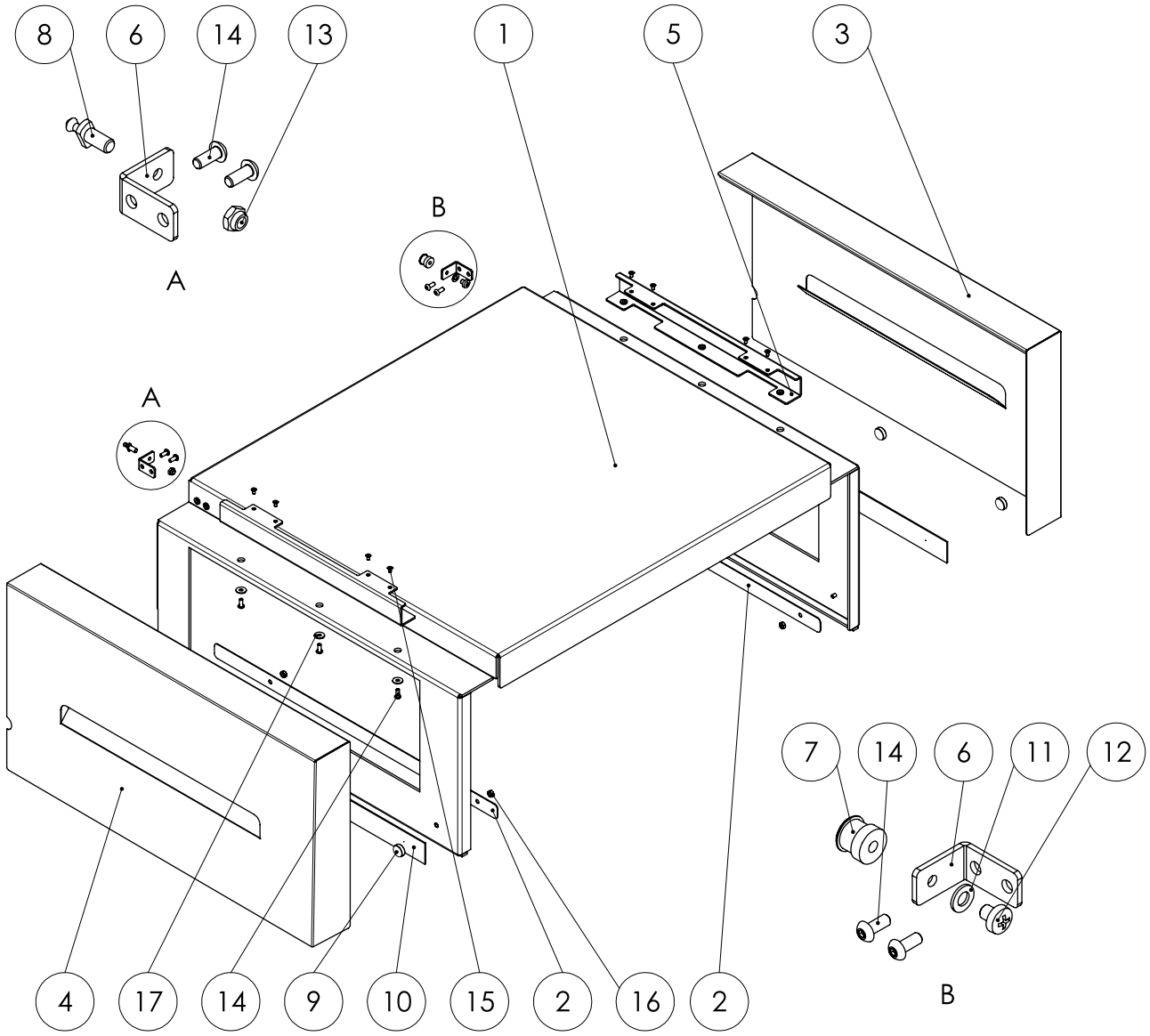

Nr.	Bezeichnung	Artikelnummer	Nr.	Bezeichnung	Artikelnummer
1	Deckel SBG	P10003739	10	Magnetband	P10001741
2	Verstärkungsblech	P10006757	11	Scheibe	P10000211
3	Blende SBG	P10003737	12	Schraube	P10001179
4	Blende SBG	P10003314	13	Mutter	P10000210
5	Klappwinkel	P10003315	14	Schraube	P10000782
6	Winkel	P10003316	15	Schraube	P10000783
7	Verschlusshülse	P10001243	16	Mutter	P10000208
8	Verschlusszapfen	P10001244	17	Scheibe	P10000449
9	Magnet 15,0x5,0 mm	P10001547			

Elektrobox

Info
Die Positionsnummern der Ersatzteile unterscheiden sich von den in der Anleitung verwendeten Positionsnummern der Bauteile.

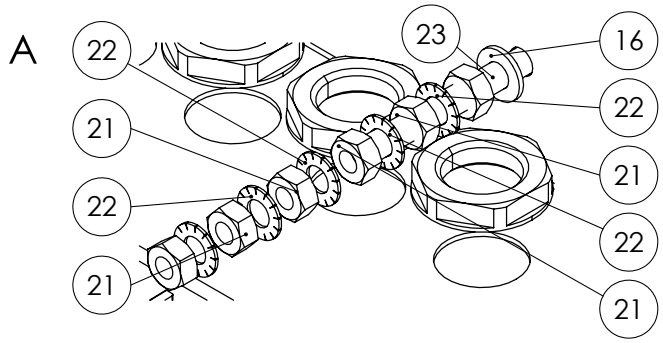

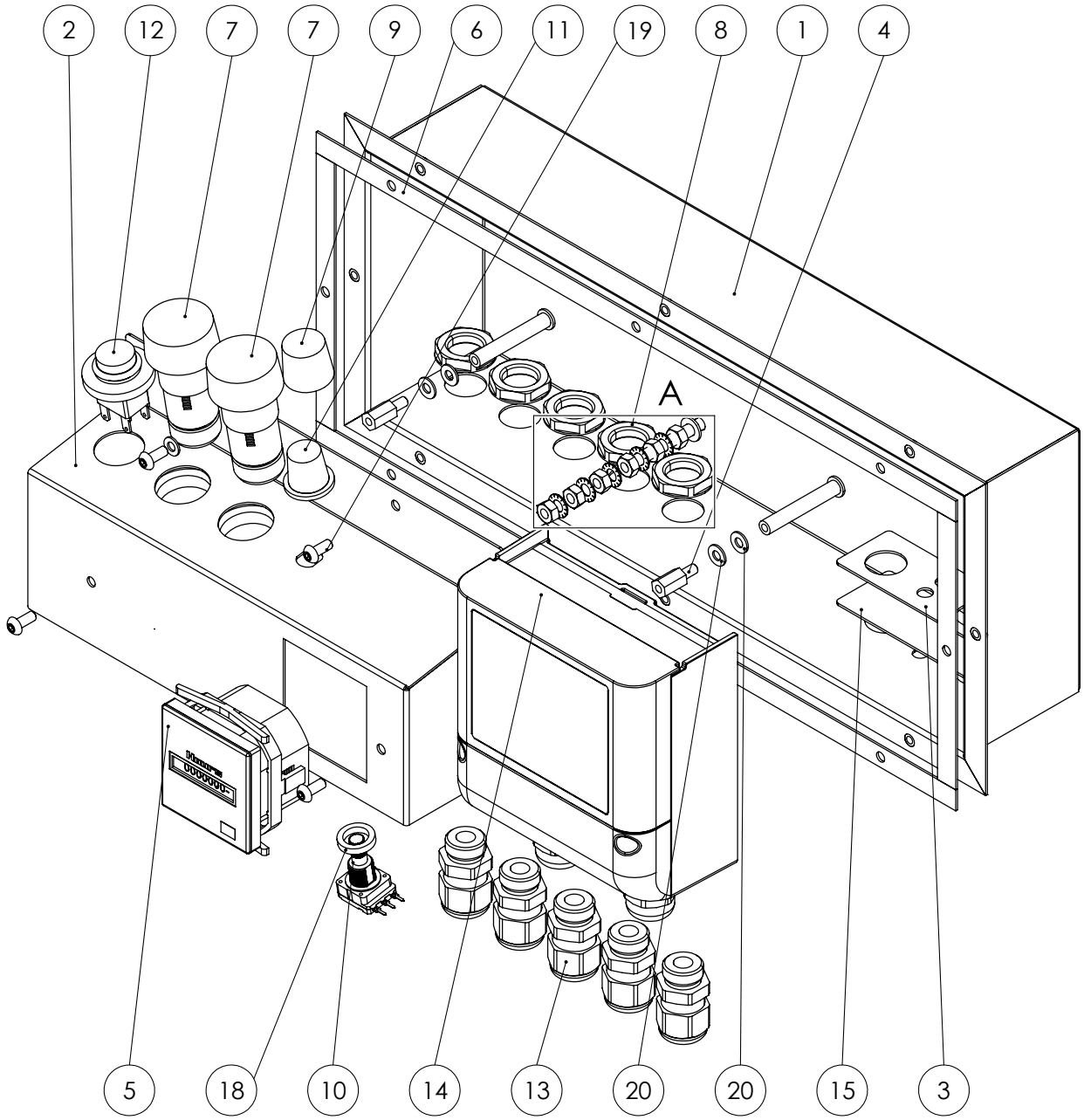

Nr.	Bezeichnung	Artikelnummer	Nr.	Bezeichnung	Artikelnummer
1	Elektrobox	P10006259	13	Kabelverschraubung	P10007561
2	Elek.-Montageblech	P10003305	14	Drucksensor	P10006258
3	Dichtblech	P10006260	15	Dichtband	P10000357
4	Distanzhülse	P10001555	16	Scheibe	P10001134
5	Betriebsstundenzähler	P10001137	17	Scheibe	P10001310
6	Dichtband	P10000357	18	Distanzhülse	P10000364
7	Signalleuchte	P10002353	19	Schraube	P10000782
8	Mutter	P10007562	20	Scheibe	P10000038
9	Kappe	P10001249	21	Mutter	P10000006
10	Potentiometer	P10001751	22	Scheibe	P10000404
11	Drehknopf	P10001250	23	Schraube	P10001958
12	Schalter	P10001376			

Luftaustritt

Info
Die Positionsnummern der Ersatzteile unterscheiden sich von den in der Anleitung verwendeten Positionsnummern der Bauteile.

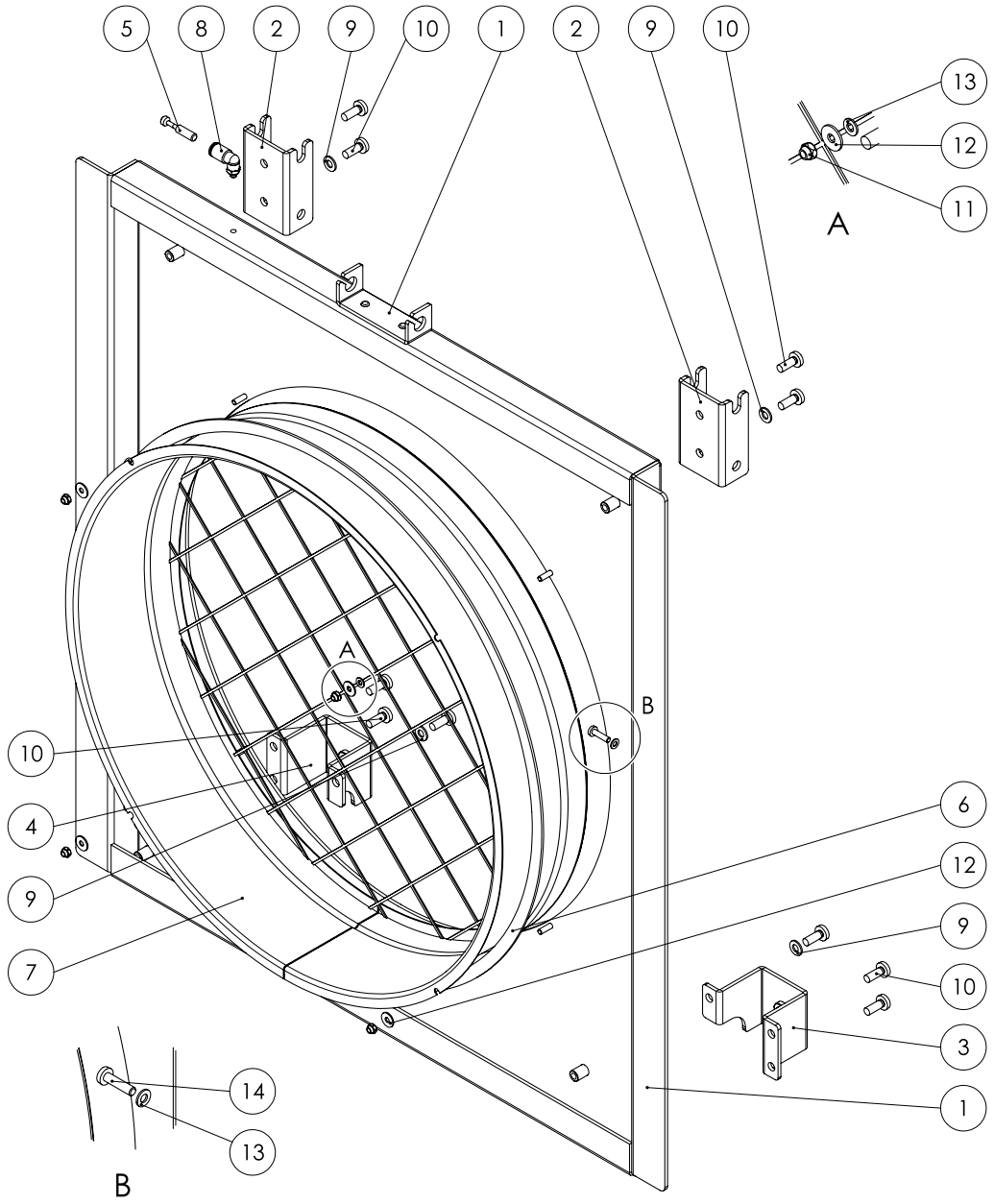

Nr.	Bezeichnung	Artikelnummer	Nr.	Bezeichnung	Artikelnummer
1	Stirnblech	P10003731	8	Winkelverschraubung	P10001306
2	Gestell Halter	P10003319	9	Scheibe	P10001133
3	Stoßstangen Halter	P10003320	10	Schraube	P10001200
4	Stoßstangen Halter	P10003321	11	Mutter	P10000013
5	Verschlussstopfen 5mm	P10001646	12	Scheibe	P10000449
6	Dichtband	P10000357	13	Scheibe	P10001310
7	Bundkragen DN 450	P10000656	14	Schraube	P10001960

Gestell

Info
Die Positionsnummern der Ersatzteile unterscheiden sich von den in der Anleitung verwendeten Positionsnummern der Bauteile.

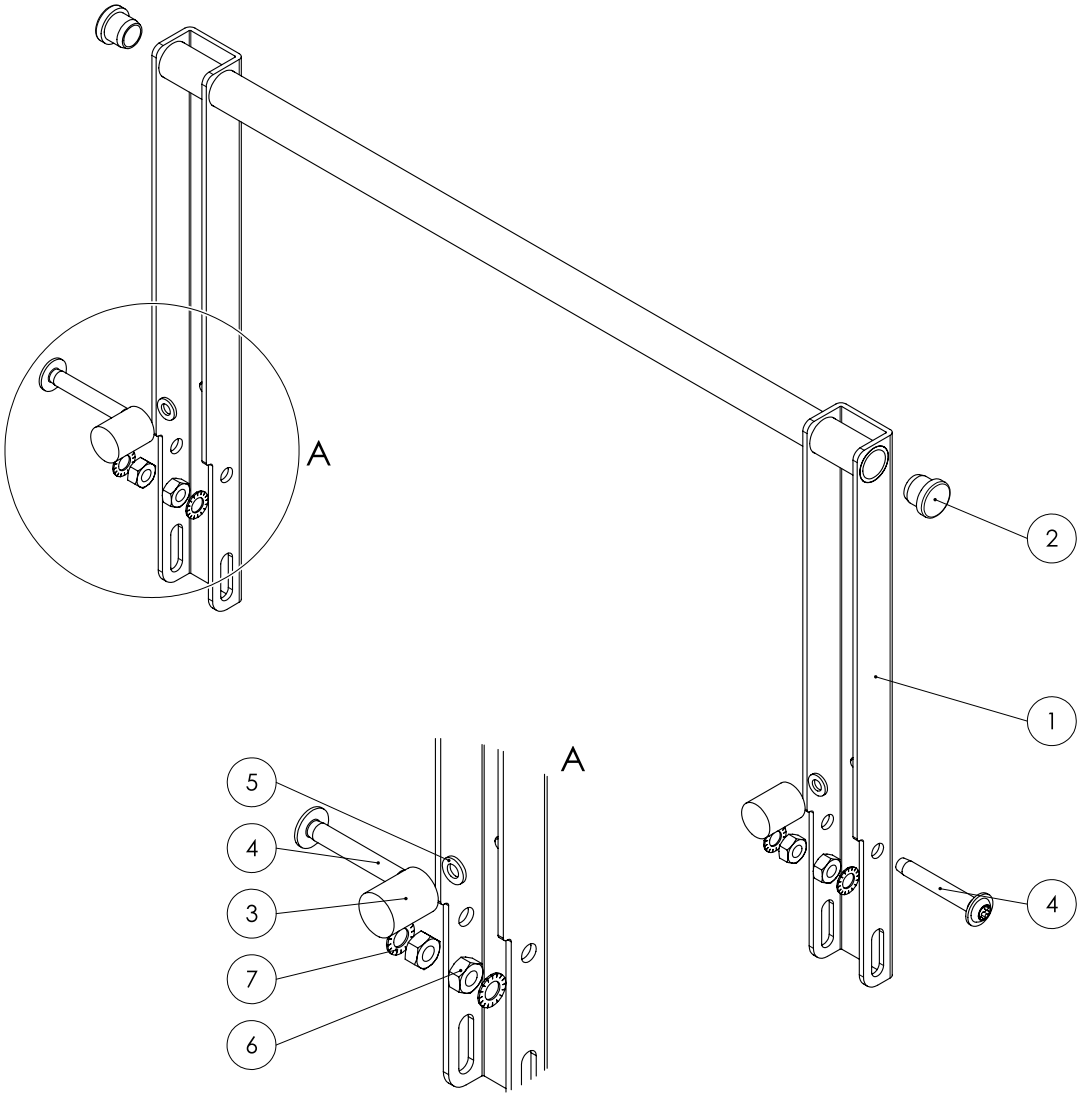

Nr.	Bezeichnung	Artikelnummer	Nr.	Bezeichnung	Artikelnummer
1	Gestell	P10003729	5	Scheibe	P10000019
2	Lamellenstopfen	P10002041	6	Mutter	P10001188
3	Gummipuffer	P10001546	7	Scheibe	P10001111
4	Schraube	P10001594			

Rammschutz

Info
Die Positionsnummern der Ersatzteile unterscheiden sich von den in der Anleitung verwendeten Positionsnummern der Bauteile.

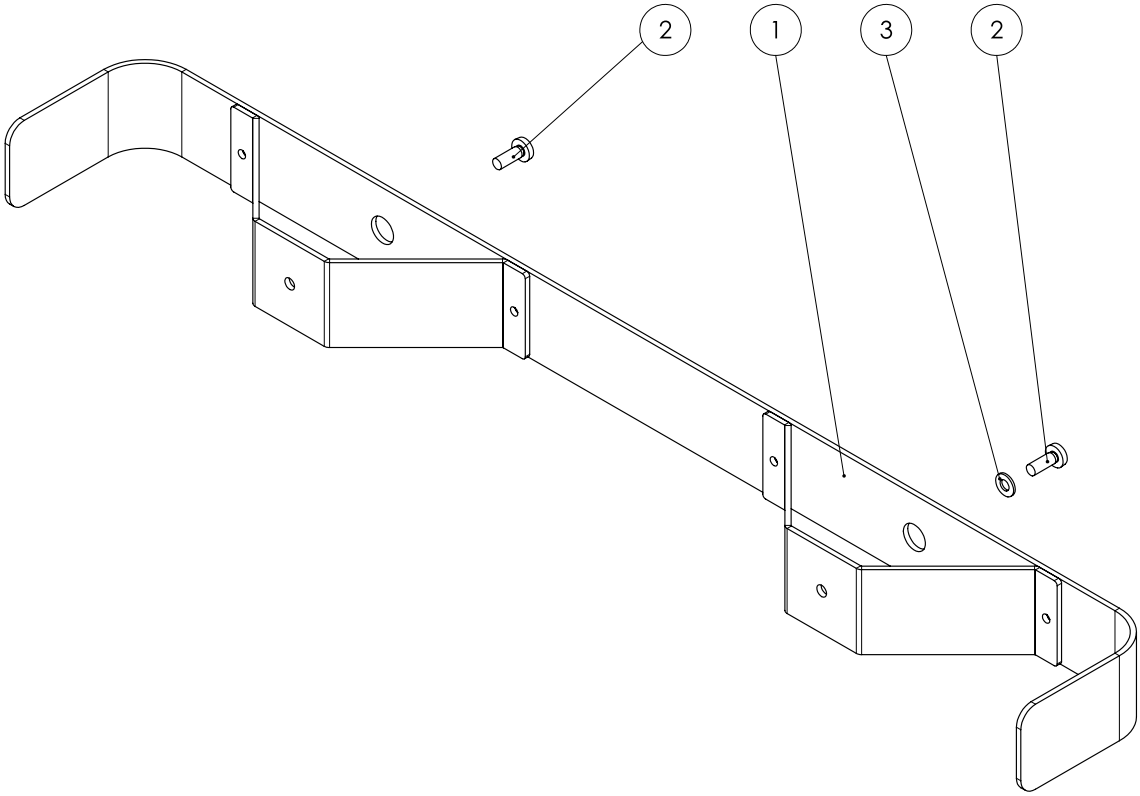

Nr.	Bezeichnung	Artikelnummer	Nr.	Bezeichnung	Artikelnummer
1	Stoßstange		3	Scheibe	
2	Schraube				

Schaltpläne

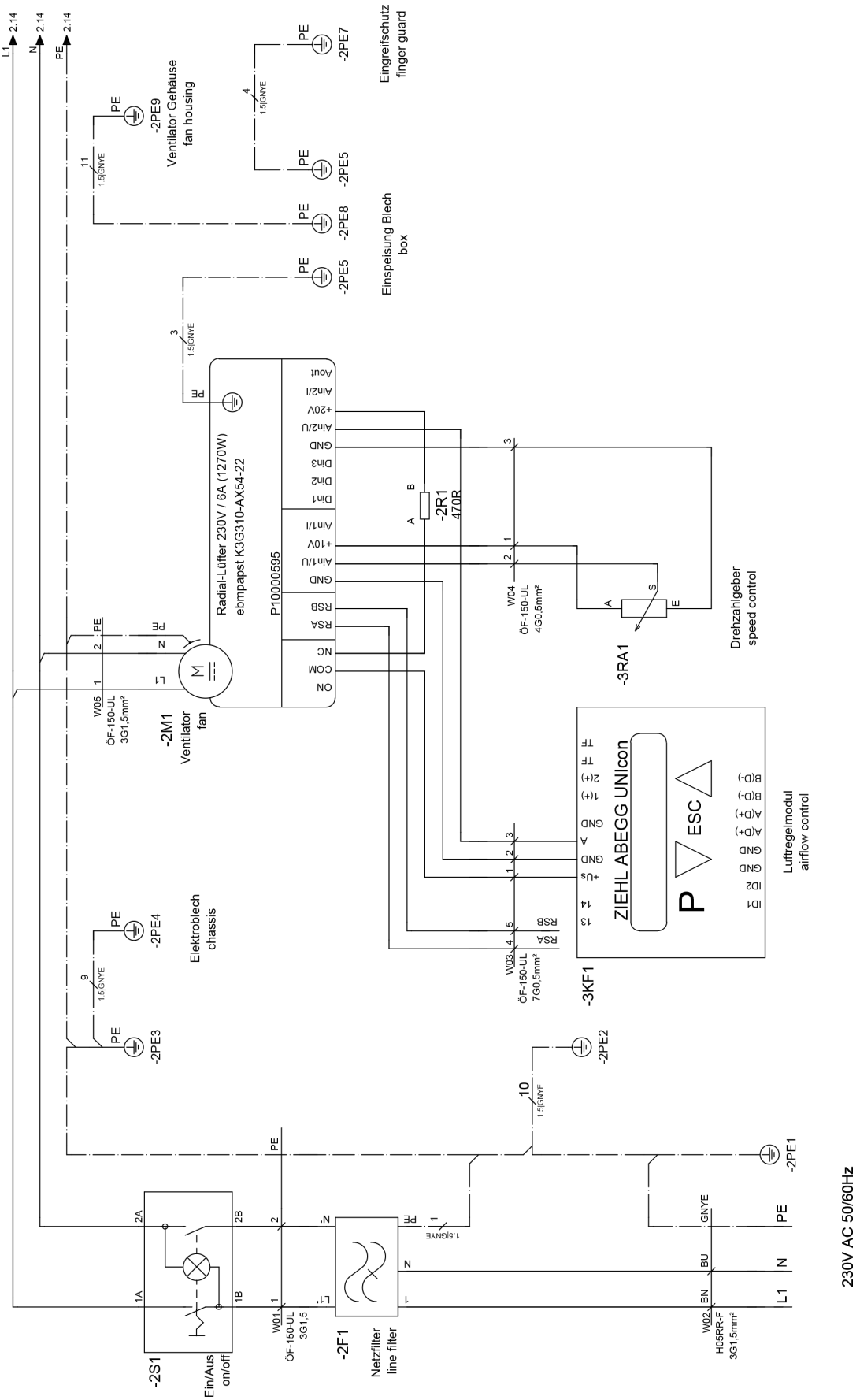

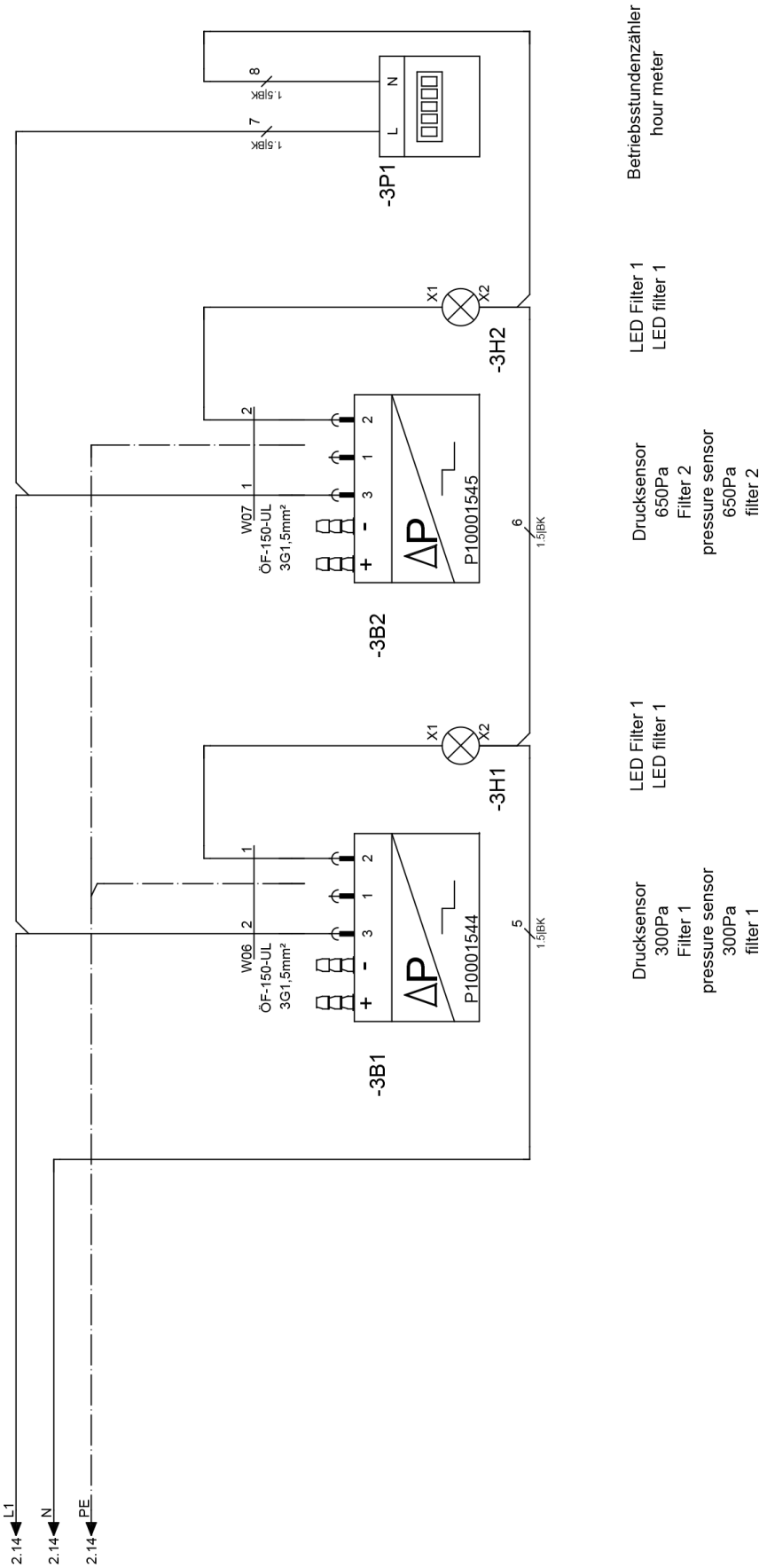
Betriebsstundenzähler
hour meter
LED Filter 1
LED filter 1
Drucksensor
650Pa
Filter 2
pressure sensor
650Pa
filter 2
LED Filter 1
LED filter 1
Drucksensor
300Pa
Filter 1
pressure sensor
300Pa
filter 1
-3P1
-3H2
-3B2
-3H1
-3B1
P10001545
P10001544
W07
W06
ÖF-150-UL
3G1,5mm²
1,5BK
1,5BK
1,5BK
1,5BK
L1
N
PE
2.14
2.14
2.14

EU-Konformitätserklärung (Original)

Konformitätserklärung im Sinne der EG-Richtlinie Maschinen 2006/42/EG, Anhang II Teil 1 Abschnitt A

Wir, die Trotec GmbH, erklären in alleiniger Verantwortung, dass das nachfolgend bezeichnete Produkt entwickelt, konstruiert und gefertigt wurde in Übereinstimmung mit allen einschlägigen Bestimmungen der EG-Richtlinie Maschinen i.d.F. 2006/42/EG.

Produktmodell / Produkt:	TAC 6500
Produkttyp:	Luftreiniger
Baujahr ab:	2024

Das Produkt entspricht außerdem allen einschlägigen Bestimmungen der folgenden Richtlinien/Verordnungen:

- 2011/65/EU
- 2014/30/EU

Angewandte harmonisierte Normen:

- EN ISO 12100:2010
- EN ISO 13849-1:2015
- EN ISO 13857:2019
- EN ISO 14118:2018
- EN 55011:2016
- EN 55011:2016/A1:2017
- EN 55011:2016/A11:2020
- EN 60204-1:2018
- EN 60335-1:2012
- EN 60335-1:2012/AC:2014
- EN 60335-1:2012/A11:2014
- EN 60335-1:2012/A13:2017
- EN 60335-1:2012/A15:2021
- EN 60335-2-65:2003
- EN 60335-2-65:2003/A11:2012

Angewandte nationale Normen und technische Spezifikationen:

- EN 55011:2016/A2:2012
- EN 60335-1:2012/A16:2023
- EN 60335-2-65:2003/A1:2008
- EN 60335-2-65:2003/A12:2022
- EN 60335-2-65:2003/A2:2022
- EN 60335-2-65:2003/C1:2004
- EN 62233:2008

Hersteller und Name des Bevollmächtigten der technischen Unterlagen:

Trotec GmbH

Grebbener Straße 7, D-52525 Heinsberg

Telefon: +49 2452 962-400

E-Mail: info@trotec.de

Ort und Datum der Ausstellung:

Heinsberg, den 17.11.2024

Joachim Ludwig, Geschäftsführer

Trotec GmbH

Grebbener Str. 7
52525 Heinsberg
Germany
+49 2452 962-0
+49 2452 962-200

online@trotec.com
www.trotec.com

TAC 6500

EN

ORIGINAL INSTRUCTIONS
AIR CLEANER

TROTEC

TRT-BA-TAC6500-TC25TTRT10022-006-EN

Table of contents

Information on the use of these instructions 2

Safety 2

Information about the device 4

Transport and storage 5

Assembly and start-up 6

Operation 9

Available accessories 10

Errors and faults 10

Maintenance 11

Disposal 12

Technical annex 13

EU Declaration of Conformity (original) 32

Information on the use of these instructions

Symbols

Danger
This signal word indicates a hazard with a high risk level which, if not avoided, will result in serious injury or death.

Warning
This signal word indicates a hazard with an average risk level which, if not avoided, can result in serious injury or death.

Warning of electrical voltage
This symbol indicates dangers to the life and health of persons due to electrical voltage.

Caution
This signal word indicates a hazard with a low risk level which, if not avoided, can result in minor or moderate injury.

Notice
This signal word indicates important information (e.g. material damage), but does not indicate hazards.

Info
Information marked with this symbol helps you to carry out your tasks quickly and safely.

Follow the manual
Information marked with this symbol indicates that the instructions must be observed.

You can download the current version of these instructions via the following link:

TAC 6500

https://hub.trotec.com/?id=42771

Safety

Read this manual carefully before starting or using the device. Always store the manual in the immediate vicinity of the device or its site of use.

Warning
Read all safety warnings and all instructions.
Failure to follow the warnings and instructions may result in electric shock, fire and/or serious injury.
Save all warnings and instructions for future reference.
This appliance can be used by children aged from 8 years and above and persons with reduced physical, sensory or mental capabilities or lack of experience and knowledge if they have been given supervision or instruction concerning use of the appliance in a safe way and understand the hazards involved.
Children shall not play with the appliance. Cleaning and user maintenance shall not be done by children without supervision.

- Do not use the device in potentially explosive rooms or areas and do not install it there.
- Do not use the device in an aggressive atmosphere.
- Place the device in an upright and stable position on a horizontal and stable surface.
- Let the device dry out after a wet clean. Do not operate it when wet.
- Do not use the device with wet or damp hands.
- Do not expose the device to directly squirting water.
- Never insert any objects or limbs into the device.
- Do not cover the device during operation.
- Do not sit on the device.
- This appliance is not a toy. Keep away from children and animals.
- Check accessories and connection parts for possible damage prior to every use of the device. Do not use any defective devices or device parts.

- Ensure that all electric cables outside of the device are protected from damage (e.g. caused by animals). Never use the device if electric cables or the power connection are damaged!
- The mains connection must correspond to the specifications in the Technical annex.
- Insert the mains plug into a properly fused mains socket.
- Observe the technical data when selecting extensions to the power cable. Completely unroll the extension cable. Avoid electrical overload.
- Before carrying out maintenance, care or repair work on the device, remove the mains plug from the mains socket. Hold onto the mains plug while doing so.
- Switch the device off and disconnect the power cable from the mains socket when the device is not in use.
- Do not under any circumstances use the device if you detect damages on the mains plug or power cable.
  If the supply cord is damaged, it must be replaced by a special cord or assembly available from the manufacturer or its service agent.
  Defective power cables pose a serious health risk!
- When positioning the device, observe the minimum distances from walls and other objects as well as the storage and operating conditions specified in the Technical annex.
- Make sure that the air inlet and outlet are not obstructed.
- Make sure that there are no loose items or dirt located in the immediate surroundings of air inlet and air outlet.
- Do not remove any safety signs, stickers or labels from the device. Keep all safety signs, stickers and labels in legible condition.
- Make sure that the suction side is kept free of dirt and loose objects.
- Dispose of replaced filters properly, especially after filtering substances hazardous to health.
- Never use the device as storage place or footstep.

Intended use

Only use the device to clean atmospheric air from non-conducting and non-combustible dusts, fogs or suspended matter whilst using the appropriate filter classes and adhering to the technical data.

The device is intended to be used in commercial areas.

Any use other than the intended use is regarded as misuse.

Reasonably foreseeable misuse

- Do not place the device on wet or flooded ground.
- Do not place any objects, e.g. clothing, on the device.
- Do not use outdoors.
- Do not use the device to siphon off vapours or fluids.
- Do not make any unauthorised modifications, alterations or structural changes to the device.

Personnel qualification

People who use this device must:

- have basic knowledge of how to safely handle electrical equipment.
- have read and understood the instructions, especially the Safety chapter.

Electrically skilled person

Electrically skilled personnel must be able to read and understand electric circuit diagrams, to put electrical systems into service and to maintain them, to wire control cabinets, to ensure the functionality of electrical components and to identify possible hazards from electrical and electronic systems.

Instructed person

Instructed persons have been informed of the tasks they were entrusted with as well as of potential hazards resulting from inappropriate behaviour. They are allowed to operate and transport the device and perform simple maintenance activities (cleaning the housing, cleaning the fan).

The device is to be maintained and looked after by instructed personnel.

Residual risks

Warning of electrical voltage
Work on the electrical components must only be carried out by an authorised specialist company!

Warning of electrical voltage
Before any work on the device, remove the mains plug from the mains socket!
Do not touch the mains plug with wet or damp hands.
Hold onto the mains plug while pulling the power cable out of the mains socket.

Caution
Risk of injury from parts being whirled up!
Before switching the device on, make sure that there are no loose parts (clothing, hair ...) located near the air inlet or outlet!

Notice
Observe the overvoltage protection.
The device comes equipped with an overvoltage protection. When checking for electrical safety, please bear in mind that the test voltage has to be reduced to 250 V.

Notice
Do not operate the device without an air filter inserted into the air inlet!
Without the air filter, the inside of the device will be heavily contaminated. This can reduce the performance and result in damage to the device.

Notice
Do not use abrasive cleaners or solvents to clean the device.

Behaviour in the event of an emergency

1. Switch the device off.
2. Disconnect the device from the mains by removing the mains plug from the socket. When doing so, be sure to hold the plug, not the cable.
3. Do not reconnect a defective device to the mains.

Information about the device

Device description

Air cleaners are used to filter the room air. On building sites and renovation areas high concentrations of dust can arise, for instance when using angle grinders or during blasting, chiselling or demolition operations as well as when mixing dry mortar or tile cement.

Depending on the inserted filter, the air cleaners of the TAC series serve to eliminate various dusts, e.g. from asbestos, building rubble, quartz, flour, wood, etc., but also mould spores, paint particles and mineral fibres in the air, possibly arising during the above-mentioned operations.

This dust is to be vacuumed off as close as possible to the point of origin in order to reduce the pollution of the breathing air to a minimum. Depending on the used filter quality it is permissible to employ the device for the separation of quartziferous mineral dusts, wood dust, lead-containing dusts, artificial mineral fibres or high-temperature fibres.

The air cleaner comes equipped with a sensor-supported Flowmatic control for the automatic retention of the preselected air volume.

Application as vacuum generator for mould remediation and asbestos abatement is also a possibility. In case of other hazardous substances there are additional requirements; hence observe the corresponding Technical Rules for Hazardous Substances (TRGS) or the country-specific regulations.

The device is suited for:

- producing a vacuum in a room, e.g. in heavily contaminated spaces;
- air purification in workspaces via air circulation, e.g. indoor building sites, workshops etc.;
- producing overpressure in a room, e.g. cleanroom;
- supplying filtered fresh air.

The device is structured as follows:

- housing with stacking aid
- adjustable fan for air transport
- filter monitoring for air volume flow

The device may be equipped with various filters. It provides the user with the possibility of configuring both the filter quality and the filter chain arrangement for the respective field of application. The filters must be selected according to the area of application.

The device is approvable for asbestos abatement as per TRGS 519, dust class H.

Info
The filters are not included in the scope of delivery!
Choose the filters according to the area of application from our filter range. Insert the selected filters prior to initial start-up.

Device depiction

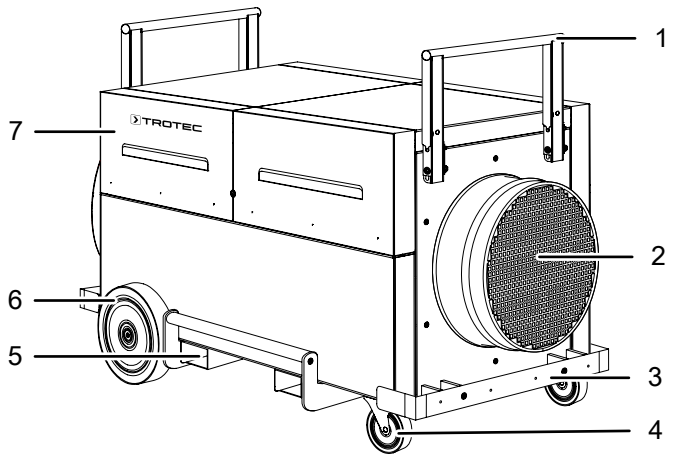

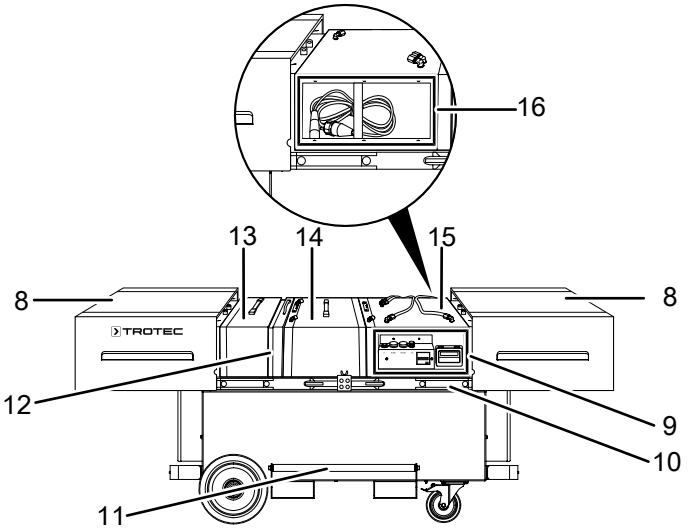

No.	Designation
1	stacking / push handle
2	air intake opening with hose / pipe connection
3	shock protection
4	swivel castor with brake (rubber, non-marking)
5	forklift pocket
6	wheel (rubber, non-marking)
7	hinged cover
8	sliding cover
9	control panel
10	telescopic slide
11	lifting handle
12	tensioning frame
13	pre-filter box
14	main filter box
15	fan box
16	cable storage compartment

Transport and storage

Notice

If you store or transport the device improperly, the device may be damaged.
Note the information regarding transport and storage of the device.

Transport

Before transporting the device, observe the following:

- The device is switched off.
- The device is disconnected from the mains and the mains plug has been disconnected.

After transporting the device, proceed as follows:

- The device has been set up in an upright and stable position.

Storage

When the device is not being used, observe the following storage conditions:

- Store the device in a dry location and protected from frost and heat.
- Store the device in an upright position where it is protected from dust and direct sunlight.
- If required, use a cover to protect the device from invasive dust.

Assembly and start-up

Scope of delivery

- 1 x Device
- 1 x Manual

Unpacking the device

Warning
There is a danger of suffocation for children due to packaging material! Keep packaging films and parts away from children. There is a risk of death due to suffocation.

1. Open the cardboard box and take the device out.
2. Completely remove the packaging.
3. Fully unwind the power cable. Make sure that the power cable is not damaged and that you do not damage it during unwinding.

Assembly

Sliding covers

Please proceed as follows to open the sliding covers (8):

1. Pull the stacking handles (1) up and fold them down.
2. Pull the sliding covers (8) outwards with a jerk and shove it apart all the way to the stop.

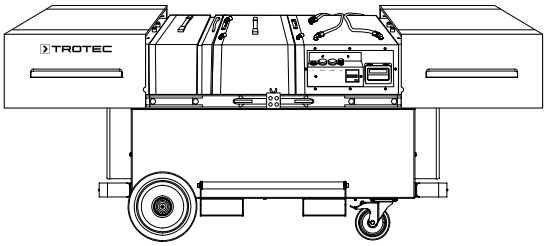

Please proceed as follows to close the sliding covers (8):

1. Push the sliding covers (8) together until they lock in place.
2. Tilt the stacking handles (1) up and lock them in place.

Hinged covers

In order to open the hinged covers (7), swing them up until they are held in place by the magnets.
Proceed in reverse order to close the hinged covers.

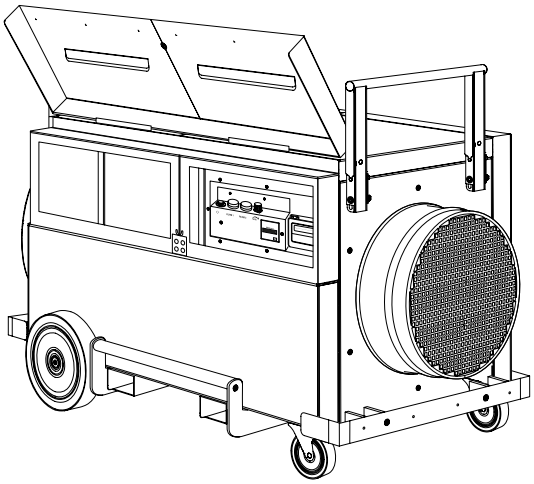

Inserting the filters

Info
The filters are not included in the scope of delivery! Choose the filters according to the area of application from our filter range. Insert the selected filters prior to initial start-up.

Prior to start-up the filter chain of the device must be configured according to the desired field of application. For this, two filter boxes are available.

1. Open the sliding cover (8).
2. Pull out the tensioning frame (12) towards the top.
3. Remove further boxes from the device as required.

Notice
For all filter installations always observe the correct flow direction according to the direction of the air current (air flow direction: from back to front)!
Note that the main filter is locked at the bottom of the housing. The lock is located under the tensioning frame (12) and the prefilter (13).

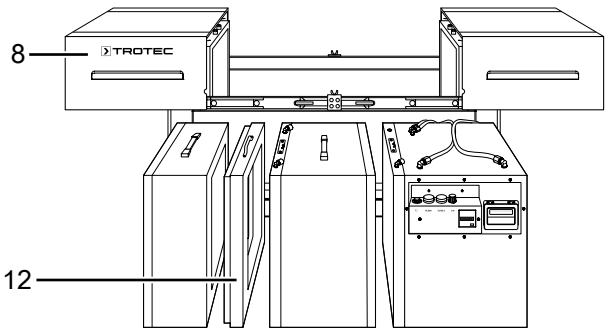

Configuration

The TAC series is equipped with Vario-shift function. This means that the filter elements can be variably arranged for all application scenarios and in line with the regulations.

- The **building site configuration** for the separation of suspended matter as per DIN EN 60335-2-69 to dust class H; main priority with these applications has the filtering of dust particles dangerous to health, to some extent even carcinogenic. The entire filter ladder has to be operated at underpressure to prevent unfiltered air from escaping even in case of leakages when sucking off these dusts. Which means that the **fan is to be positioned downstream of the main filter!** Both are to be braced using tensioning elements on the unit side so that the high-efficiency particulate air filter does not come into contact with polluted air at the outlet during the entire operating time and the risk of leaks is minimized!

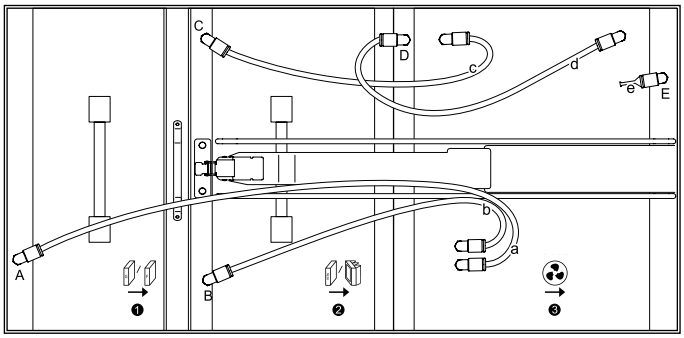

- The **cleanroom configuration** for the separation of suspended matter as per DIN EN 1822-1:1998 to filter class H14 (in case of a substantially reduced air volume filters with higher filtration efficiencies are also an option); as a rule, air from a polluted area is fed to a cleanroom, e.g. as fresh air supply. The applicable regulations usually demand that the filtered air may only come into contact with a clean air pipe/duct operated at overpressure. Therefore, the **fan is to be positioned upstream of the main filter!** Here, too, the elements are to be braced as stated for the building site configuration!

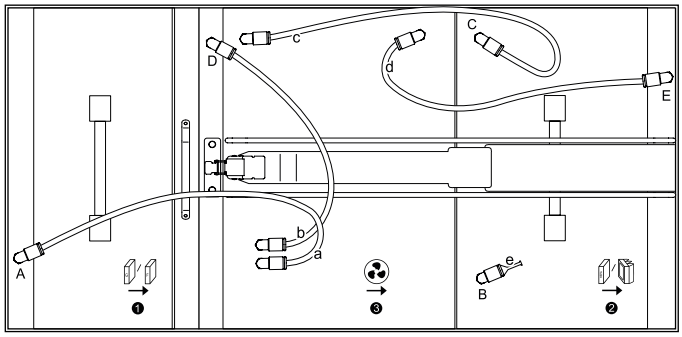

- **Generic configuration** for air purification applications filtering coarse dust or fine particulates as per DIN EN 779 to filter class F9; these applications do not require any particular fan position. For reasons of simplified filter change management it is recommended for the **fan to be the last element** to be incorporated and braced.

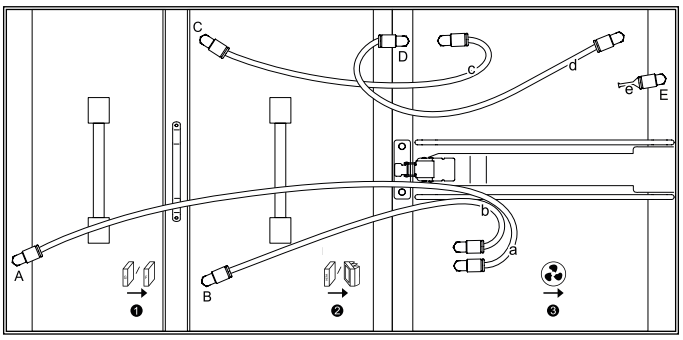

Notice

For the individual configurations it is important to make sure that the air hoses (marked a, b, c, d) and the dummy plug (23) are connected to the measuring points (marked A, B, C, D, E) according to the box arrangement (pre-filter = 1 + main filter = 2 + fan = 3). Otherwise the filter monitoring will not be working!

Example:

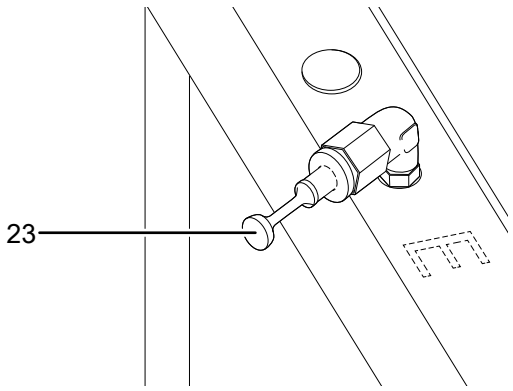

Start-up

When positioning the device, observe the minimum distance from walls or other objects as described in the chapter Technical annex.

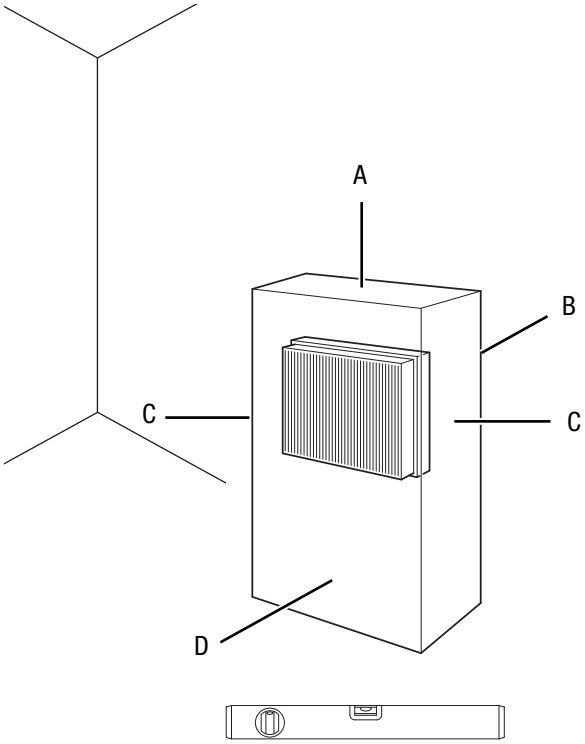

- Before restarting the device, check the condition of the power cable. If there are doubts as to the sound condition, contact the customer service.
- Place the device in an upright and stable position on a horizontal and stable surface.
- Do not create tripping hazards when laying the power cable or other electric cables, especially when positioning the device in the middle of the room. Use cable bridges.
- Ensure that the extension cables are completely unrolled.
- Position the device near the source of air contamination.
- When positioning the device, keep a sufficient distance to heat sources.
- Make sure that no curtains or other objects interfere with the air flow.
- Make sure that the air inlet and outlet are not obstructed.

Installation of the device in the room, the air of which is to be purified

- When positioning the device, make sure it is located in the centre of the room the air of which is to be cleaned. Alternatively, you can also position the device near the source of air contamination.
- Prior to operation you have to ensure that the filters have been installed in the device as desired.
- The device works in recirculation mode, this means that the contaminated air enters the air cleaner via the air inlet opening and is blown out through the air outlet opening in purified state.

Air purification in sealed off area via air circulation:

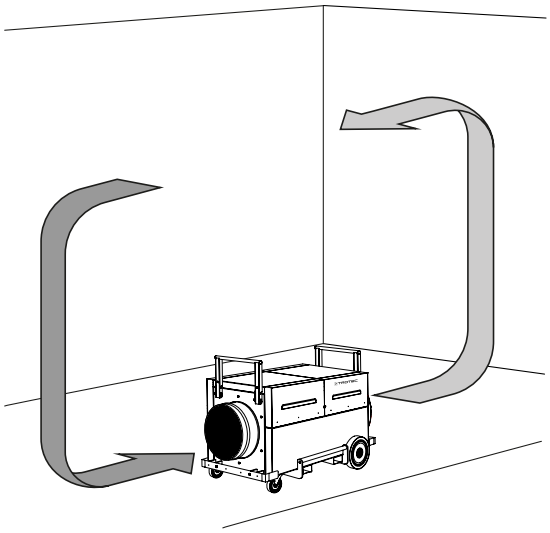

Installation of the device outside of the room, the air of which is to be purified

The device can be connected in either recirculation or ventilation mode.

- In recirculation mode, the air to be cleaned is led via a hose from the room into the air inlet opening of the device. The purified air is fed through another hose from the air outlet opening and back into the room.
- In ventilation mode, the air to be cleaned is led via a hose from the room into the air inlet opening of the device. This creates a slight negative pressure in the room. Clean, fresh air flows in from outside.

Installation variants for maintaining the pressure:

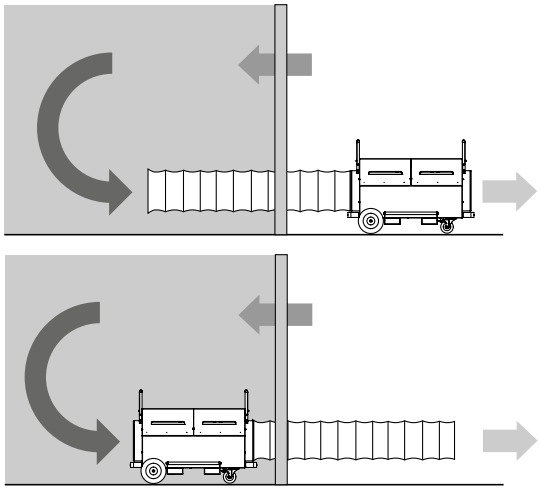

When connecting hoses, the following must be observed:

- The used pipes and hoses must be designed for the available static compression of the fans. They should preferably be laid in a straight line and at full length. 7.6 m of air hose each can be connected to the air inlet and air outlet openings of the device.
- There ought to be a minimum distance of 1 m between air inlet and air outlet opening.

Connecting the power cable

- Connect the mains plug to a properly secured socket.

Operation

Operating elements

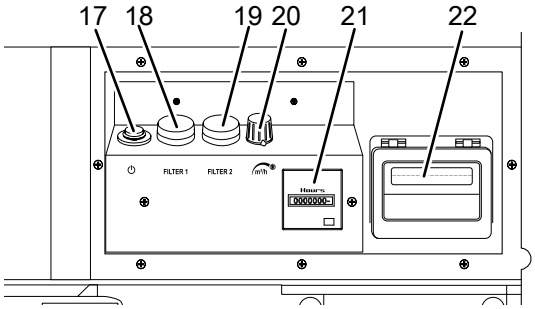

No.	Designation	Meaning
17	*Power* button	Switching the device on or off
18	*Filter 1* warning light	Indication of required coarse or fine filter change
19	*Filter 2* warning light	Indication of required HEPA or bag filter change
20	*Air volume* control dial	For setting the desired air volume
21	Operating hours counter	Indication of operating hours
22	Flowmatic with display	Indication of the air volume (volumetric flow)

Switching the device on

1. Make sure that neither the air inlet nor the air outlet opening is covered.
2. Turn the *Air volume* control dial (20) counter-clockwise to the lowest level.
3. Press the *Power* button (17).
   ⇨ The *Power* button (17) lights up.

Adjusting the air volume

By use of the stepless *air volume* control dial (20) you can adjust the fan speed and thus regulate the air volume conveyed by the device.

Shutdown

Warning of electrical voltage

Do not touch the mains plug with wet or damp hands.

- Switch off the device.
- Disconnect the device from the mains by removing the mains plug from the socket. When doing so, be sure to hold the plug, not the cable.

Available accessories

Warning
Only use accessories and additional equipment specified in the instructions.
Using insertion tools or accessories other than those specified in the instructions may cause a risk of injury.

Designation	Article number
G4 Z-line filter / ISO coarse 75 %	7.160.000.454
F7 pleated filter cartridge / ISO ePM10 75 %	7.160.000.476
F7 bag filter / ISO ePM10 75 %	7.160.000.477
H13 HEPA filter approved for dust class H	7.160.000.478
G3 spray paint filter / ISO coarse 30 %	7.160.000.479
Activated carbon	7.165.006.500
Air transport hose Tronect SP-T, length 7.6 m	6.100.001.214

Errors and faults

The device has been checked for proper functioning several times during production. If malfunctions occur nonetheless, check the device according to the following list.

The device does not start:

- Check the power connection.
- Check the power cable and mains plug for damage.
- Check the on-site fusing.
- Wait for 10 minutes before restarting the device. If the device is not starting, have the electrics checked by a specialist company or by Trotec.

The device is loud or vibrates:

- Check whether the device is set up in a stable and upright position.

The device gets very warm, is loud or is losing power:

- Check the air inlet and air filter for dirt. Remove external dirt.

The device gives off an unpleasant odour:

- Smoke, e.g. dense tobacco smoke, odours and contaminations may be in the air. Ventilate the room.

The device still does not operate correctly after these checks:

Contact the manufacturer's customer service. If necessary, take the device to an authorised specialist electrical company or to the manufacturer for repair.

Maintenance

Activities required before starting maintenance

Warning of electrical voltage
Do not touch the mains plug with wet or damp hands.

- Switch the device off.
- Disconnect the device from the mains by removing the mains plug from the socket. When doing so, be sure to hold the plug, not the cable.

Warning of electrical voltage
Tasks which require the device to be opened must only be carried out by authorised specialist companies or by the manufacturer.

Notice
Observe the overvoltage protection.
The device comes equipped with an overvoltage protection. When checking for electrical safety, please bear in mind that the test voltage has to be reduced to 250 V.

Cleaning the housing

Clean the housing with a soft, damp and lint-free cloth. Make sure that no moisture enters the housing. Protect electrical components from moisture. Do not use any aggressive cleaning agents such as cleaning sprays, solvents, alcohol-based or abrasive cleaners to dampen the cloth.

Visual inspection of the inside of the device for dirt

1. Remove the air filters.
2. Use a torch to illuminate the openings of the device.
3. Check the inside of the device for dirt.
4. If you see a thick layer of dust, clean the inside of the device with a vacuum cleaner.
5. Reinsert the air filters.

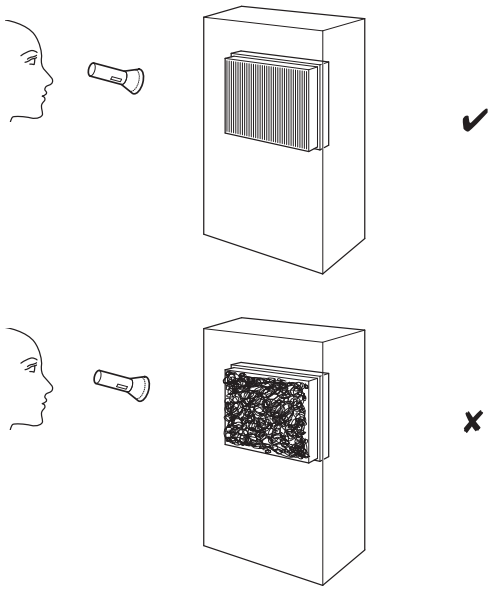

Filter change

The filters must be replaced when the filter change warning light for filter 1 (18) or filter 2 (19) lights up during operation and an acoustic signal is emitted.

1. Detach air hose A from the measuring point.
2. Pull out the tensioning frame (12) towards the top.
3. Pull the pre-filter box (13) out of the device in an upward motion and remove the filters from the box.
4. If required, also loosen the clasp and the locking lever on the filter boxes.
5. Disconnect the air hoses B and C from the measuring points.
6. Move the main filter box (14) a little sideways.
7. Pull the main filter box (14) out of the device in an upward motion and remove the filters from the box.
8. For assembling the filter boxes please proceed in reverse order.

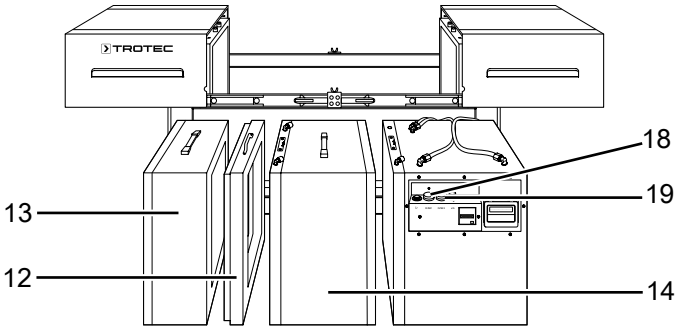

Lubricating the telescopic slides

The covers' telescopic slides (10) are to be lubricated after cleaning or as needed.

Disposal

Always dispose of packing materials in an environmentally friendly manner and in accordance with the applicable local disposal regulations.

The icon with the crossed-out wheeled bin indicates that this device and any associated components must not be disposed of with household waste at the end of their life, in accordance with the Waste Electrical and Electronic Equipment Directive (2012/19/EU) and national laws.

You will find collection points for free return of waste electrical and electronic equipment in your vicinity. The addresses can be obtained from your municipality or local administration. You can also find out about other return options that apply for many EU countries on the website https://hub.trotec.com/?id=45090. Otherwise, please contact an official recycling centre for electronic and electrical equipment authorised for your country.

The separate collection of waste electrical and electronic equipment aims to enable the re-use, recycling and other forms of recovery of waste equipment as well as to prevent negative effects for the environment and human health caused by the disposal of hazardous substances potentially contained in the equipment.

Only for United Kingdom

According to Waste Electrical and Electronic Equipment Regulations 2013 (SI 2013/3113) (as amended) devices that are no longer usable must be collected separately and disposed of in an environmentally friendly manner.

Technical annex

Technical data

Parameter	Value
Model	**TAC 6500**
Article number	1.580.000.135
Max. air volume	5700 m^3/h
Recommended amount of air for dust class H Room size with filter surface H13	3000 m^3/h 200 m^3 26 m^2
Dust class (as per DIN 60335-2-69)	dust class H (transmittance ≤ 0.005 %) for substances with a max. allowable concentration of ≤ 0.1 mg/m^3, carcinogenic hazardous substances as per GefStoffV § 11 (Ordinance on Hazardous Substances), TRGS 905 or 906 (Technical Rules for Hazardous Substances), approvable for asbestos abatement as per TRGS 519
Motor power	1400 W
Power supply	1/N/PE ~ 230 V / 50-60 Hz
Nominal current	5.5 A
Connection cable	CEE 7/7, cable length 2.5 m rubber conduit (H05RR-F) length = 2.5 m
Air transport hose connector inlet/outlet side	450 mm
Sound level (at a distance of 1 m)	68 dB(A)
Dimensions (length x width x height)	1252 x 790 x 1026 mm
Weight	131 kg

Recommendation for filter combinations specific to the application and corresponding room size suitability			
		suitable for rooms sized up to [1]	
Fields of application	Filter combination	m^3	m^2
Coarse dust [2] (≤ 3 ACH[6])	G4	1400	560
Fine particulates [3] (≤ 3 ACH[6])	G4 + F7 to F9	750	300
Suspended matter [4] (≤ 3 ACH[6])	G4 + H13	200	80
Hygienic areas [5] (≤ 3 ACH[6])	G4 + H13	135	54

[1] With an assumed room height of 3 m; [2] Typical coarse dust tasks: sawing, filing; [3] Typical fine dust tasks: restoration works with materials containing minerals or glass wool; [4] Typical suspended matter tasks: grinding, asbestos abatement or mould remediation, mineral dusts etc.; [5] H13 downstream; [6] Air exchange per hour

Optional equipment (upon request)
Guiding wheels with pneumatic tyres, traceless
Trestle rollers (instead of guiding wheels)
Fork pockets for fork lifts

Performance chart

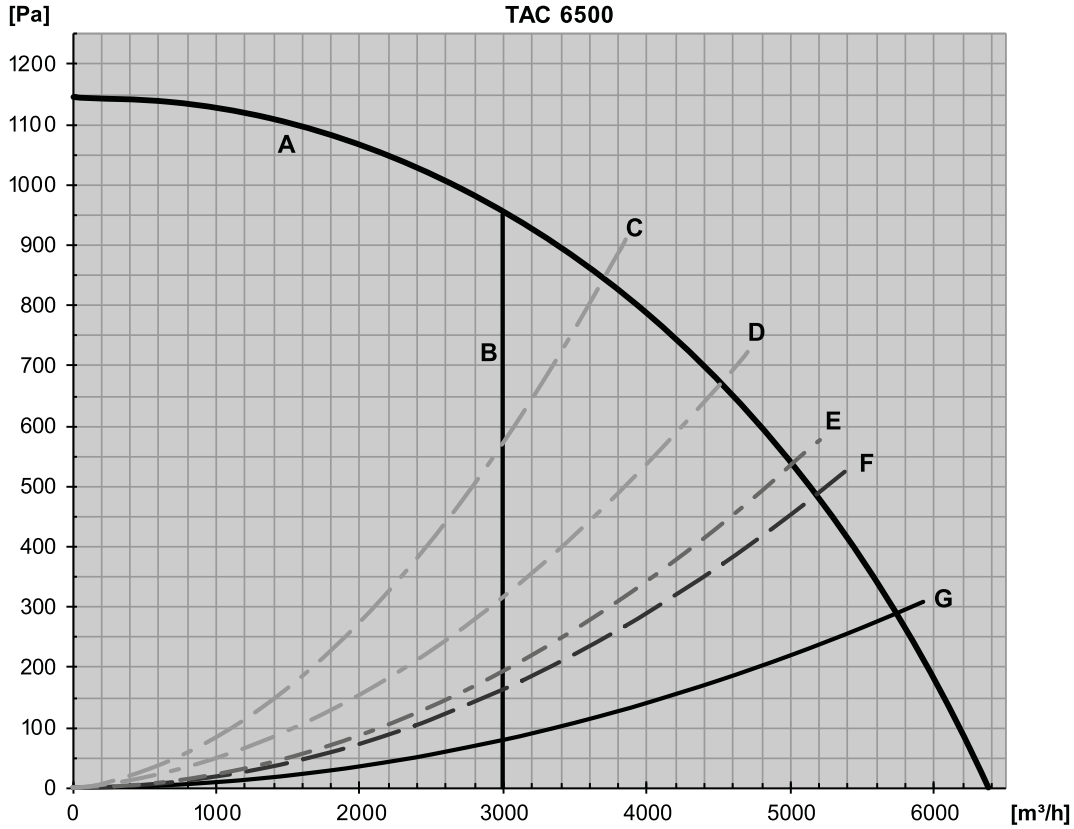

A	Fan
B	Recommended amount of air for dust class H
C	With G4+H13 filter combination (approval for dust class H) and air transport hose*
D	With G4+F7 filter combination and air transport hose*
E	With G4 filter and air transport hose*
E	With spray paint filter and air transport hose*
F	Without filter, with air transport hose*
* Connected to the pressure side, standard length 7.6 m, laid with one 90° arc. **When the air hose is laid stretched and arc-free, an increase of air volume by up to 25 % is possible!**	

Overview

Info

The position numbers of the spare parts differ from those describing the positions of the components mentioned in these instructions.

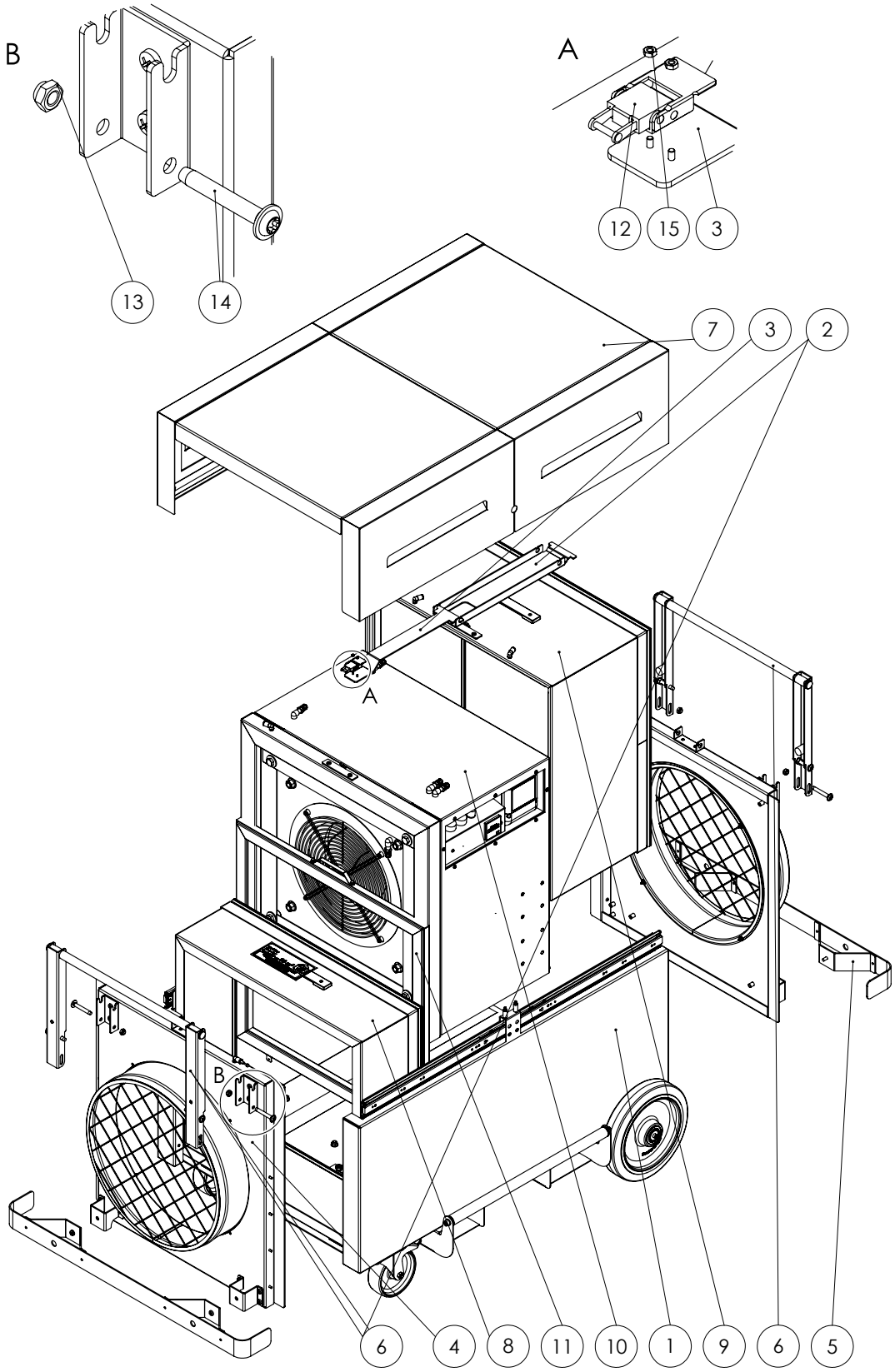

No.	Designation	Article number	No.	Designation	Article number
1	Basic housing	ZAT0001634	9	HEPA	ZAT0001743
2	Tension arm	P10003329	10	Fan	ZAT0002605
3	Tension rod	P10003328	11	Tension element	ZAT0002669
4	Air outlet	ZAT0001669	12	Spring tension element	P10000615
5	Impact protection	ZAT0001696	13	Nut	P10000099
6	Frame	ZAT0001676	14	Screw	P10001594
7	Cover	ZAT0001682	15	Nut	P10001121
8	Prefilter	ZAT0001702			

Basic housing

Info

The position numbers of the spare parts differ from those describing the positions of the components mentioned in these instructions.

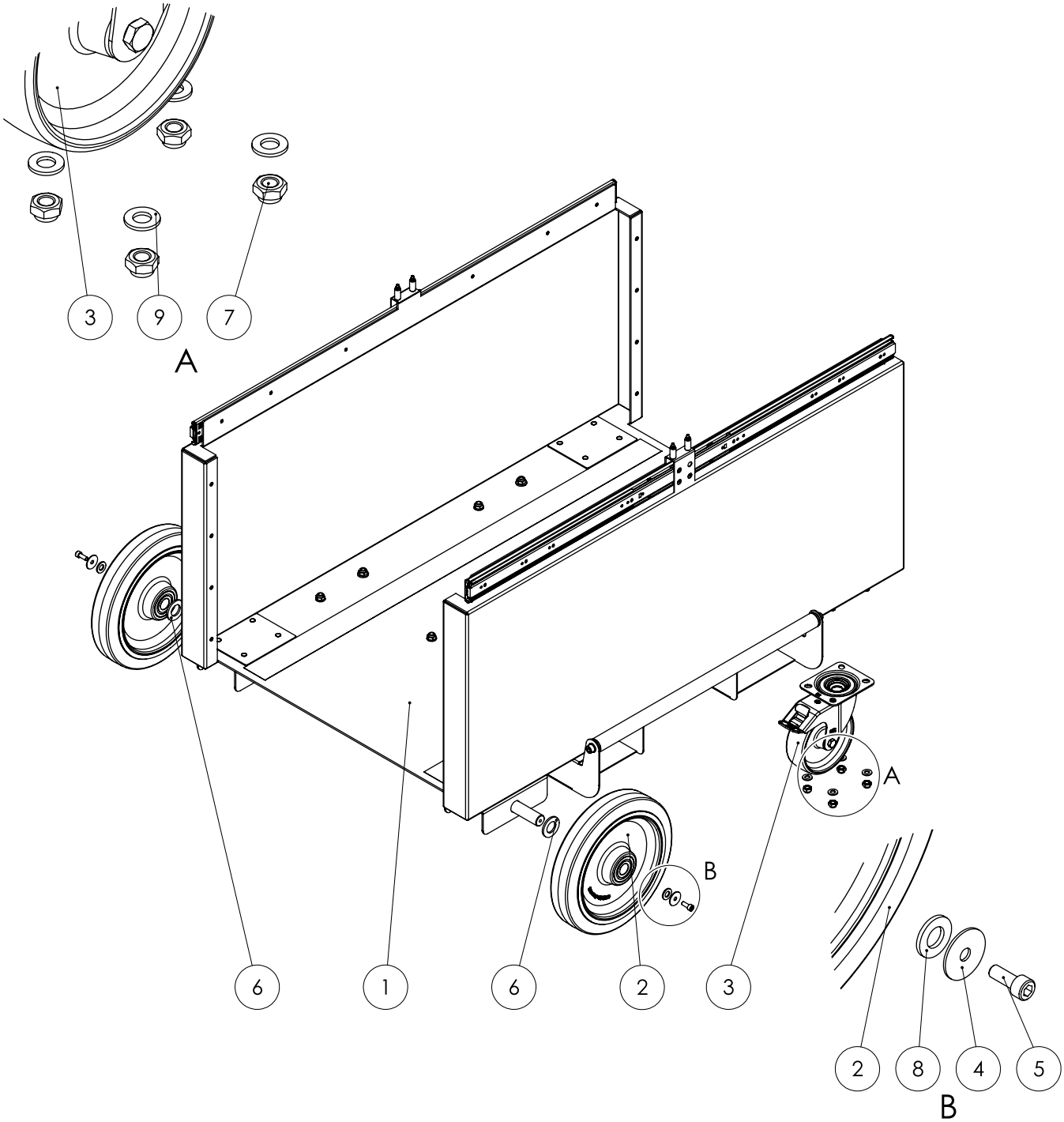

No.	Designation	Article number	No.	Designation	Article number
1	Bottom tray	ZAT0001635	6	Washer	P10001612
2	Wheel	P10001535	7	Nut	P10000099
3	Wheel	P10001534	8	Washer	P10000306
4	Washer	P10001119	9	Washer	P10000016
5	Screw	P10001252			

Prefilter

Info
The position numbers of the spare parts differ from those describing the positions of the components mentioned in these instructions.

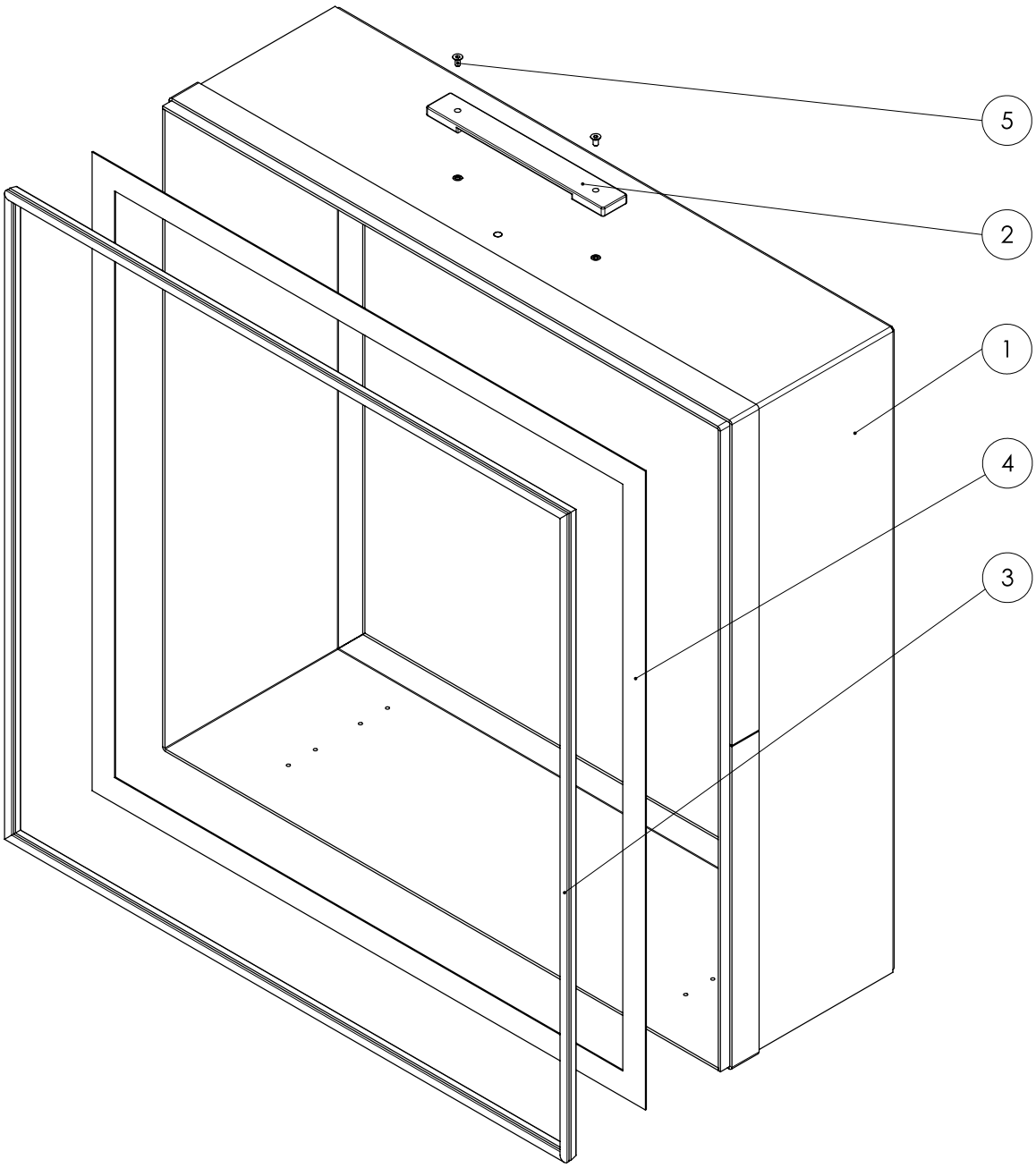

No.	Designation	Article number	No.	Designation	Article number
1	Prefilter SBG	P10003735	4	Gasket strip	P10007992
2	Strap handle	P10001543	5	Screw	P10000849
3	Seal	P10000290			

HEPA

Info
The position numbers of the spare parts differ from those describing the positions of the components mentioned in these instructions.

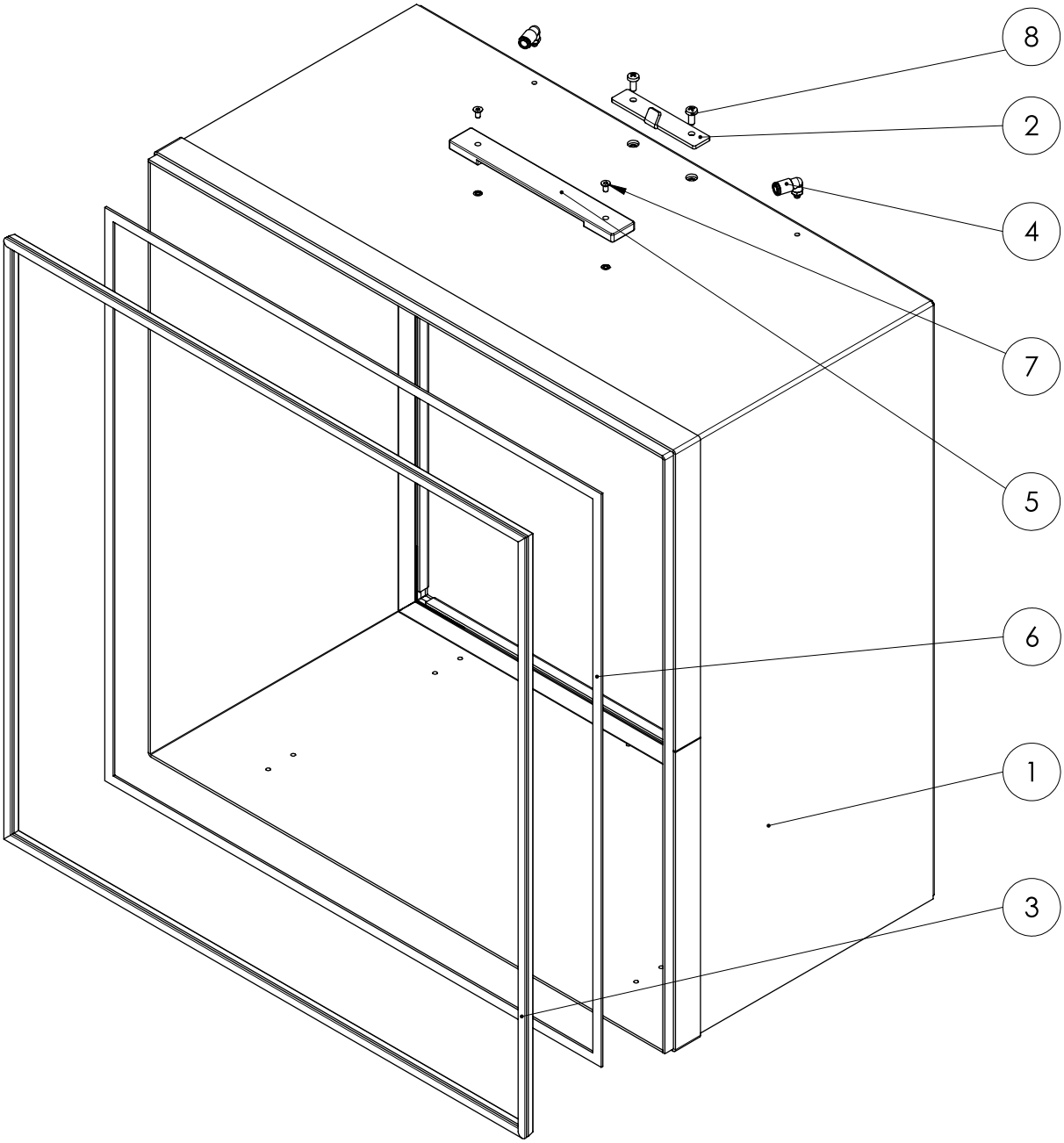

No.	Designation	Article number	No.	Designation	Article number
1	HEPA frame SBG	P10003732	5	Strap handle	P10001543
2	Hook plate	P10003309	6	Gasket strip	P10000357
3	Seal	P10000290	7	Screw	P10000849
4	Angle fitting	P10001306	8	Screw	P10001196

Fan

Info

The position numbers of the spare parts differ from those describing the positions of the components mentioned in these instructions.

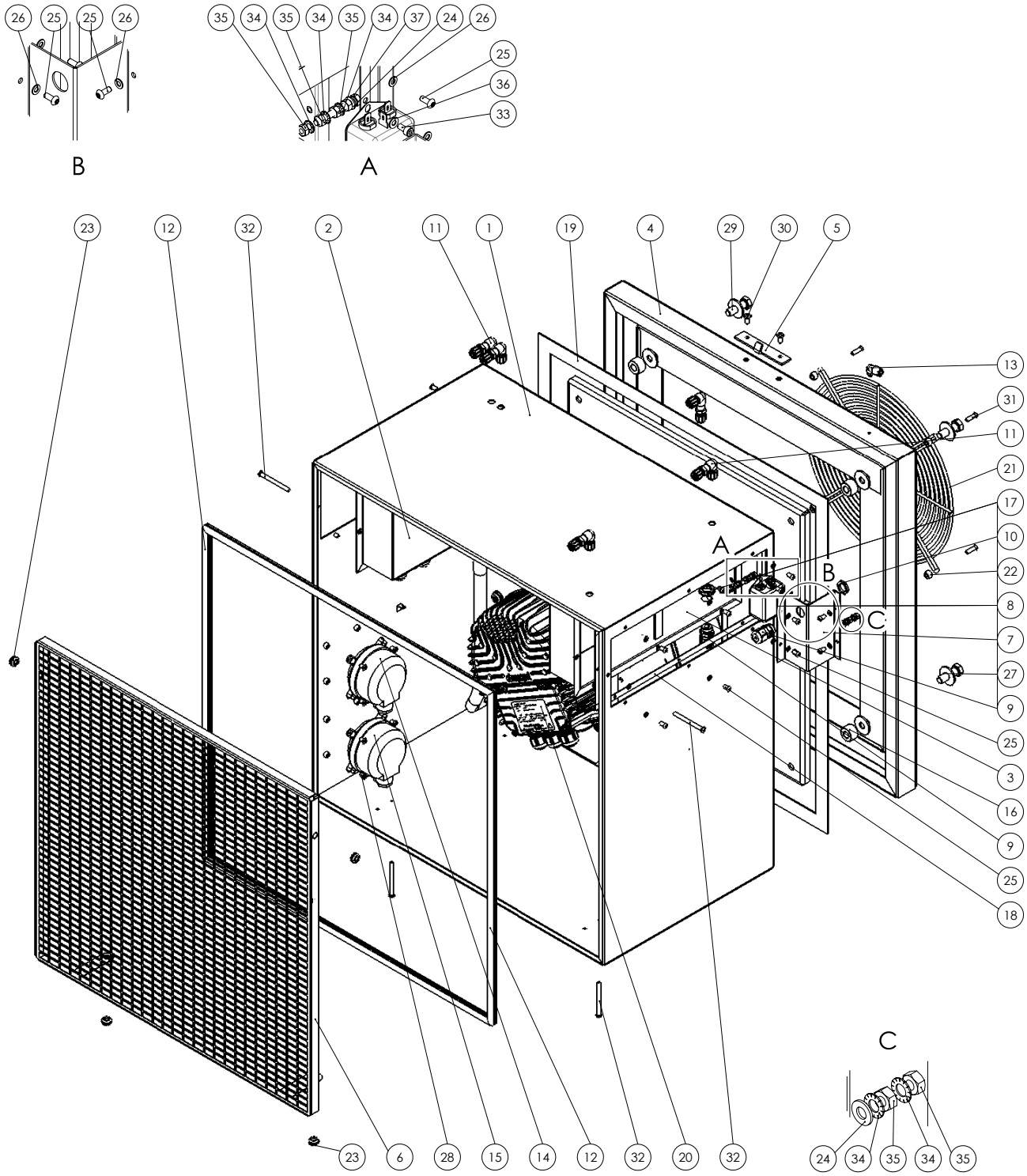

No.	Designation	Article number	No.	Designation	Article number
1	Fan housing SBG	P10003733	20	Fan	P1000 0596
2	Electric control box	ZAT0001087	21	Protective grid	P10006720
3	Cable box SBG	P10008302	22	Spacer sleeve	P10001110
4	Fan frame	P10003734	23	Feed-through	P10001417
5	Hook plate	P10003309	24	Washer	P10001134
6	Finger protection	P10007798	25	Screw	P10000782
7	Mains filter cover	P10008300	26	Washer	P10001310
8	Mains filter	P10001275	27	Washer	P10000490
9	Cable gland	P10007561	28	Screw	P10000322
10	Nut	P10003618	29	Screw	P10001461
11	Angle bulkhead fitting	P10001550	30	Screw	P10001196
12	Seal	P10001855	31	Screw	P10001640
13	Angle fitting	P10001306	32	Screw	P10008232
14	Differential pressure switch	P10001544	33	Screw	P10001129
15	Differential pressure switch	P10001545	34	Washer	P10000404
16	Spacer sleeve	P10001434	35	Nut	P10000006
17	Nut	P10007562	36	Washer	P10000038
18	Gasket strip	P10000357	37	Screw	P10001958
19	Gasket strip	P10007992			

Tension element

Info
The position numbers of the spare parts differ from those describing the positions of the components mentioned in these instructions.

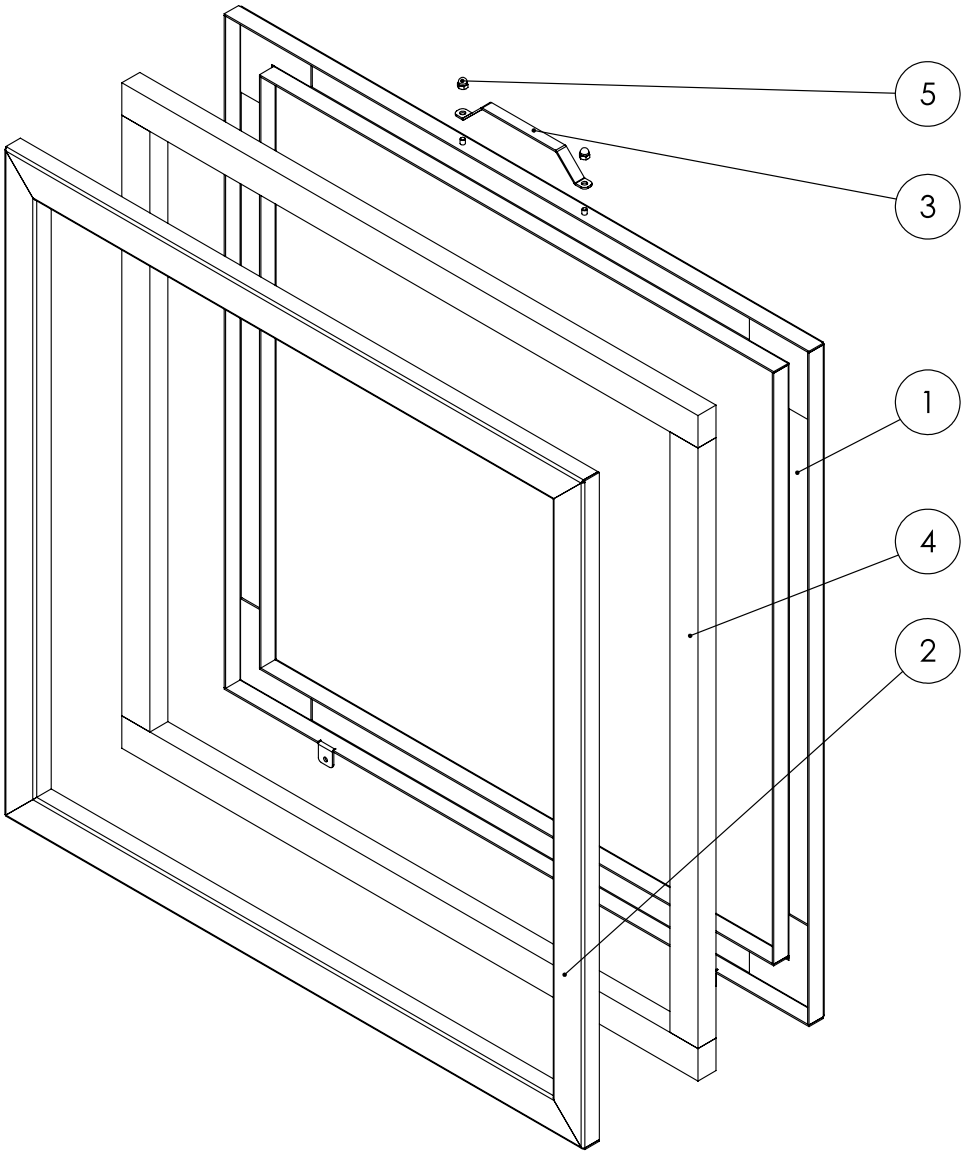

No.	Designation	Article number	No.	Designation	Article number
1	Tensioning frame	P10003736	4	Seal	P10001422
2	Tensioning frame	P10003755	5	Nut	P10000768
3	Handle	P10002158			

Cover

Info
The position numbers of the spare parts differ from those describing the positions of the components mentioned in these instructions.

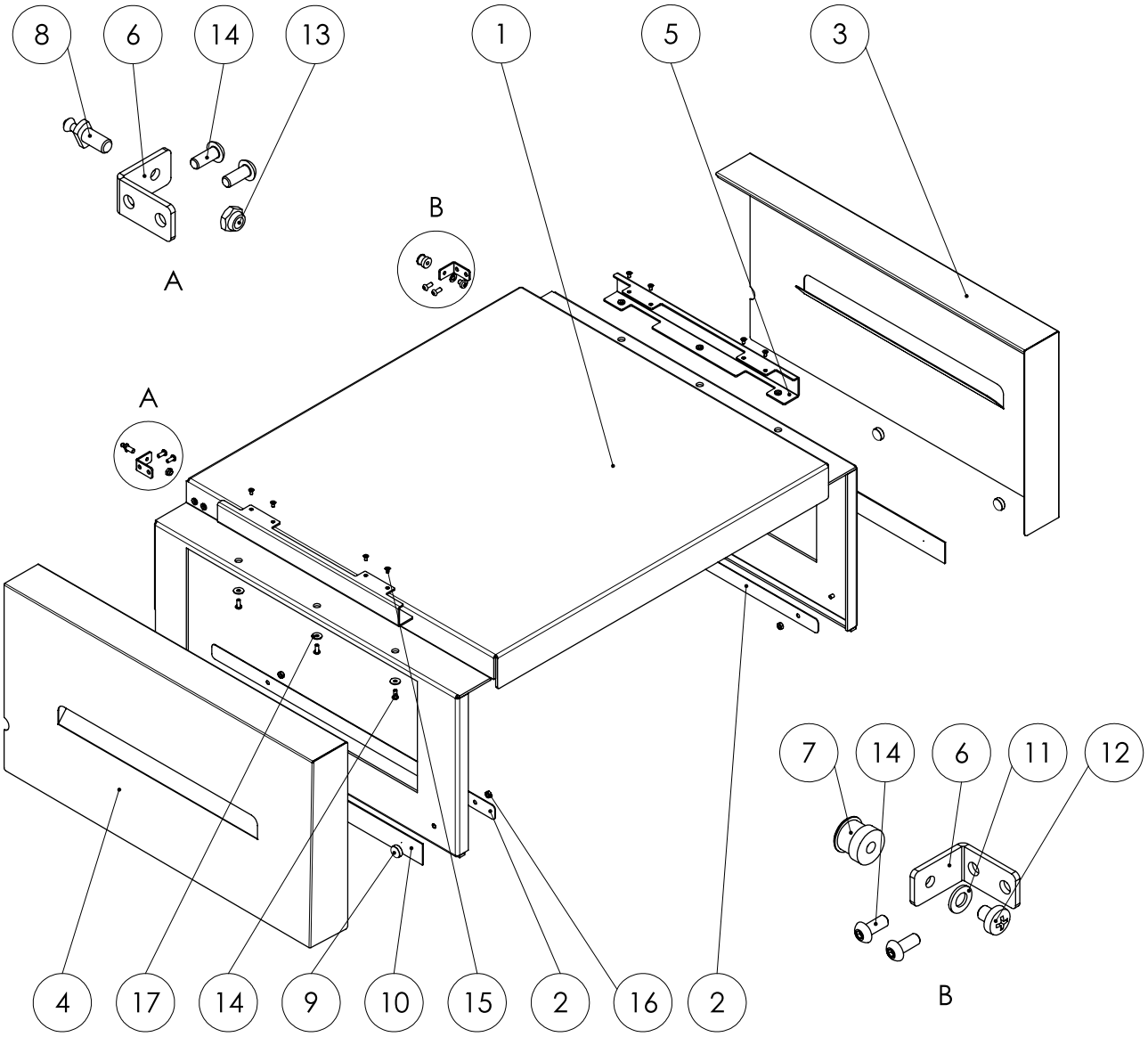

No.	Designation	Article number	No.	Designation	Article number
1	Cover SBG	P10003739	10	Magnetic strip	P10001741
2	Reinforcement plate	P10006757	11	Washer	P10000211
3	Cover SBG	P10003737	12	Screw	P10001179
4	Cover SBG	P10003314	13	Nut	P10000210
5	Folding bracket	P10003315	14	Screw	P10000782
6	Angle	P10003316	15	Screw	P10000783
7	Seal	P10001243	16	Nut	P10000208
8	Closure plug	P10001244	17	Washer	P10000449
9	Magnet 15.0x5.0 mm	P10001547			

Electric control box

Info

The position numbers of the spare parts differ from those describing the positions of the components mentioned in these instructions.

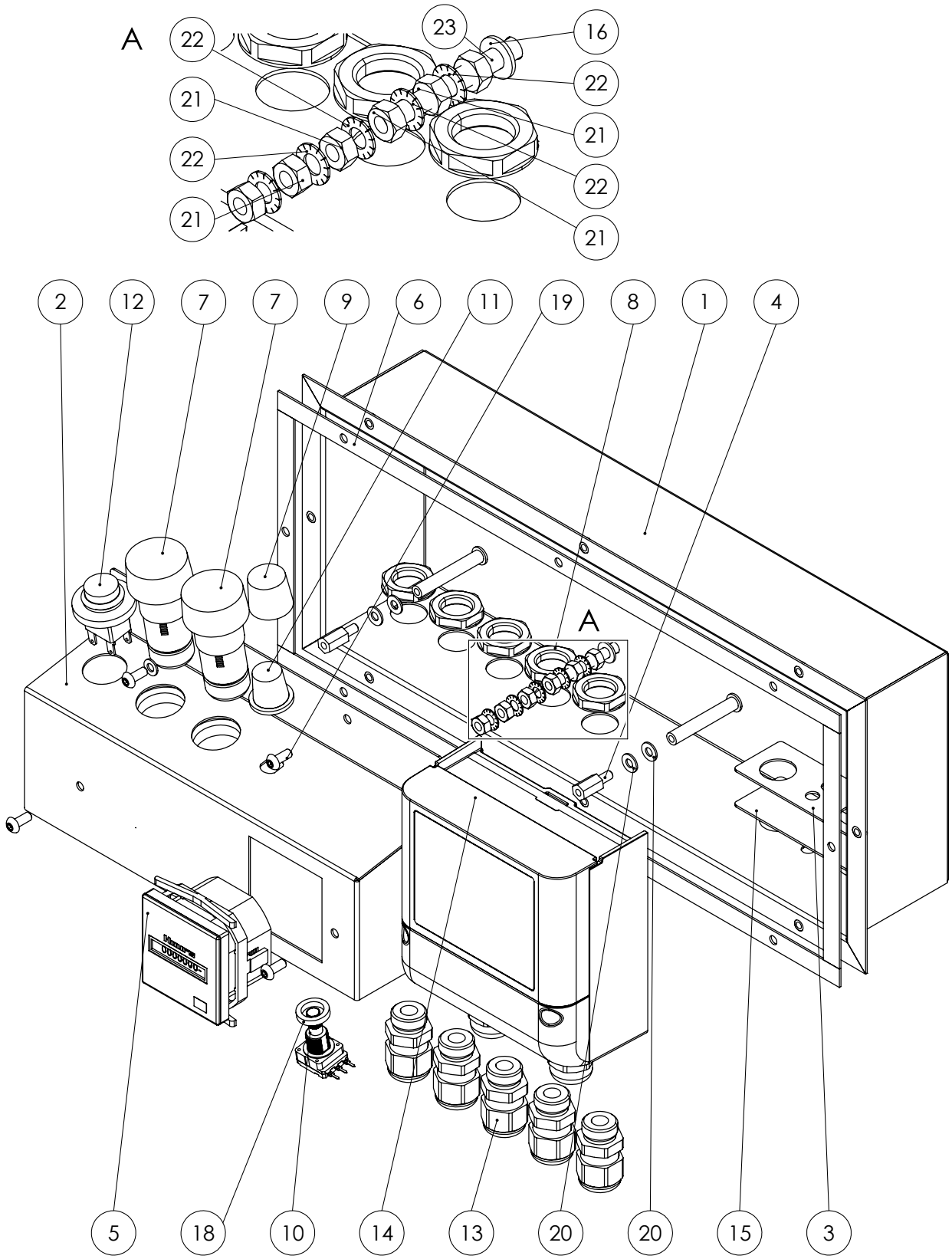

No.	Designation	Article number	No.	Designation	Article number
1	Electric control box	P10006259	13	Cable gland	P10007561
2	Elec. mounting plate	P10003305	14	Pressure sensor	P10006258
3	Gasket plate	P10006260	15	Gasket strip	P10000357
4	Spacer sleeve	P10001555	16	Washer	P10001134
5	Operating hours counter	P10001137	17	Washer	P10001310
6	Gasket strip	P10000357	18	Spacer sleeve	P10000364
7	Signal lamp	P10002353	19	Screw	P10000782
8	Nut	P10007562	20	Washer	P10000038
9	Cap	P10001249	21	Nut	P10000006
10	Potentiometer	P10001751	22	Washer	P10000404
11	Rotary button	P10001250	23	Screw	P10001958
12	Switch	P10001376			

Air outlet

Info

The position numbers of the spare parts differ from those describing the positions of the components mentioned in these instructions.

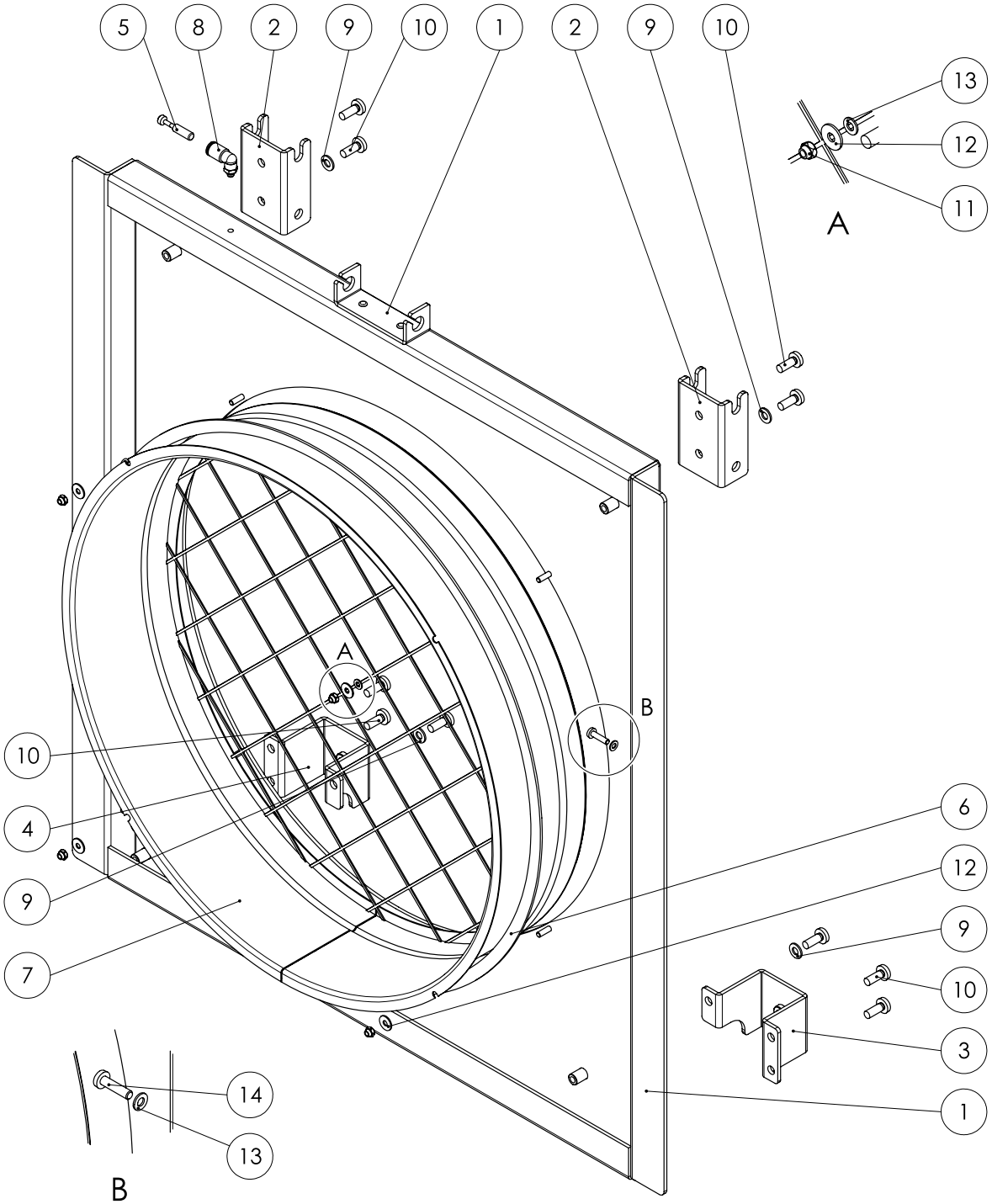

No.	Designation	Article number	No.	Designation	Article number
1	Front plate	P10003731	8	Angle fitting	P10001306
2	Frame holder	P10003319	9	Washer	P10001133
3	Bumper bar holder	P10003320	10	Screw	P10001200
4	Bumper bar holder	P10003321	11	Nut	P10000013
5	Sealing plug 5 mm	P10001646	12	Washer	P10000449
6	Gasket strip	P10000357	13	Washer	P10001310
7	Flanged collar DN 450	P10000656	14	Screw	P10001960

Frame

Info

The position numbers of the spare parts differ from those describing the positions of the components mentioned in these instructions.

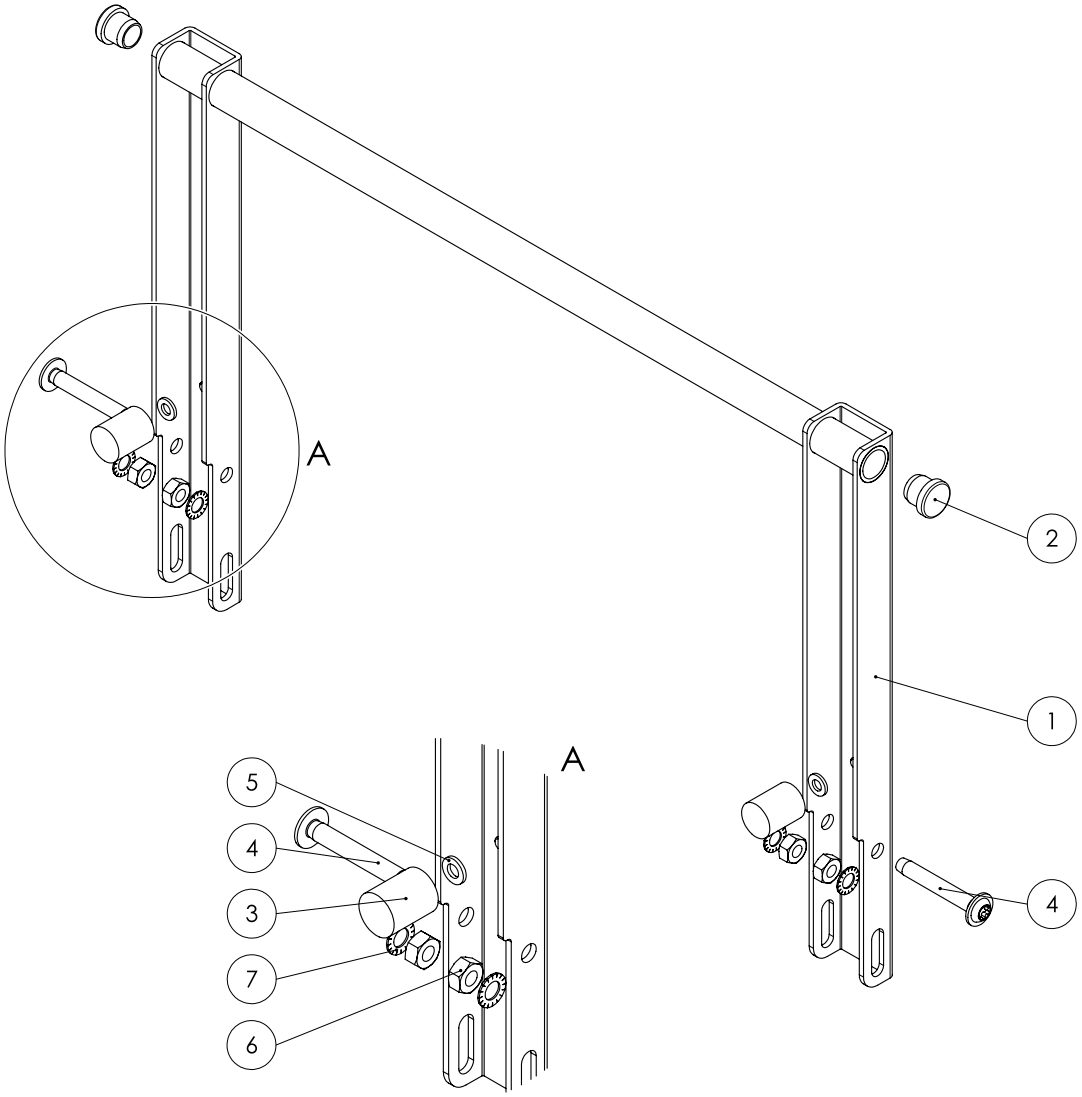

No.	Designation	Article number	No.	Designation	Article number
1	Frame	P10003729	5	Washer	P10000019
2	Finned plug	P10002041	6	Nut	P10001188
3	Rubber buffer	P10001546	7	Washer	P10001111
4	Screw	P10001594			

Impact protection

Info

The position numbers of the spare parts differ from those describing the positions of the components mentioned in these instructions.

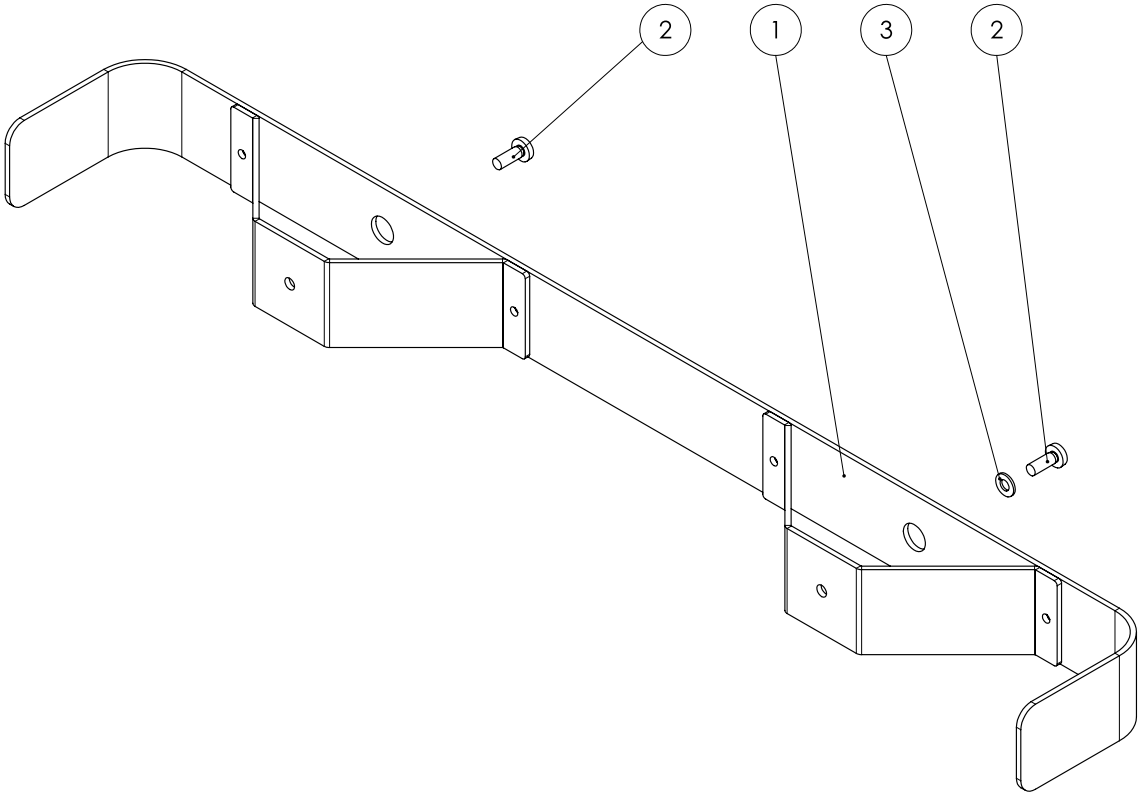

No.	Designation	Article number	No.	Designation	Article number
1	Bumper bar		3	Washer	
2	Screw				

Circuit diagrams

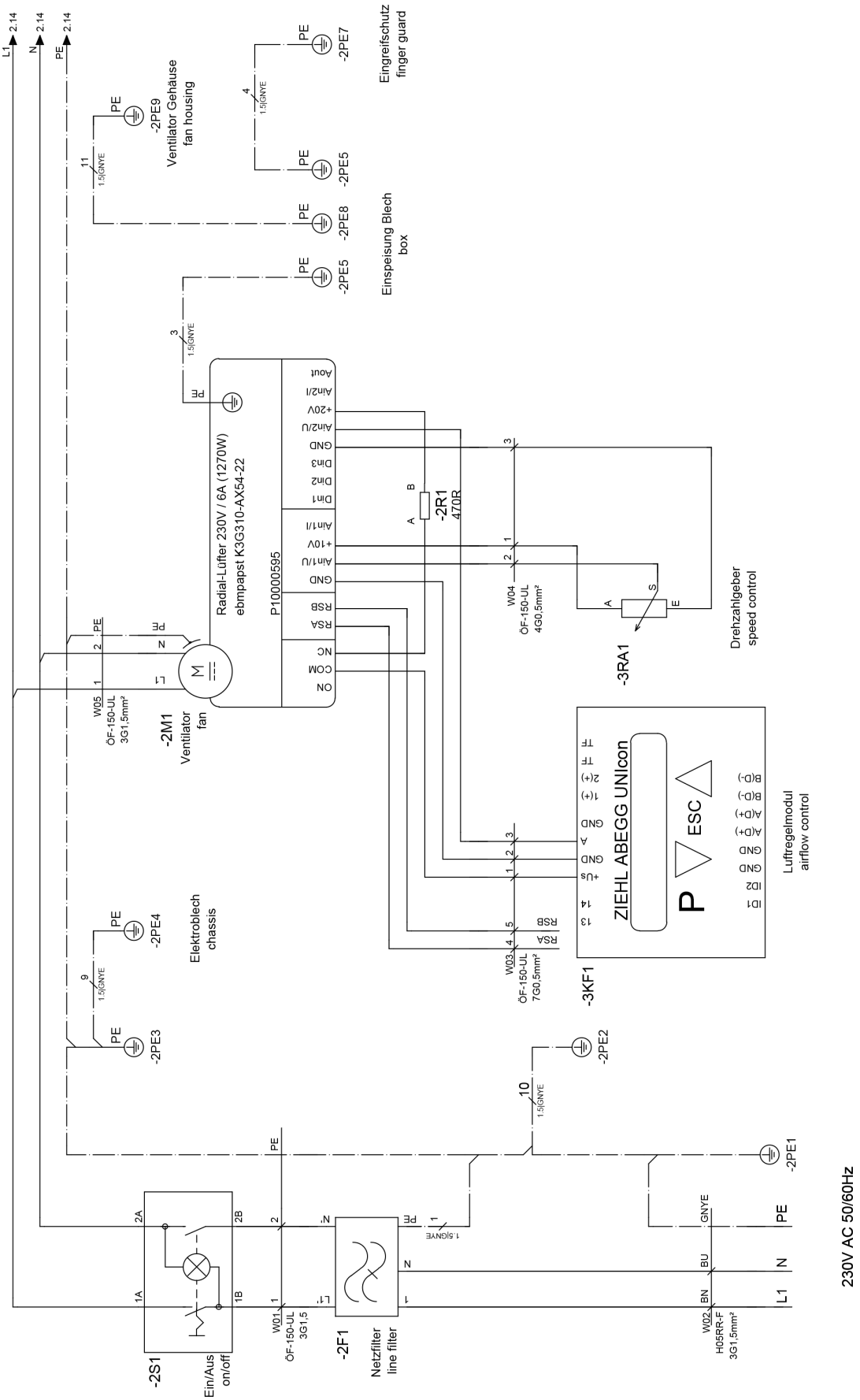

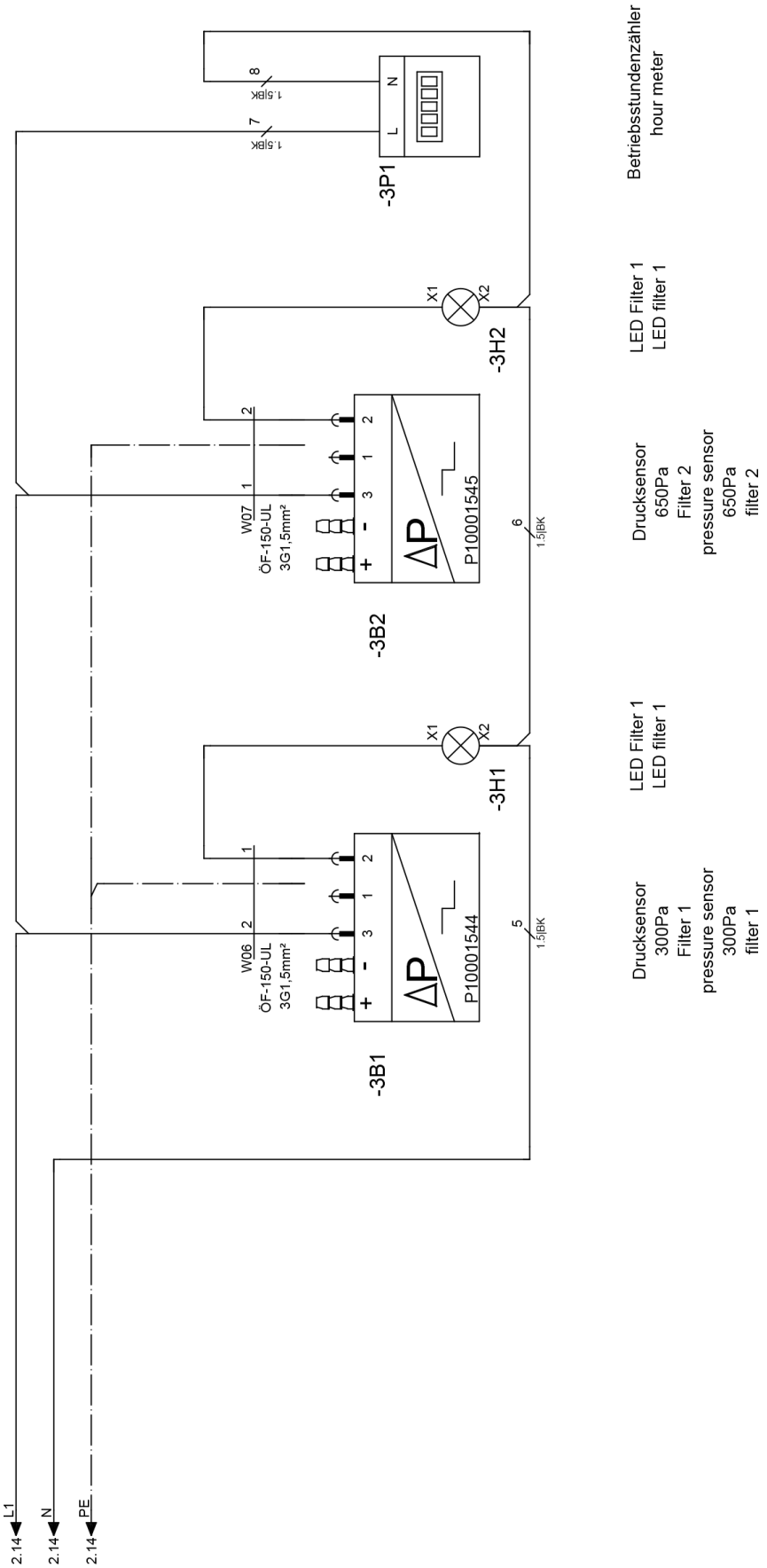
Betriebsstundenzähler
hour meter
LED Filter 1
LED filter 1
Drucksensor
650Pa
Filter 2
pressure sensor
650Pa
filter 2
LED Filter 1
LED filter 1
Drucksensor
300Pa
Filter 1
pressure sensor
300Pa
filter 1
-3P1
-3H2
-3B2
-3H1
-3B1
P10001545
P10001544
W07
W06
ÖF-150-UL
3G1,5mm²
1,5BK
1,5BK
1,5BK
1,5BK
L1
N
PE
2.14
2.14
2.14

EU Declaration of Conformity (original)

Declaration of conformity in accordance with the EC Machinery Directive 2006/42/EC, Annex II, Part 1, Section A

We – Trotec GmbH – declare in sole responsibility that the product designated below was developed, constructed and produced in compliance with all relevant provisions of the EC Machinery Directive in the version 2006/42/EC.

Product model / Product:	TAC 6500
Product type:	air cleaner
Year of manufacture as of:	2024

The product also complies with all relevant provisions of the following directives/regulations:

- 2011/65/EU
- 2014/30/EU

Applied harmonised standards:

- EN ISO 12100:2010
- EN ISO 13849-1:2015
- EN ISO 13857:2019
- EN ISO 14118:2018
- EN 55011:2016
- EN 55011:2016/A1:2017
- EN 55011:2016/A11:2020
- EN 60204-1:2018
- EN 60335-1:2012
- EN 60335-1:2012/AC:2014
- EN 60335-1:2012/A11:2014
- EN 60335-1:2012/A13:2017
- EN 60335-1:2012/A15:2021
- EN 60335-2-65:2003
- EN 60335-2-65:2003/A11:2012

Applied national standards and technical specifications:

- EN 55011:2016/A2:2012
- EN 60335-1:2012/A16:2023
- EN 60335-2-65:2003/A1:2008
- EN 60335-2-65:2003/A12:2022
- EN 60335-2-65:2003/A2:2022
- EN 60335-2-65:2003/C1:2004
- EN 62233:2008

Manufacturer and name of the authorised representative of the technical documentation:

Trotec GmbH

Grebbener Straße 7, D-52525 Heinsberg

Phone: +49 2452 962-400

E-mail: info@trotec.de

Place and date of issue:

Heinsberg, 17.11.2024

Joachim Ludwig, Managing Director

Trotec GmbH

Grebbener Str. 7
52525 Heinsberg
Germany
+49 2452 962-0
+49 2452 962-200

online@trotec.com
www.trotec.com

TAC 6500

FR

TRADUCTION DE LA NOTICE ORIGINALE

PURIFICATEUR D'AIR

TROTEC

TRT-BA-TAC6500-TC25TTRT10022-006-FR

Sommaire

Informations sur l'utilisation de cette instruction 2

Sécurité 2

Informations sur l'appareil 4

Transport et stockage 5

Montage et mise en service 6

Utilisation 9

Accessoires disponibles 10

Défauts et pannes 10

Entretien 11

Élimination 12

Annexe technique 13

Déclaration de conformité UE (traduction) 32

Informations sur l'utilisation de cette instruction

Symboles

Danger
Cette mention d'avertissement signale une situation à risque élevé qui, si elle n'est pas évitée, entraîne la mort ou des blessures sévères.

Avertissement
Cette mention d'avertissement indique un risque moyen qui peut entraîner des blessures graves ou mortelles s'il n'est pas évité.

Avertissement relatif à la tension électrique
Ce symbole indique que la tension électrique cause des risques pour la vie et la santé des personnes.

Attention
Cette mention d'avertissement indique un risque faible qui peut entraîner des blessures bénignes ou moyennes s'il n'est pas évité.

Remarque
Cette mention d'avertissement indique des informations importantes (par ex. dommages matériels), mais aucun danger.

Info
Les indications présentant ce symbole vous aident à exécuter vos tâches rapidement et en toute sécurité.

Observer le mode d'emploi
Ce symbole souligne la nécessité d'observer le manuel d'utilisation.

Vous pouvez télécharger la dernière version de ce manuel en suivant le lien ci-dessous :

TAC 6500

https://hub.trotec.com/?id=42771

Sécurité

Veuillez lire attentivement le présent manuel avant la mise en service ou l'utilisation de l'appareil et conservez-le à proximité immédiate du site d'installation ou de l'appareil même.

Avertissement
Lisez toutes les consignes de sécurité et toutes les instructions.
Le non-respect des consignes de sécurité risque de causer une électrocution, de provoquer un incendie ou de causer des blessures graves.
Conservez toutes les consignes de sécurité et toutes les instructions pour pouvoir vous y reporter ultérieurement.
Cet appareil peut être utilisé par des enfants âgés d'au moins 8 ans et par des personnes ayant des capacités physiques, sensorielles ou mentales réduites ou dénuées d'expérience ou de connaissance, s'ils (si elles) sont correctement surveillé(e)s ou si des instructions relatives à l'utilisation de l'appareil en toute sécurité leur ont été données et si les risques encourus ont été appréhendés.
Les enfants ne doivent pas jouer avec l'appareil. Le nettoyage et l'entretien par l'usager ne doivent pas être effectués par des enfants sans surveillance.

- N'utilisez pas et ne placez pas l'appareil dans les pièces ou les zones présentant un risque d'explosion.
- N'utilisez pas l'appareil dans les atmosphères agressives.
- Placez l'appareil dans une position verticale et stable sur une surface horizontale et stable.
- Faites sécher l'appareil après un nettoyage humide. Ne le faites pas fonctionner s'il est mouillé.
- Ne touchez ou n'utilisez pas l'appareil les mains humides ou mouillées.
- N'exposez pas l'appareil à un jet d'eau direct.
- N'introduisez pas de corps étrangers ni de membres du corps à l'intérieur de l'appareil.

- Ne couvrez pas l'appareil pendant le fonctionnement.
- Ne vous asseyez pas sur l'appareil.
- L'appareil n'est pas un jouet. Tenez-le hors de portée des enfants et des animaux.
- Avant chaque utilisation, vérifiez le bon état de l'appareil, des accessoires et des pièces de raccordement. N'utilisez pas l'appareil si celui-ci ou une des pièces qui le composent présente un défaut.
- Protégez tous les câbles électriques en dehors de l'appareil contre les endommagements (par ex. par des animaux). N'utilisez jamais l'appareil lorsque le cordon électrique ou la fiche sont détériorés !
- Le raccordement secteur doit correspondre aux indications données au chapitre « Annexe technique ».
- Raccordez la fiche de l'appareil à une prise de courant protégée selon les règles de l'art.
- Choisissez la rallonge de câble électrique conformément aux indications contenues dans les données techniques. Déroulez complètement la rallonge électrique. Évitez toute surcharge électrique.
- Avant l'entretien, la maintenance ou les réparations, débranchez le câble électrique de l'appareil en le saisissant par la fiche.
- Éteignez l'appareil et retirez le câble électrique de la prise lorsque l'appareil n'est pas en service.
- N'utilisez jamais l'appareil si vous remarquez des détériorations sur la prise ou sur le câble de raccordement secteur.
  Si le cordon secteur de cet appareil est endommagé, il doit être remplacé par le fabricant, son service après-vente ou par une personne qualifiée afin d'éviter tout risque.
  Les cordons secteurs défectueux représentent un sérieux danger pour la santé.
- Lors de l'installation, respectez les distances minimales requises par rapport aux murs et aux objets ainsi que les conditions d'entreposage et de fonctionnement conformément aux indications figurant dans l'Annexe technique.
- Veillez à ce que l'entrée et la sortie d'air soient libres.
- Assurez-vous qu'aucun objet ne se trouve à proximité immédiate de l'entrée et de la sortie d'air, et que celles-ci soient libres de toute saleté.
- Ne retirez aucun signe de sécurité, autocollant ou étiquette de l'appareil. Tous les signes de sécurité, les autocollants et les étiquettes doivent être conservés de manière à rester lisibles.
- Assurez-vous que le côté aspiration soit toujours exempt de saleté et de corps étrangers.
- Éliminez correctement les filtres usagés, en particulier après la filtration de substances nocives pour la santé.
- N'utilisez pas l'appareil comme étagère ou marche.

Utilisation conforme

Utilisez l'appareil exclusivement pour purifier l'air atmosphérique et le libérer des poussières, du brouillard et des particules en suspension non conducteurs et ininflammables en utilisant la catégorie de filtres appropriée et en respectant les caractéristiques techniques.

L'appareil est destiné à être utilisé dans les locaux commerciaux.

Toute utilisation autre que celle prévue est considérée comme une utilisation non conforme.

Utilisation non conforme raisonnablement prévisible

- N'installez pas l'appareil sur une surface mouillée ou inondée.
- Veuillez ne déposer aucun objet, comme p.ex. des vêtements, sur l'appareil.
- Veuillez ne pas utiliser l'appareil à l'extérieur.
- N'utilisez pas l'appareil pour l'aspiration de vapeurs ni de liquides.
- N'effectuez pas de modification structurelle, transformation ni ajout arbitraire sur l'appareil.

Qualification du personnel

Toute personne utilisant le présent appareil doit :

- disposer de connaissances fondées pour une manipulation en toute sécurité des appareils électriques.
- avoir lu et compris l'instructions, notamment le chapitre « Sécurité ».

Électricien

Les électriciens qualifiés doivent lire et comprendre les schémas électriques, mettre les machines électriques en marche, entretenir et réparer les machines, raccorder les armoires électriques et de commande, garantir la capacité fonctionnelle des composants électriques et reconnaître les risques éventuels lors de la manipulation de systèmes électriques et électroniques.

Personne formée

Les personnes instruites ont été informées par l'exploitant des tâches qui leur sont assignées et des risques éventuels en cas de comportement inapproprié. Ces personnes sont en droit d'utiliser l'appareil, de le transporter ainsi que d'effectuer de légers travaux de maintenance (nettoyage du carter et du ventilateur).

L'appareil doit être suivi par du personnel instruit.

Risques résiduels

Avertissement relatif à la tension électrique
Toute intervention au niveau des composants électriques est à réaliser exclusivement par une entreprise spécialisée !

Avertissement relatif à la tension électrique
Retirez la fiche d'alimentation de la prise secteur avant tout type d'intervention sur l'appareil.
Ne touchez jamais la fiche secteur avec des mains humides ou mouillées.
Débranchez le cordon secteur de la prise électrique en tirant sur la fiche secteur.

Attention
Risque de blessures provoquées par la projection de pièces !
Avant d'allumer l'appareil, assurez-vous qu'aucun objet (vêtements, cheveux) susceptible de s'envoler ne se trouve à proximité de l'entrée et de la sortie d'air.

Remarque
Tenez compte de la protection contre les surtensions. L'appareil est équipé d'une protection contre les surtensions. Notez qu'en cas de contrôle de la sécurité électrique, la tension de test doit être réduite à 250 V.

Remarque
N'utilisez jamais l'appareil sans filtre à air monté sur l'entrée d'air.
Sans filtre à air, l'intérieur de l'appareil se salit énormément, ce qui peut réduire ses performances et le détériorer.

Remarque
N'utilisez pas de nettoyants agressifs, abrasifs ou décapants pour nettoyer l'appareil.

Comportement en cas d'urgence

1. Arrêtez l'appareil.
2. Débranchez l'appareil du secteur en tirant la prise du raccordement secteur. Tirez sur la prise et non pas sur le cordon.
3. Ne rebranchez jamais un appareil endommagé.

Informations sur l'appareil

Description de l'appareil

Les purificateurs d'air sont utilisés pour filtrer l'air ambiant. Une concentration élevée de poussière peut être produite sur les chantiers de construction ou de réhabilitation, par exemple lors de l'utilisation de meuleuses d'angles ou pendant les travaux de projection, de burinage et de démolition, ainsi que pendant le mélange de mortiers secs, d'enduits et de colles à carrelage.

Les purificateurs d'air de la série TAC sont conçus, en fonction du filtre mis en œuvre, pour l'élimination des poussière d'amiante, de gravats, de quartz, de farine et de bois, ainsi que des spores de moisissures, des particules de peinture et des fibres minérales dans l'air qui peuvent apparaître pendant les travaux cités ci-dessus.

Ces poussières doivent être aspirées au plus près de leur lieu de production, afin de réduire à un minimum la pollution de l'air respirable. Selon la qualité du filtre employé, l'appareil peut être utilisé pour filtrer les poussières minérales contenant du quartz, la poussière de bois, les poussières contenant du plomb, les fibres minérales artificielles ou les fibres à haute température.

Le purificateur d'air est équipé d'une commande Flowmatic pilotée par capteur pour le maintien automatique du débit d'air pré-défini.

L'utilisation comme appareil de maintien en dépression lors de l'élimination des moisissures et le désamiantage est également possible. Des exigences supplémentaires s'appliquent pour les autres substances dangereuses ; veuillez donc respecter les règles techniques pour les substances dangereuses (TRGS) correspondantes ou les réglementations nationales.

L'appareil est capable :

- de générer une dépression dans un local, par exemple dans les pièces très polluées ;
- de nettoyer l'air dans les zones de travail avec un air recyclé, par exemple les chantiers intérieurs, les ateliers, etc. ;
- de générer une surpression dans un local, par exemple dans les salles blanches ;
- d'alimenter un local en air frais filtré.

La structure de l'appareil comprend :

- le boîtier avec système de superposition
- un ventilateur régulé pour le transport de l'air
- la surveillance des filtres pour le débit d'air

L'appareil peut être équipé de différents filtres. L'utilisateur a ainsi la possibilité de configurer, en fonction de son domaine d'utilisation, aussi bien la qualité des filtres que la disposition de la chaîne de filtrage. Les filtres doivent être choisis en fonction du domaine d'utilisation.

Il est possible d'homologuer l'appareil pour le désamiantage conformément à TRGS 519, classe de poussière H.

Info

Les filtres ne sont pas inclus dans la fourniture. Choisissez les filtres dans notre gamme de filtres en fonction de votre domaine d'utilisation. Avant la première mise en service, mettez en place les filtres que vous avez choisis.

Représentation de l'appareil

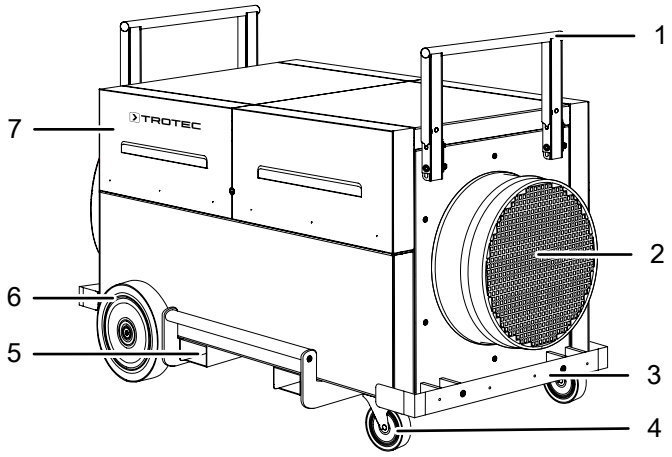

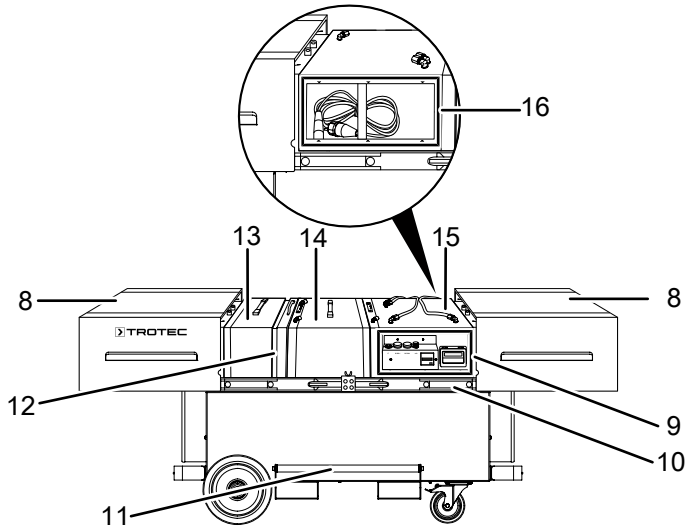

N°	Désignation
1	Étriers de gerbage/de poussée
2	Ouverture d'aspiration d'air avec raccord pour tuyau
3	Pare-chocs
4	Roulette directionnelle avec frein (gommée, ne laisse pas de trace)
5	Passage pour fourche
6	Roue (gommée, ne laisse pas de trace)
7	Couvercle rabattable
8	Couvercle coulissant
9	Panneau de commande
10	Rail télescopique
11	Poignée de levage
12	Cadre de serrage
13	Boîtier de pré-filtrage
14	Boîtier de filtrage principal
15	Boîtier ventilateur
16	Compartiment cordon

Transport et stockage

Remarque

L'appareil peut s'endommager si vous le transportez ou l'entreposer de manière inappropriée.
Observez les informations relatives au transport et à l'entreposage de l'appareil.

Transport

Observez les consignes suivantes **avant** chaque transport :

- L'appareil est éteint.
- L'appareil a été mis hors tension et la prise débranchée du secteur.

Observez les consignes suivantes **après** chaque transport :

- L'appareil a été placé debout et de manière stable.

Stockage

Observez les conditions de stockage suivantes lorsque vous n'utilisez pas l'appareil :

- Stockez l'appareil au sec et protégé du gel et de la chaleur.
- Entreposez l'appareil en position verticale, à l'abri de la poussière et de l'exposition directe au soleil.
- Le cas échéant, protégez l'appareil de la poussière par une housse.

Montage et mise en service

Contenu de la livraison

- 1 appareil
- 1 mode d'emploi

Déballage de l'appareil

Avertissement
Le matériel d'emballage représente un risque d'étouffement pour les enfants. Gardez les films et les pièces de l'emballage hors de portée des enfants. Il y a danger de mort par étouffement.

1. Ouvrez le carton et sortez l'appareil.
2. Retirez entièrement l'emballage de l'appareil.
3. Déroulez complètement le câble électrique. Assurez-vous que le câble électrique n'est pas endommagé et ne le détériorez pas en le déroulant.

Montage

Capots coulissants

Pour ouvrir les capots coulissants (8), procédez de la manière suivante :

1. Tirez les étriers de gerbage (1) vers le haut et rabattez-les.
2. Tirez les capots coulissants (8) par à-coups vers l'extérieur et éloignez-les l'un de l'autre jusqu'en butée.

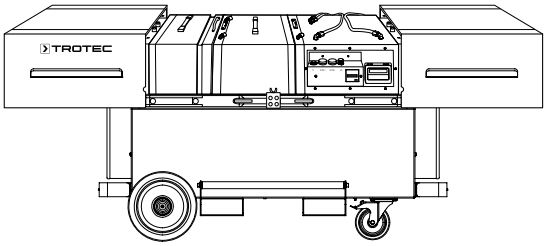

Pour fermer les capots coulissants (8), procédez de la manière suivante :

1. Poussez les capots coulissants (8) jusqu'à ce qu'ils s'enclenchent pour les fermer.
2. Remettez les étriers de gerbage (1) à la verticale et bloquez-les.

Capots rabattables

Pour ouvrir les capots rabattables (7), faites-les pivoter vers le haut jusqu'à ce qu'ils tiennent ouverts grâce aux aimants.
Pour fermer les capots rabattables, procédez dans l'ordre inverse.

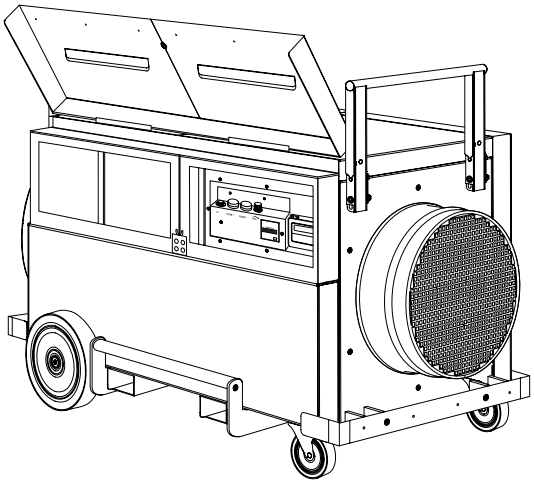

Mise en place des filtres

Info
Les filtres ne sont pas inclus dans la fourniture. Choisissez les filtres dans notre gamme de filtres en fonction de votre domaine d'utilisation. Avant la première mise en service, mettez en place les filtres que vous avez choisis.

Avant la mise en marche de l'appareil, sa chaîne de filtrage doit être configurée en fonction du domaine d'utilisation prévu. Deux boîtiers de filtrage sont disponibles à cette fin.

1. Ouvrez les capots coulissant (8).
2. Sortez le cadre de serrage (12) vers le haut.
3. Au besoin, retirez d'autres boîtiers de l'appareil.

Remarque
Lors de toute installation de filtre, veillez à ce qu'il soit dans le bon sens par rapport à la direction du déplacement de l'air (direction du flux d'air : de l'arrière vers l'avant).
Notez que le filtre principal est verrouillé au bas du boîtier. Le verrouillage se trouve sous le cadre de serrage (12) et le pré-filtre (13).

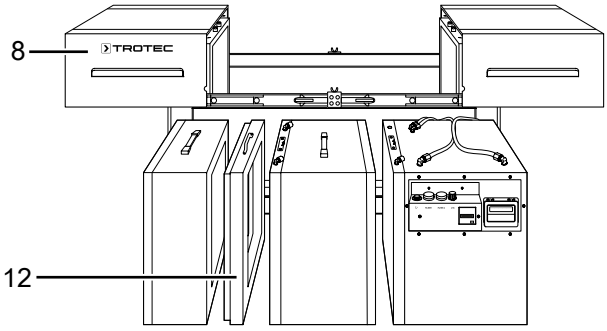

Configuration

La série TAC est équipée de la fonction Vario-Shift. Cela signifie que les éléments de filtrage peuvent être disposés de manière variable dans le respect des règles de l'art pour chaque application.

- **Configuration chantier** avec séparation de particules en suspension selon DIN EN 60335-2-69 jusqu'à la catégorie de poussière H ; il convient de souligner pour cette application qu'elle vise en premier lieu à filtrer les particules de poussières nocives, parfois même cancérigènes. Toute la chaîne de filtrage doit rester en dépression afin qu'aucun air non filtré ne puisse sortir de l'appareil lors de l'aspiration de ce type de poussière, même en cas de fuite. Cela signifie que le **ventilateur doit être placé en aval du filtre principal**. Il est nécessaire de serrer les deux avec les éléments de serrage du côté de l'appareil, afin que le côté évacuation du filtre à particules en suspension n'entre pas en contact avec l'air pollué et que le risque de fuite soit minimisé pendant toute la durée du fonctionnement.

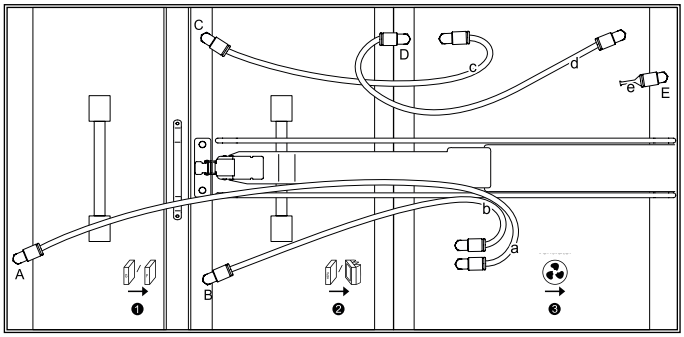

- **Configuration salle blanche** avec séparation de particules en suspension selon DIN EN 1822-1:1998 jusqu'à la classe de catégorie de poussière H14 (des filtres de niveau de séparation plus élevé peuvent être utilisés à débit d'air considérablement réduit) ; ici, généralement, l'air d'un secteur pollué est conduit dans un secteur d'air pur, par exemple comme alimentation en air frais. En règle générale, les dispositions en vigueur exigent que l'air filtré entre en contact uniquement avec un canal ou une conduite d'air propre en dépression. Pour cette raison, le **ventilateur doit être placé en amont du filtre principal**. Ici aussi, ces éléments sont à serrer comme dans la configuration chantier.

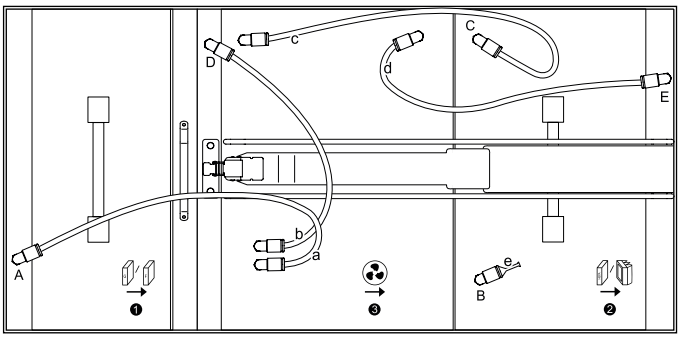

- **Configuration générale** pour extraire de l'air les poussières grossières ou les poussières fines selon DIN EN 779 jusqu'à la catégorie de filtrage F9 ; ces applications ne requièrent aucun positionnement particulier du ventilateur. Il est recommandé d'installer et de serrer le ventilateur **comme dernier élément** pour faciliter le changement des filtres.

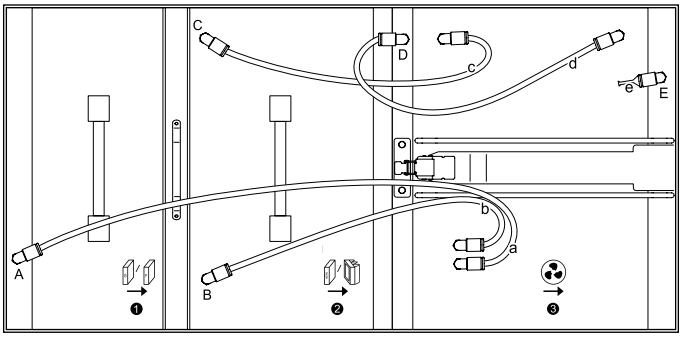

Remarque

Dans les différentes configurations, il est important de veiller à ce que le raccordement des tuyaux d'air (identification a, b, c, d) et du bouchon (23) aux points de mesure (identification A, B, C, D, E) soit effectué conformément à l'ordre des boîtiers (pré-filtre = 1 + filtre principal = 2 + ventilateur = 3). Dans le cas contraire, le contrôle du filtre ne fonctionne pas.

Exemple :

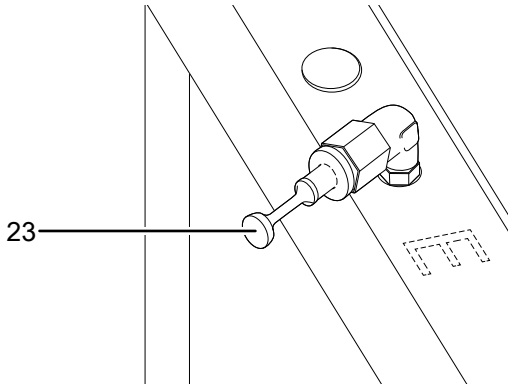

Mise en service

Lors de l'installation de l'appareil, respectez les distances minimum requises par rapport aux murs et aux objets conformément aux indications du chapitre « Annexe technique ».

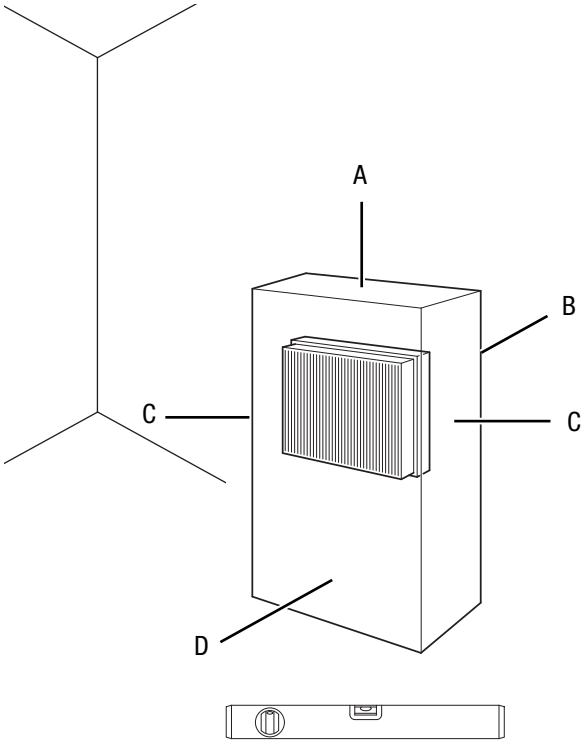

- Avant la remise en marche de l'appareil, vérifiez l'état du cordon secteur. Si vous n'êtes pas sûr de son parfait état, contactez le SAV.
- Placez l'appareil dans une position verticale et stable sur une surface horizontale et stable.
- En particulier lorsque l'appareil est placé au centre de la pièce, veillez à ce que le cordon secteur et tout autre câble électrique soit posé de sorte à éviter tout risque de trébuchement. Utilisez des couvre-câbles.
- Assurez-vous que les rallonges électriques soient entièrement déroulées.
- Placez l'appareil à proximité de la source de pollution de l'air.
- Tenez l'appareil loin de toute source de chaleur.
- Veillez à ce qu'aucun rideau ni aucun autre objet ne bloque le flux d'air.
- Veillez à ce que l'entrée et la sortie d'air soient libres.

Installation de l'appareil à l'intérieur du local dans lequel l'air doit être purifié

- Veillez à placer l'appareil au centre du local dans lequel l'air doit être purifié. Il est également possible de placer l'appareil à proximité de la source de pollution de l'air.
- Avant l'utilisation, assurez-vous que les filtres requis soient installés dans l'appareil.
- L'appareil fonctionne en mode recyclage, c'est-à-dire que l'air pollué pénètre dans le purificateur d'air par la bouche d'entrée d'air, l'air est purifié puis soufflé par la bouche de sortie d'air.

Purification de l'air par recyclage dans les zones fermées :

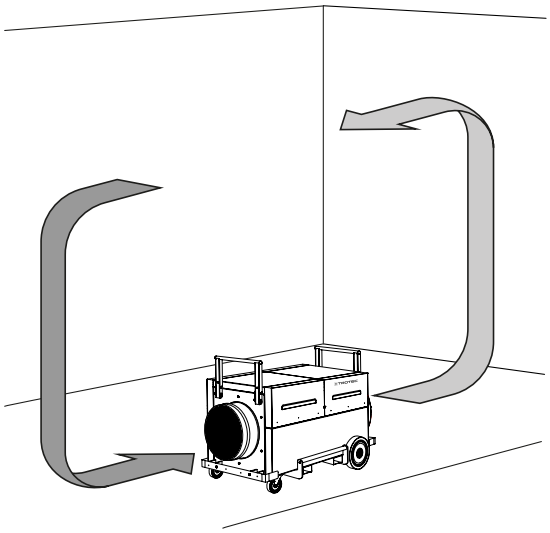

Installation de l'appareil à l'extérieur du local dans lequel l'air doit être purifié

L'appareil peut être installé en mode recyclage ou en mode aération.

- En mode recyclage, l'air à purifier est extrait de la pièce par l'intermédiaire d'un tuyau et amené à la bouche d'entrée d'air de l'appareil. L'air purifié passe de la sortie d'air dans un autre tuyau pour être reconduit dans la pièce.
- En mode aération, l'air à purifier est extrait de la pièce par l'intermédiaire d'un tuyau et amené à la bouche d'entrée d'air de l'appareil. Le local est donc soumis à une légère dépression. De l'air frais propre pénètre de l'extérieur.

Variantes d'installation pour maintenir la dépression :

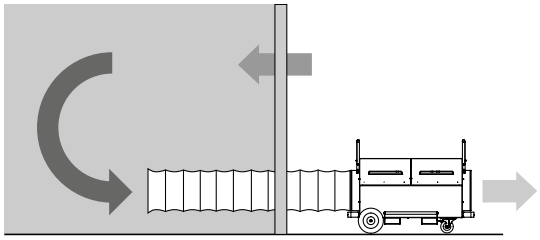

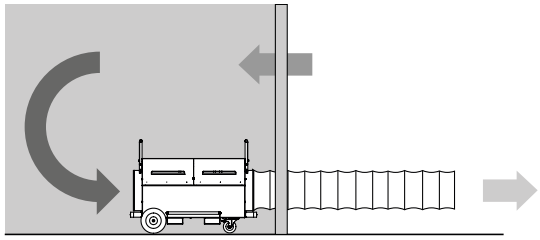

Les points suivants doivent être pris en compte lors du raccordement de tuyaux :

- Les conduites et les tuyaux utilisés doivent être dimensionnés pour la pression statique disponible du ventilateur. Ils doivent être posés aussi droits et tendus que possible. L'appareil offre la possibilité de raccorder 7,6 m de tuyau d'air à la bouche d'entrée d'air et 7,6 m de tuyau d'air à la bouche de sortie d'air.
- Les ouvertures d'entrée et de sortie d'air doivent être placées à au moins 1 m de distance l'une de l'autre.

Branchement du câble secteur

- Branchez la fiche secteur sur une prise secteur conformément sécurisée.

Utilisation

Éléments de commande

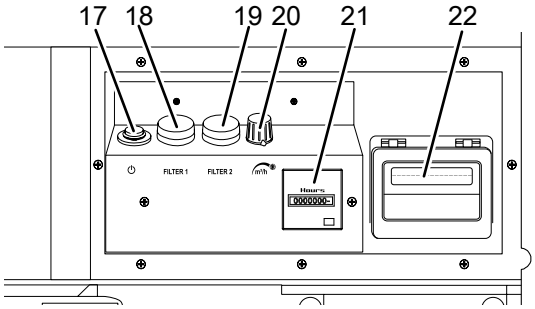

N°	Désignation	Signification
17	Touche *Marche/Arrêt*	Mise en marche ou arrêt de l'appareil
18	Voyant d'alarme *Filtre 1*	Signale la nécessité de remplacer le filtre grossier ou le filtre fin
19	Voyant d'alarme *Filtre 2*	Signale la nécessité de remplacer le filtre à particules en suspension ou le filtre à poche
20	Bouton de réglage *Débit d'air*	Réglage du débit d'air désiré
21	Compteur d'heures de service	Affichage des heures de fonctionnement
22	Flowmatic avec écran	Affichage du débit d'air

Mise en marche de l'appareil

1. Assurez-vous que les bouches d'entrée et de sortie d'air soient dégagées.
2. Tournez le bouton de réglage *Débit d'air* (20) dans le sens contraire des aiguilles d'une montre jusqu'au débit minimum.
3. Appuyez sur la touche *Marche/Arrêt* (17).
   ⇨ La touche *Marche/Arrêt* (17) s'allume.

Réglage du débit d'air

Le bouton de réglage en continu *Débit d'air* (20) vous permet de modifier le régime de rotation du ventilateur et ainsi le débit d'air de l'appareil.

Mise hors service

Avertissement relatif à la tension électrique
Ne touchez pas la fiche d'alimentation avec les mains humides ou mouillées.

- Arrêtez l'appareil.
- Débranchez l'appareil du secteur en tirant la prise du raccordement secteur. Tirez sur la prise et non pas sur le cordon.

Accessoires disponibles

Avertissement
Utilisez uniquement les accessoires et les appareils auxiliaires mentionnés dans le manuel d'utilisation. L'utilisation d'autres outils et d'autres accessoires que ceux qui sont recommandés dans le manuel d'utilisation peut entraîner un risque de blessure.

Désignation	Numéro d'article
Filtre G4 en Z / ISO Coarse 75 %	7.160.000.454
Cassette filtre plissé F7 / ISO ePM10 75 %	7.160.000.476
Filtre à poche F7 ISO ePM10 75 %	7.160.000.477
Filtres pour particules en suspension H13 avec homologation pour catégorie de poussière H	7.160.000.478
Filtre à brouillard de peinture G3 / ISO Coarse 30 %	7.160.000.479
charbon actif	7.165.006.500
Tuyau d'air Tronect SP-T, longueur 7,6 m	6.100.001.214

Défauts et pannes

Dans le cadre de sa production, le bon fonctionnement de l'appareil a été contrôlé à plusieurs reprises. Malgré tout, si l'appareil devait présenter des dysfonctionnements, contrôlez-le en vous conformant à la liste suivante :

L'appareil ne se met pas en marche :

- Vérifiez le raccordement au secteur.
- Vérifiez le bon état du cordon secteur et de la fiche secteur.
- Vérifiez le fusible ou le disjoncteur secteur.
- Attendez 10 minutes avant de redémarrer l'appareil. Si l'appareil ne démarre pas, faites réviser l'appareil par une entreprise spécialisée ou par la société Trotec.

L'appareil est bruyant ou il vibre :

- Vérifiez si l'appareil est stable et bien installé en position verticale.

L'appareil devient très chaud, il est bruyant ou il perd de la puissance :

- Contrôlez l'encrassement éventuel des entrées d'air et du filtre à air. Nettoyez la saleté extérieure.

L'appareil diffuse une odeur désagréable :

- De la fumée, par exemple une forte fumée de tabac, ou des odeurs, voire des impuretés peuvent être présentes dans l'air. Aérez la pièce.

L'appareil ne fonctionne pas parfaitement après les contrôles :

Contactez le SAV du fabricant. Le cas échéant, faites réparer l'appareil par une entreprise d'électricité autorisée ou par le fabricant.

Entretien

Avant toute opération de maintenance

Avertissement relatif à la tension électrique
Ne touchez pas la fiche d'alimentation avec les mains humides ou mouillées.

- Arrêtez l'appareil.
- Débranchez l'appareil du secteur en tirant la prise du raccordement secteur. Tirez sur la prise et non pas sur le cordon.

Avertissement relatif à la tension électrique
Tout travail nécessitant l'ouverture de l'appareil est à réaliser par une entreprise spécialisée homologuée ou par le fabricant.

Remarque
Tenez compte de la protection contre les surtensions. L'appareil est équipé d'une protection contre les surtensions. Notez qu'en cas de contrôle de la sécurité électrique, la tension de test doit être réduite à 250 V.

Nettoyer le boîtier

Nettoyez le boîtier avec un chiffon humide, doux et sans peluche. Veillez à ce qu'aucune humidité ne pénètre dans le boîtier. Veillez à ce qu'aucune humidité ne puisse entrer en contact avec les composants électriques. N'utilisez pas de détergents agressifs, comme les aérosols de nettoyage, les solvants, les nettoyants à base d'alcool ou les produits abrasifs pour humidifier le chiffon.

Contrôle visuel de l'intérieur de l'appareil pour détecter des encrassements

1. Retirez les filtres à air.
2. Munissez-vous d'une lampe de poche pour éclairer l'intérieur de l'appareil à travers les ouvertures.
3. Examinez l'intérieur de l'appareil pour détecter d'éventuels encrassements.
4. Si vous détectez une épaisse couche de poussière, nettoyez l'intérieur de l'appareil avec de l'air comprimé ou de l'eau.
5. Remettez les filtres à air en place.

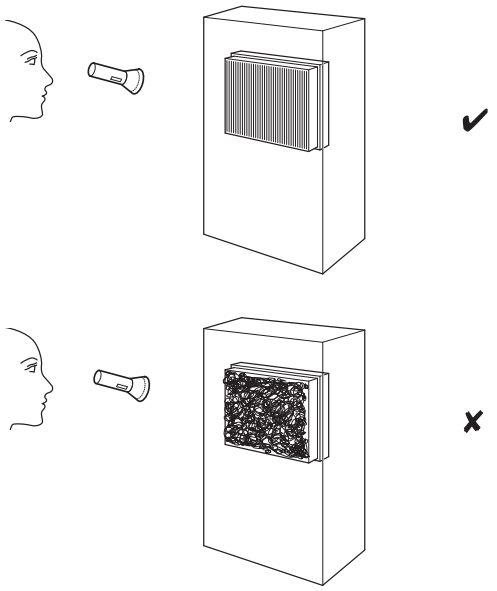

Remplacement des filtres

Les filtres doivent être remplacés lorsque le voyant d'alarme Filtre 1 (18) ou Filtre 2 (19) s'allume pendant le fonctionnement et qu'un signal sonore retentit.

1. Débranchez le tuyau d'air A du point de mesure.
2. Sortez le cadre de serrage (12) vers le haut.
3. Tirez le boîtier de pré-filtrage (13) vers le haut pour le sortir de l'appareil et enlevez le filtre du boîtier.
4. Au besoin, ouvrez la boucle et le levier de serrage sur les boîtiers de filtrage.
5. Débranchez les tuyaux d'air B et C des points de mesure.
6. Déplacez légèrement le boîtier principal de filtrage (14) vers le côté.
7. Tirez le boîtier principal de filtrage (14) vers le haut pour le sortir de l'appareil et enlevez les filtres du boîtier.
8. Pour remettre les boîtiers de filtrage en place, procédez aux opérations dans l'ordre inverse.

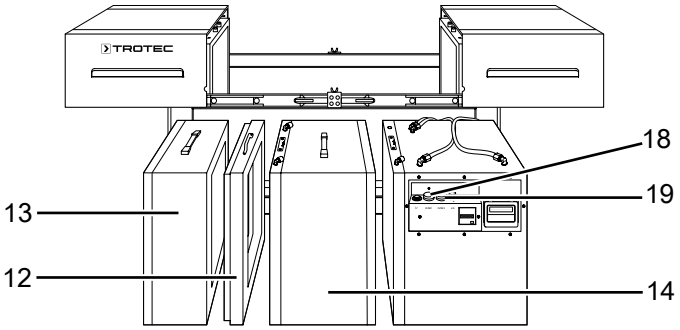

Graissage des rails télescopiques

Les rails télescopiques (10) du couvercle sont à graisser au besoin ou après le nettoyage.

Élimination

Éliminez toujours le matériel d'emballage en respectant les impératifs écologiques et conformément aux prescriptions de gestion des déchets locaux applicables.

Le pictogramme représentant une poubelle barrée signifie que cet appareil, conformément à la directive sur les appareils électriques ou électroniques usagés (2012/19/UE), ne doit pas être éliminé en fin de vie avec les ordures ménagères. Il en va de même pour les composants associés éventuels.

Des points de collecte gratuits pour les appareils électriques ou électroniques usagés sont à votre disposition à proximité de chez vous. Les autorités de votre ville ou de votre commune peuvent vous en fournir les adresses. Pour de nombreux pays de l'UE, vous trouverez sur la page Internet https://hub.trotec.com/?id=45090 des informations sur d'autres possibilités de prise en charge. Sinon, adressez-vous à une entreprise homologuée dans votre pays pour le recyclage et l'élimination des appareils électriques usagés.

La collecte séparée des appareils électriques et électroniques usagés permet leur réutilisation éventuelle, le recyclage des matériaux constitutifs et les autres formes de recyclage tout en évitant les conséquences négatives pour l’environnement et la santé des produits dangereux qu’ils sont susceptibles de contenir.

Valable uniquement en France

Annexe technique

Caractéristiques techniques

Paramètre	Valeur
Modèle	**TAC 6500**
Numéro d'article	1.580.000.135
Débit d'air max.	5 700 m^3/h
Débit d'air recommandé pour catégorie de poussière H Taille du local pour une surface filtrante H13	3 000 m^3/h 200 m^3 26 m^2
Catégorie de poussière (selon DIN 60335-2-69)	Catégorie de poussière H (niveau de transmission ≤ 0,005 %) pour matières avec valeurs limites d'exposition professionnelle ≤ 0,1 mg/m^3, substances dangereuses cancérigènes selon les règles techniques pour les substances dangereuses GefStoffV § 11, TRGS 905 ou 906, admises pour le désamiantage selon TRGS 519
Puissance du moteur	1 400 W
Raccordement secteur	1/N/PE ~ 230 V / 50-60 Hz
Courant nominal	5,5 A
Cordon secteur	CEE 7/7, longueur 2,5 m Câble caoutchouc (H05RR-F) longueur 2,5 m
Raccordements tuyaux d'air aspiration/évacuation	450 mm
Niveau sonore (à une distance de 1 m)	68 dB(A)
Dimensions (longueur x largeur x hauteur)	1 252 x 790 x 1 026 mm
Poids	131 kg

Recommandation des combinaisons de filtres spécifiques à l'utilisation et compatibilité avec la taille du local correspondant			
		adéquat pour les locaux jusqu'à[1]	
Domaines d'application	Combinaison de filtres	m^3	m^2
Poussière grossière [2] (≤ 3 LW/h [6])	G4	1400	560
Poussière fine[3] (≤ 3 LW/h [6])	G4 + F7 à F9	750	300
Particules en suspension [4] (≥ 3 LW/h [6])	G4 + H13	200	80
Zones d'hygiène stricte [5] (≤ 3 LW/h [6])	G4 + H13	135	54
[1] Pour une hauteur de plafond de 3 m ; [2] Utilisations typiques avec poussière grossière : sciage, limage ; [3] Utilisations typiques avec poussières fines : travaux d'assainissement avec des matériaux minéraux ou contenant de la laine de verre ; [4] Utilisations typiques avec particules en suspension : meulage, désamiantage et élimination de moisissures, poussières minérales, etc. ;[5] H13 en aval ; [6] renouvellement de l'air par heure			

Équipements en option (sur demande)
Roulettes conductrices avec pneumatiques ne laissant aucune trace
Roulettes fixes (au lieu de roulettes conductrices)
Entrées pour fourches de charriot élévateur

Courbe de performances

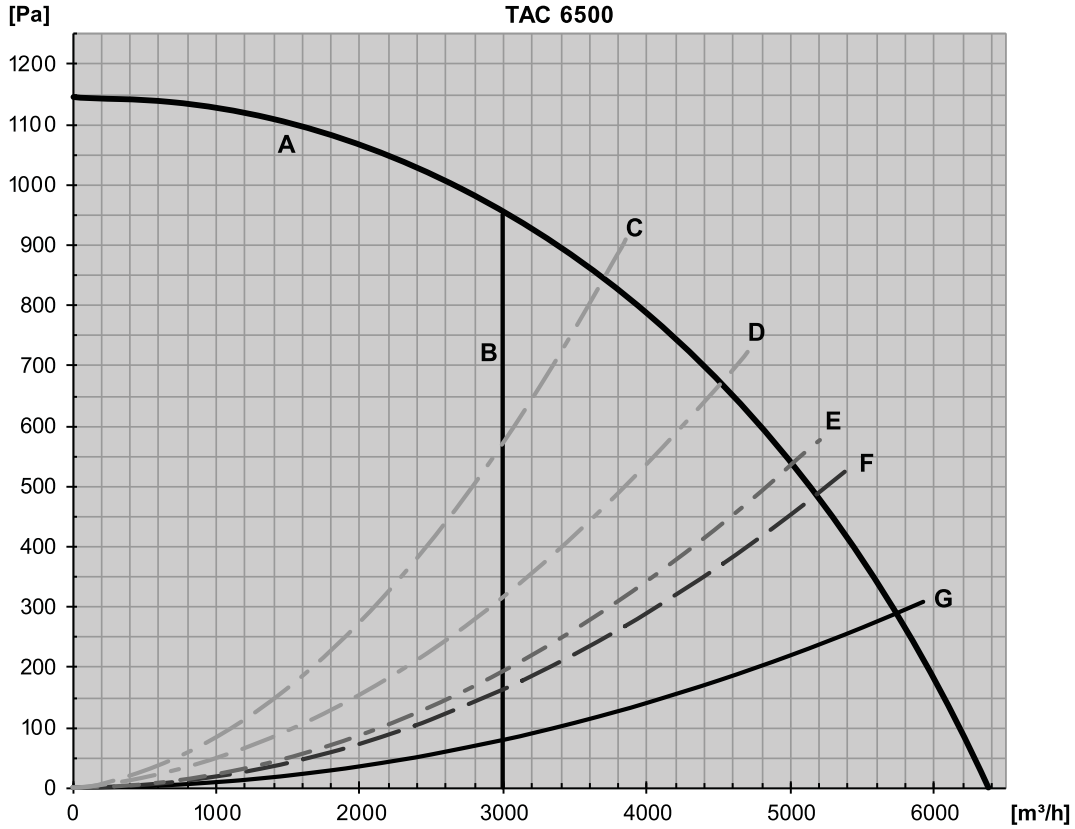

A	Ventilateur
B	débit d'air recommandé pour catégorie de poussière H
C	avec combinaison de filtres G4 + H13 (homologation pour catégorie de poussière H) et tuyau d'air*
D	avec combinaison de filtres G4 + F7 et tuyau d'air*
E	avec filtre G4 et tuyau d'air*
E	avec filtre pour brouillard de peinture et tuyau d'air*
F	sans filtre, avec tuyau d'air*
*Raccordé côté pression, longueur standard 7,6 m, posé avec un coude à 90 °. **Lorsque le tuyau d'air est tendu et sans coude, il est possible d'atteindre un débit d'air supérieur de 25 % !**	

Vue d’ensemble

Info

Les numéros de repérage des pièces détachées sont différents des numéros de repérage des composants utilisés dans l'instructions.

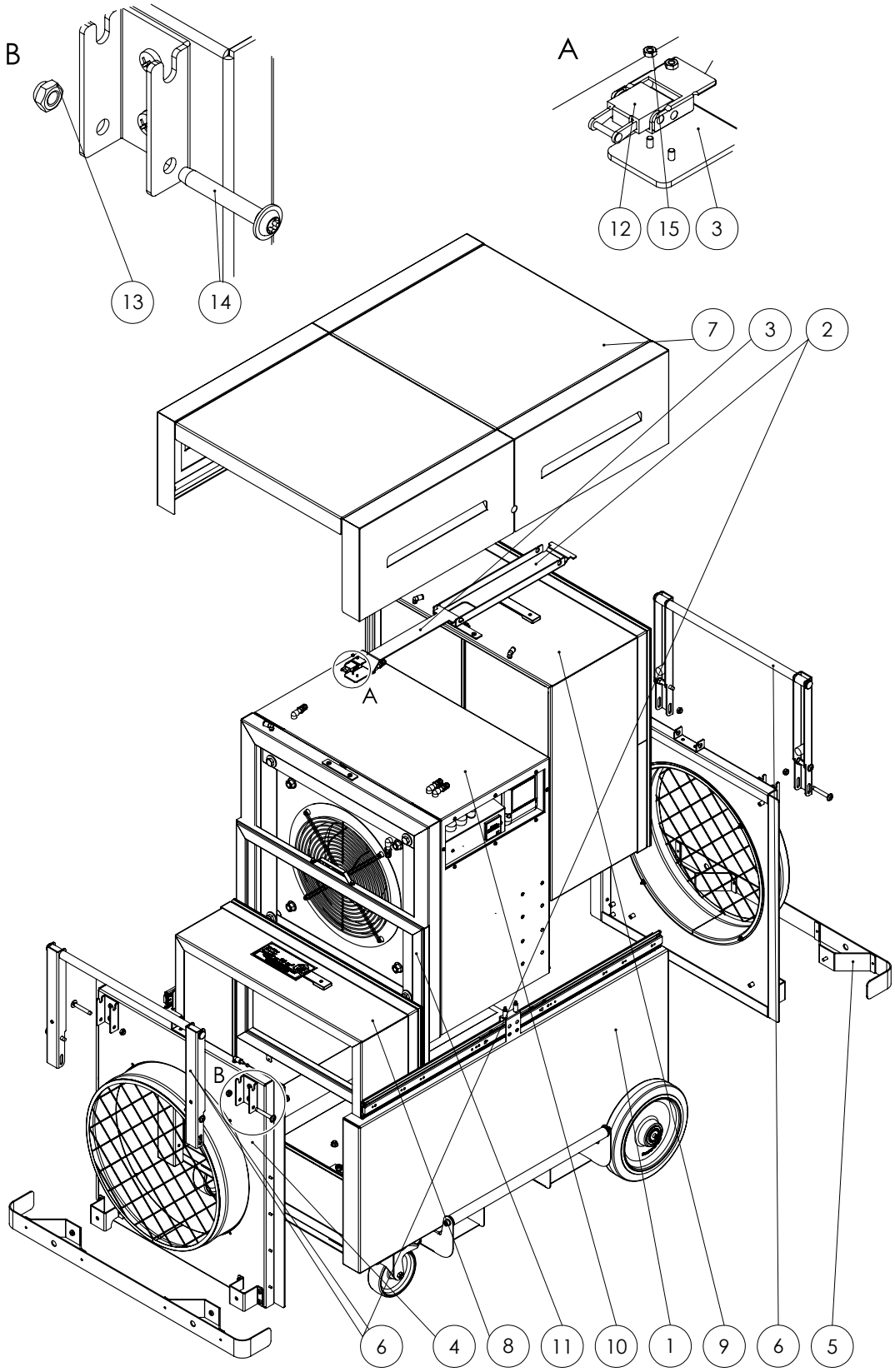

N°	Désignation	Numéro d'article	N°	Désignation	Numéro d'article
1	Boîtier de base	ZAT0001634	9	HEPA	ZAT0001743
2	Gouttière de serrage	P10003329	10	Ventilateur	ZAT0002605
3	Barre de serrage	P10003328	11	Élément de serrage	ZAT0002669
4	Sortie d’air	ZAT0001669	12	Élément de tension à ressort	P10000615
5	Pare-chocs	ZAT0001696	13	Écrou	P10000099
6	Châssis	ZAT0001676	14	Vis	P10001594
7	Capot	ZAT0001682	15	Écrou	P10001121
8	Pré-filtre	ZAT0001702			

Boîtier de base

Info

Les numéros de repérage des pièces détachées sont différents des numéros de repérage des composants utilisés dans l'instructions.

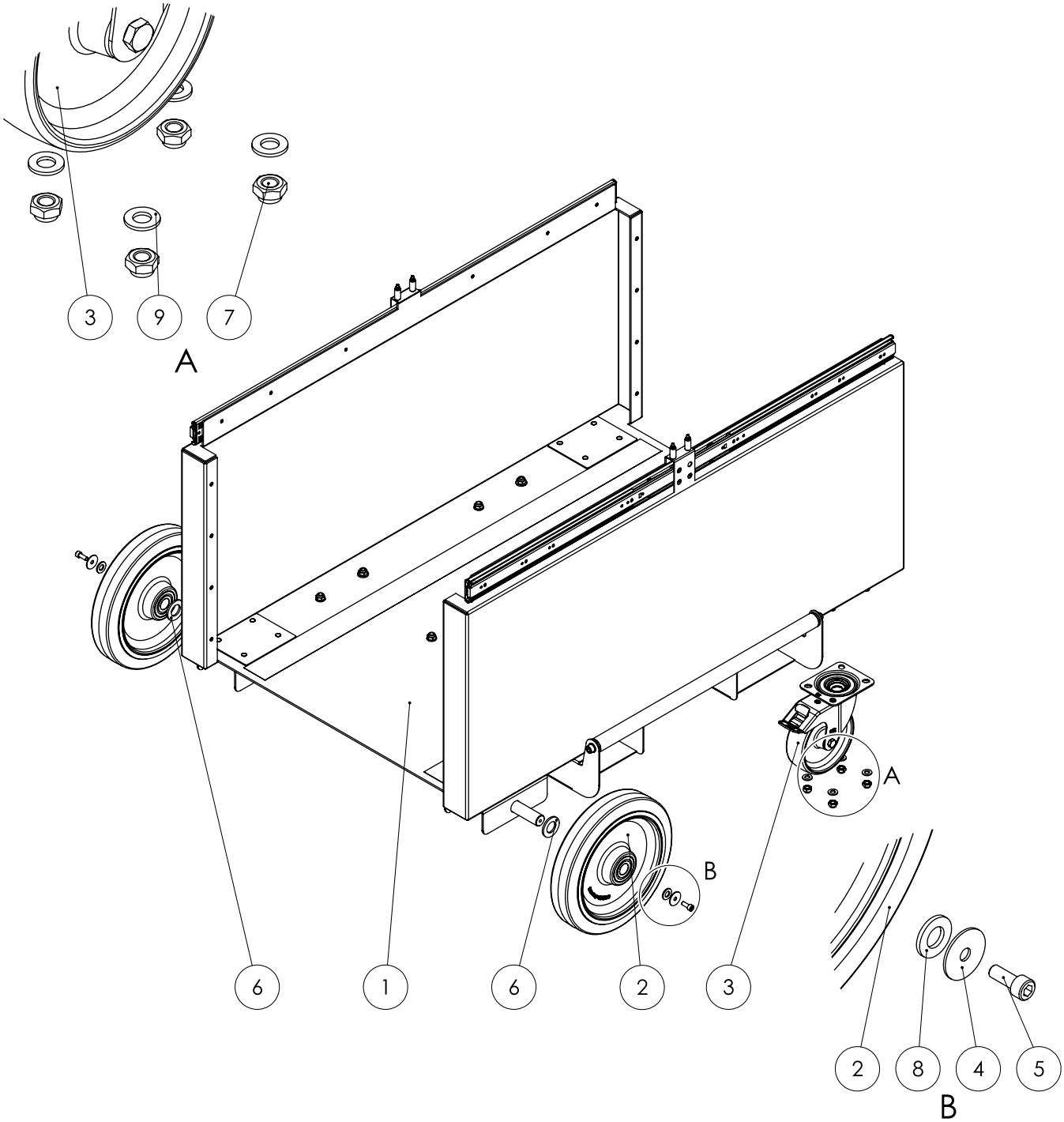

N°	Désignation	Numéro d'article	N°	Désignation	Numéro d'article
1	Fond	ZAT0001635	6	Rondelle	P10001612
2	Roue	P10001535	7	Écrou	P10000099
3	Roue	P10001534	8	Rondelle	P10000306
4	Rondelle	P10001119	9	Rondelle	P10000016
5	Vis	P10001252			

Pré-filtre

Info
Les numéros de repérage des pièces détachées sont différents des numéros de repérage des composants utilisés dans l'instructions.

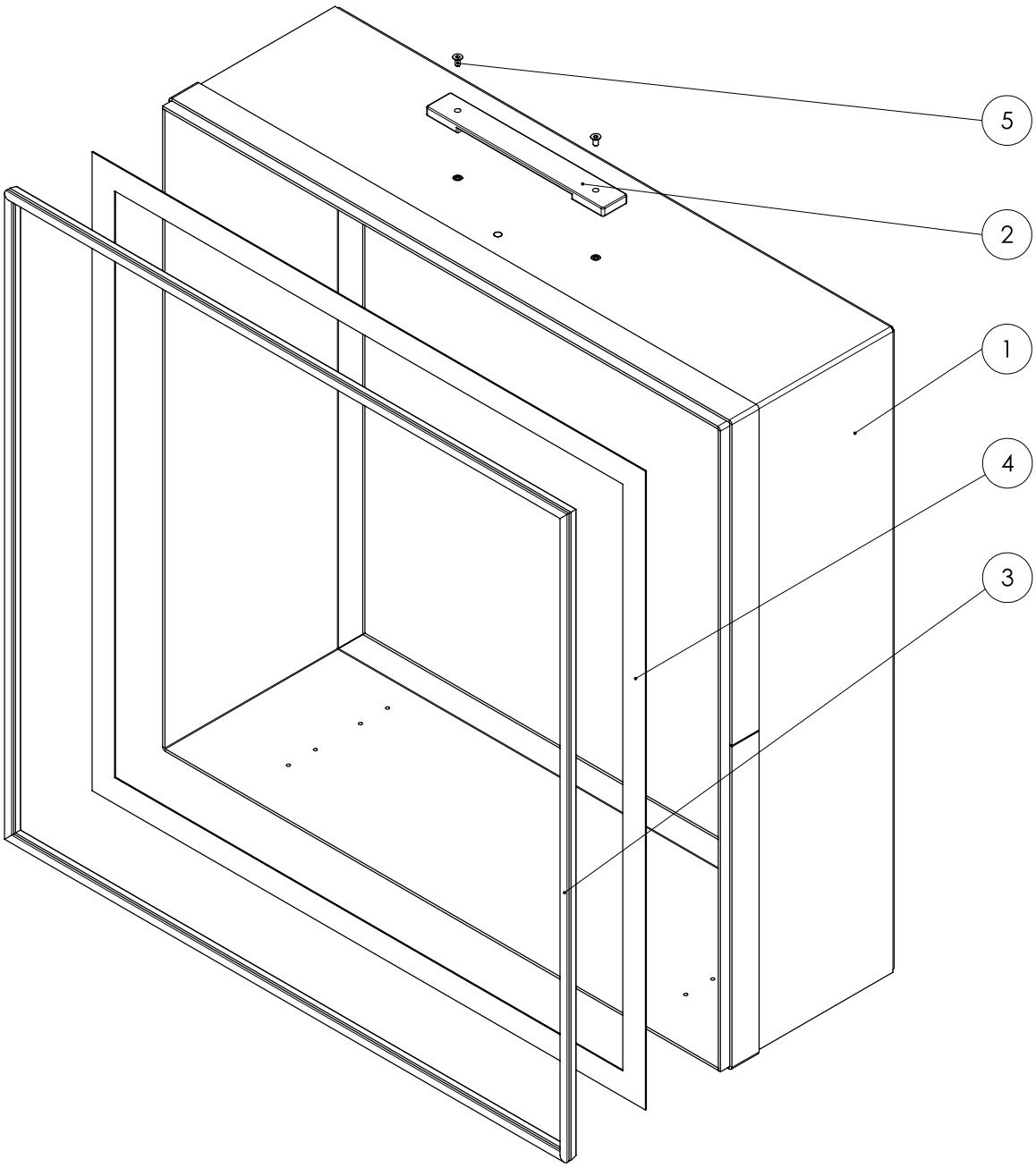

N°	Désignation	Numéro d'article	N°	Désignation	Numéro d'article
1	Pré-filtre SBG	P10003735	4	Bande d'étanchéité	P10007992
2	Poignée	P10001543	5	Vis	P10000849
3	Joint	P10000290			

HEPA

Info

Les numéros de repérage des pièces détachées sont différents des numéros de repérage des composants utilisés dans l'instructions.

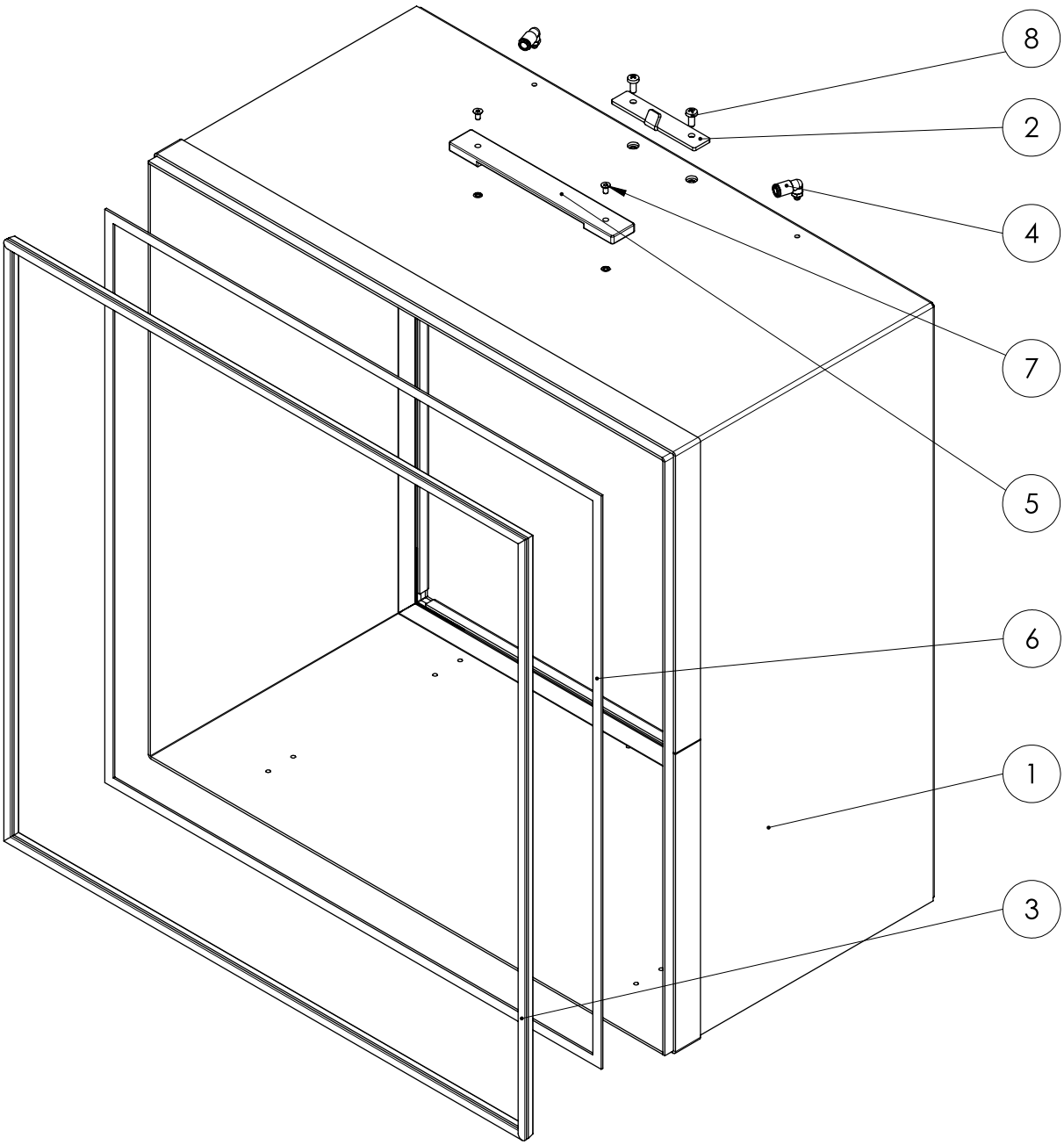

N°	Désignation	Numéro d'article	N°	Désignation	Numéro d'article
1	Cadre HEPA SBG	P10003732	5	Poignée	P10001543
2	Tôle d'accrochage	P10003309	6	Bande d'étanchéité	P10000357
3	Joint	P10000290	7	Vis	P10000849
4	Raccord vissé coudé	P10001306	8	Vis	P10001196

Ventilateur

Info

Les numéros de repérage des pièces détachées sont différents des numéros de repérage des composants utilisés dans l'instructions.

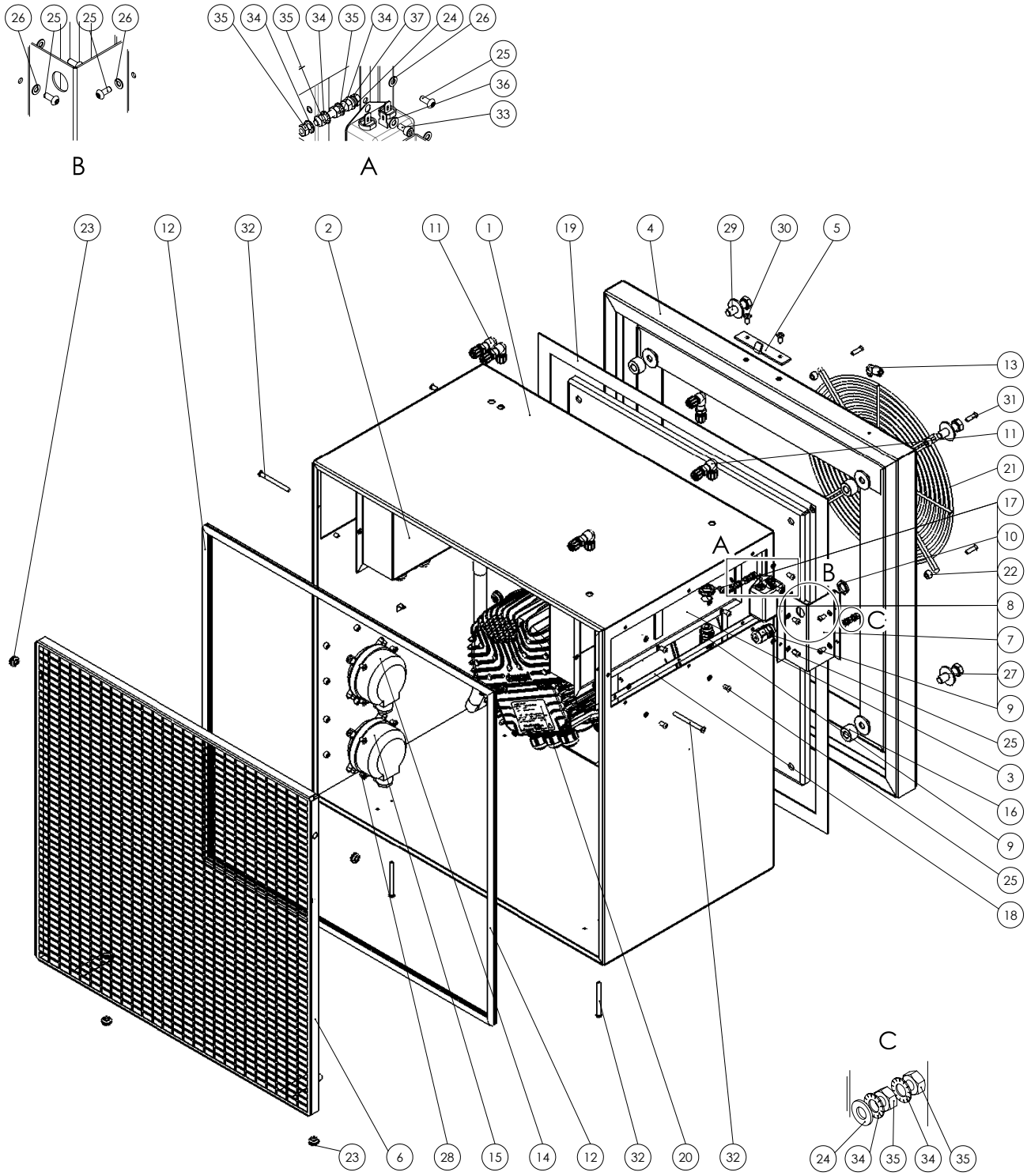

N°	Désignation	Numéro d'article	N°	Désignation	Numéro d'article
1	Boîtier ventilateur SBG	P10003733	20	Ventilateur	P1000 0596
2	Boîtier électrique	ZAT0001087	21	Grille de protection	P10006720
3	Boîtier câbles SBG	P10008302	22	Douille d’écartement	P10001110
4	Cadre ventilateur	P10003734	23	Passage	P10001417
5	Tôle d’accrochage	P10003309	24	Rondelle	P10001134
6	Protection	P10007798	25	Vis	P10000782
7	Capot filtre secteur	P10008300	26	Rondelle	P10001310
8	Filtre secteur	P10001275	27	Rondelle	P10000490
9	Serre-câble	P10007561	28	Vis	P10000322
10	Écrou	P10003618	29	Vis	P10001461
11	Connexion coudée	P10001550	30	Vis	P10001196
12	Joint	P10001855	31	Vis	P10001640
13	Raccord vissé coudé	P10001306	32	Vis	P10008232
14	Pressostat différentiel	P10001544	33	Vis	P10001129
15	Pressostat différentiel	P10001545	34	Rondelle	P10000404
16	Douille d’écartement	P10001434	35	Écrou	P10000006
17	Écrou	P10007562	36	Rondelle	P10000038
18	Bande d'étanchéité	P10000357	37	Vis	P10001958
19	Bande d'étanchéité	P10007992			

Élément de serrage

Info
Les numéros de repérage des pièces détachées sont différents des numéros de repérage des composants utilisés dans l'instructions.

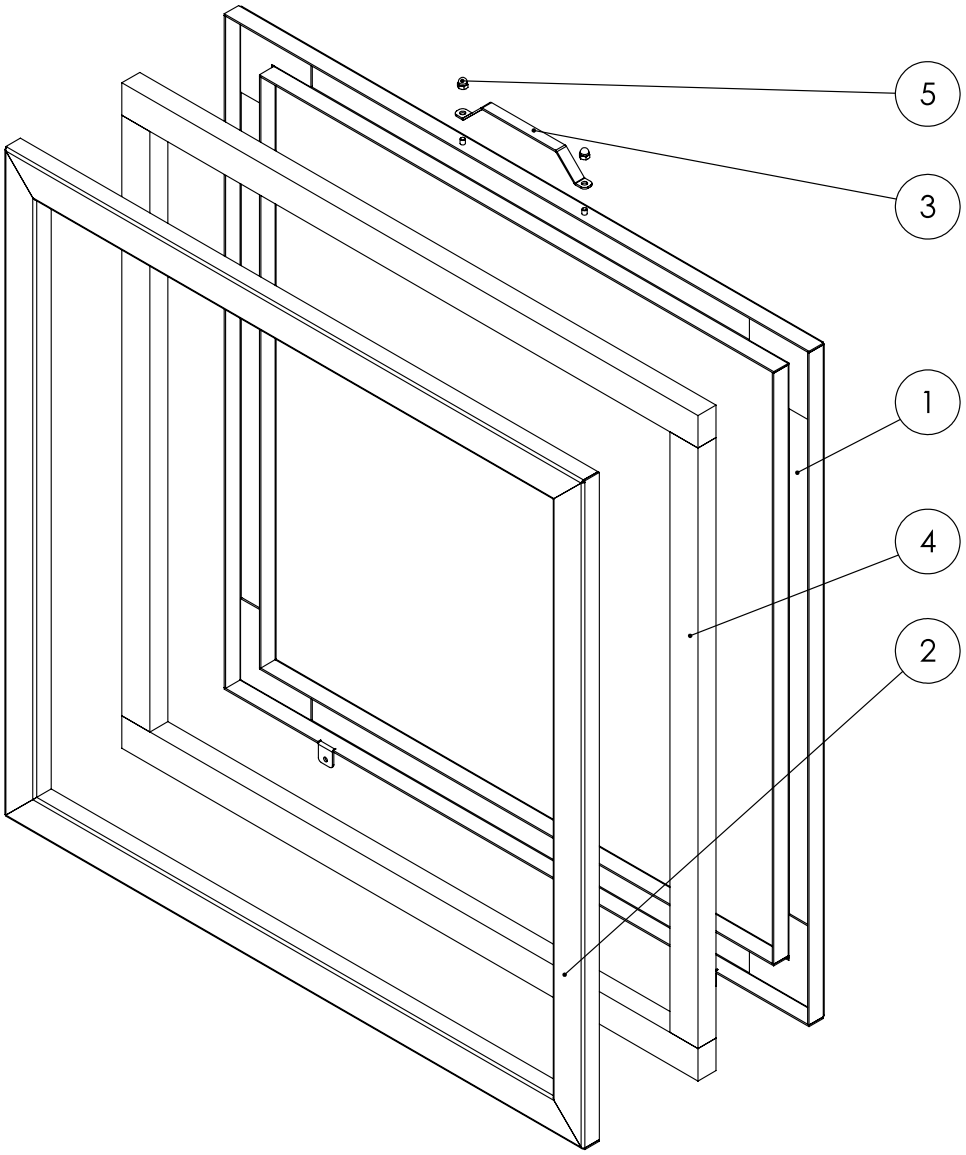

N°	Désignation	Numéro d'article	N°	Désignation	Numéro d'article
1	Cadre de serrage	P10003736	4	Joint	P10001422
2	Cadre de serrage	P10003755	5	Écrou	P10000768
3	Poignée	P10002158			

Capot

Info
Les numéros de repérage des pièces détachées sont différents des numéros de repérage des composants utilisés dans l'instructions.

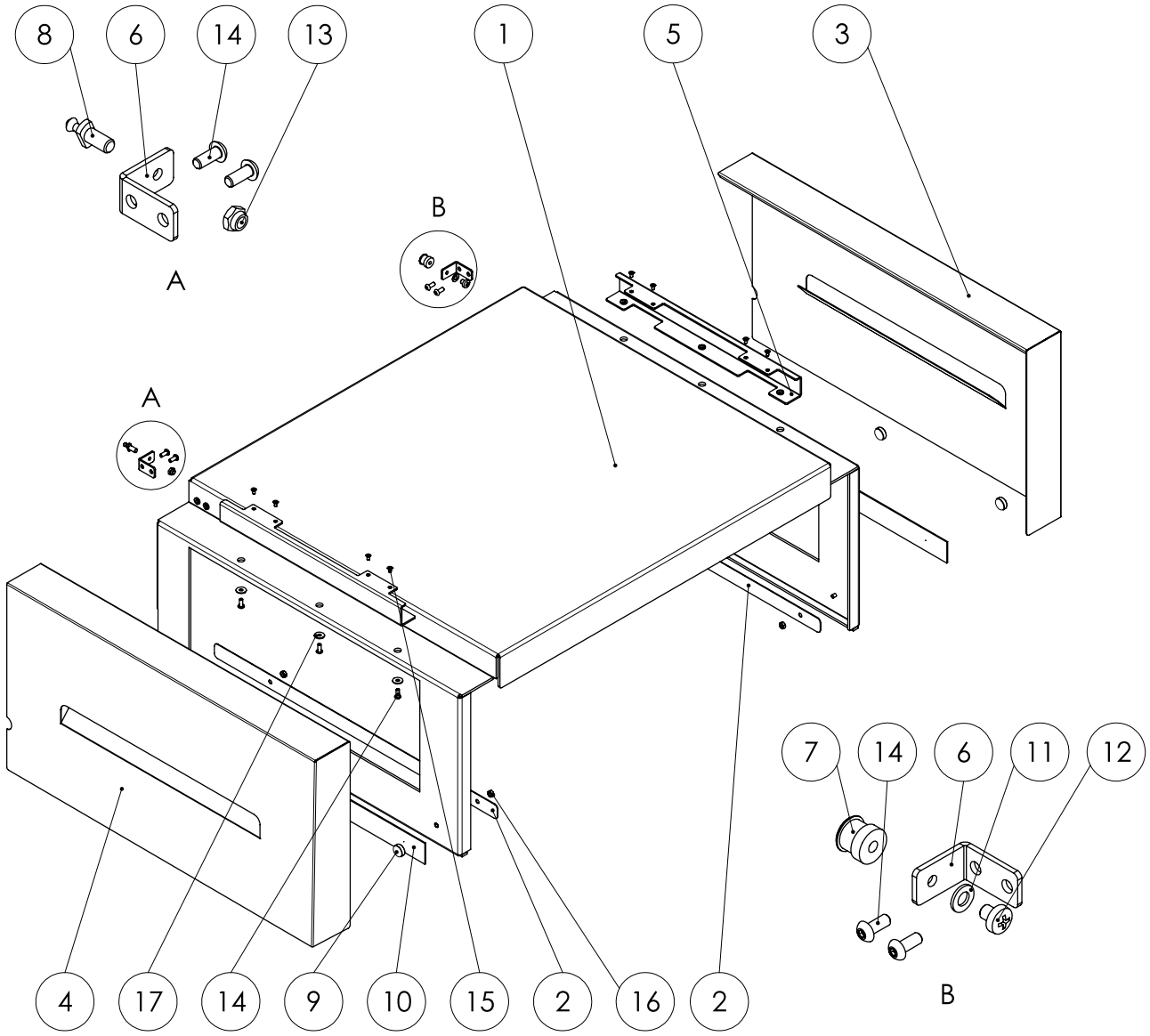

N°	Désignation	Numéro d'article	N°	Désignation	Numéro d'article
1	Capot SBG	P10003739	10	Bandeau magnétique	P10001741
2	Tôle de renforcement	P10006757	11	Rondelle	P10000211
3	Cache SBG	P10003737	12	Vis	P10001179
4	Cache SBG	P10003314	13	Écrou	P10000210
5	Équerre rabattable	P10003315	14	Vis	P10000782
6	Équerre	P10003316	15	Vis	P10000783
7	Douille d’obturation	P10001243	16	Écrou	P10000208
8	Tenon d’obturation	P10001244	17	Rondelle	P10000449
9	Aimant 15,0x5,0 mm	P10001547			

Boîtier électrique

Info

Les numéros de repérage des pièces détachées sont différents des numéros de repérage des composants utilisés dans l'instructions.

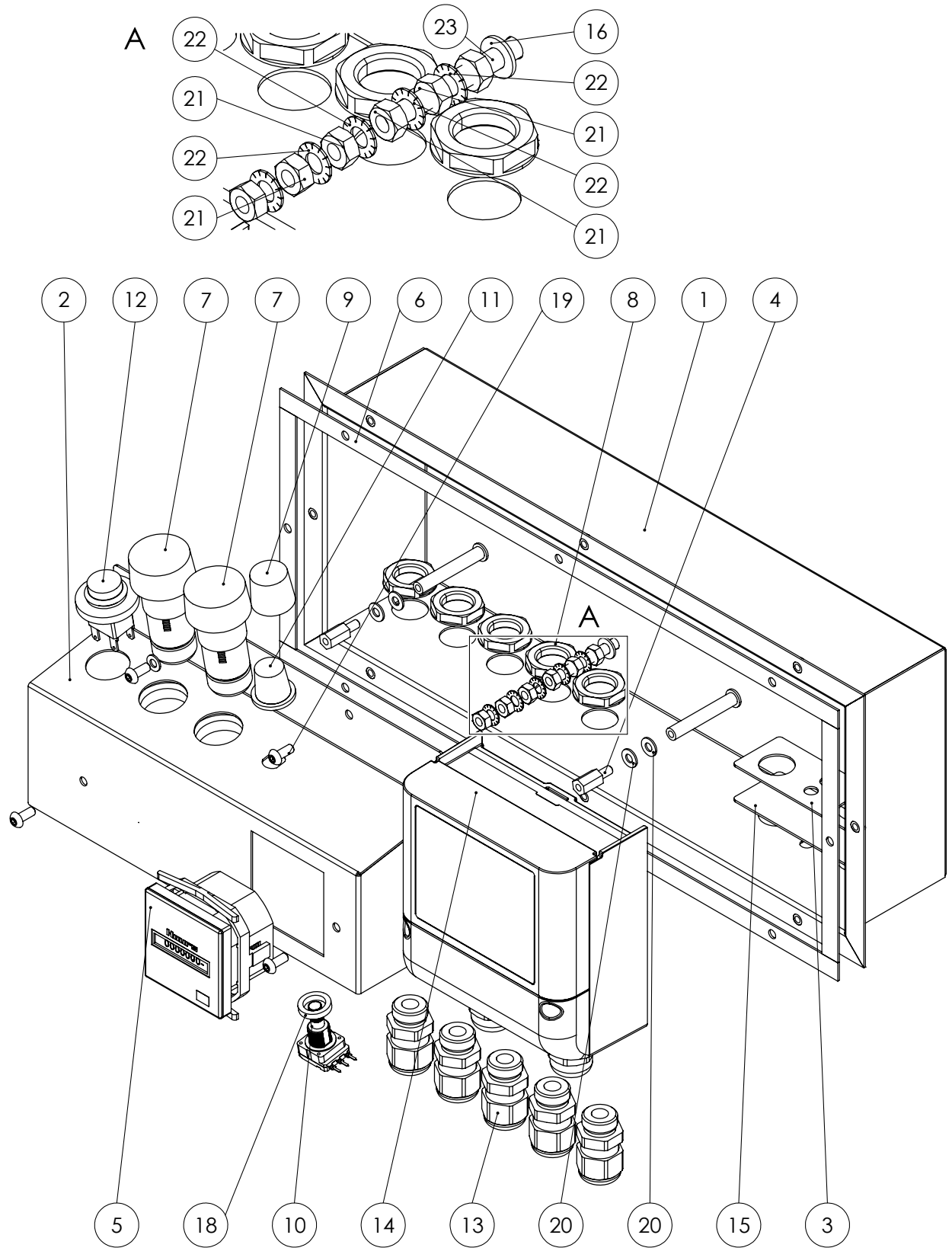

N°	Désignation	Numéro d'article	N°	Désignation	Numéro d'article
1	Boîtier électrique	P10006259	13	Serre-câble	P10007561
2	Tôle montage éléments électr.	P10003305	14	Capteur de pression	P10006258
3	Tôle d'étanchéité	P10006260	15	Bande d'étanchéité	P10000357
4	Douille d'écartement	P10001555	16	Rondelle	P10001134
5	Compteur d'heures de service	P10001137	17	Rondelle	P10001310
6	Bande d'étanchéité	P10000357	18	Douille d'écartement	P10000364
7	Voyant	P10002353	19	Vis	P10000782
8	Écrou	P10007562	20	Rondelle	P10000038
9	Capuchon	P10001249	21	Écrou	P10000006
10	Potentiomètre	P10001751	22	Rondelle	P10000404
11	Bouton rotatif	P10001250	23	Vis	P10001958
12	Interrupteur	P10001376			

Sortie d'air

Info

Les numéros de repérage des pièces détachées sont différents des numéros de repérage des composants utilisés dans l'instructions.

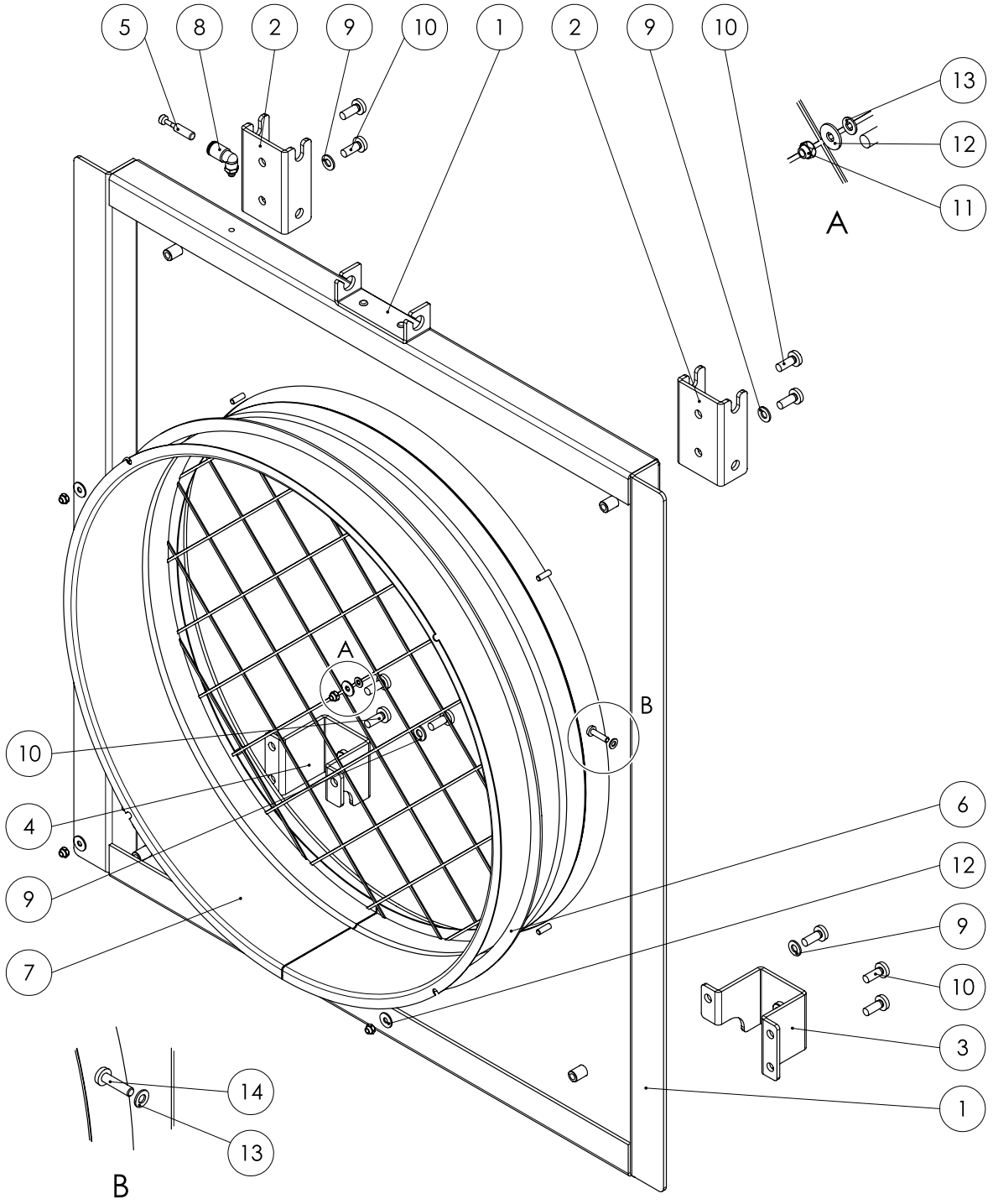

N°	Désignation	Numéro d'article	N°	Désignation	Numéro d'article
1	Tôle frontale	P10003731	8	Raccord vissé coudé	P10001306
2	Support châssis	P10003319	9	Rondelle	P10001133
3	Support pare-chocs	P10003320	10	Vis	P10001200
4	Support pare-chocs	P10003321	11	Écrou	P10000013
5	Bouchon 5mm	P10001646	12	Rondelle	P10000449
6	Bande d'étanchéité	P10000357	13	Rondelle	P10001310
7	Collet DN 450	P10000656	14	Vis	P10001960

Châssis

Info

Les numéros de repérage des pièces détachées sont différents des numéros de repérage des composants utilisés dans l'instructions.

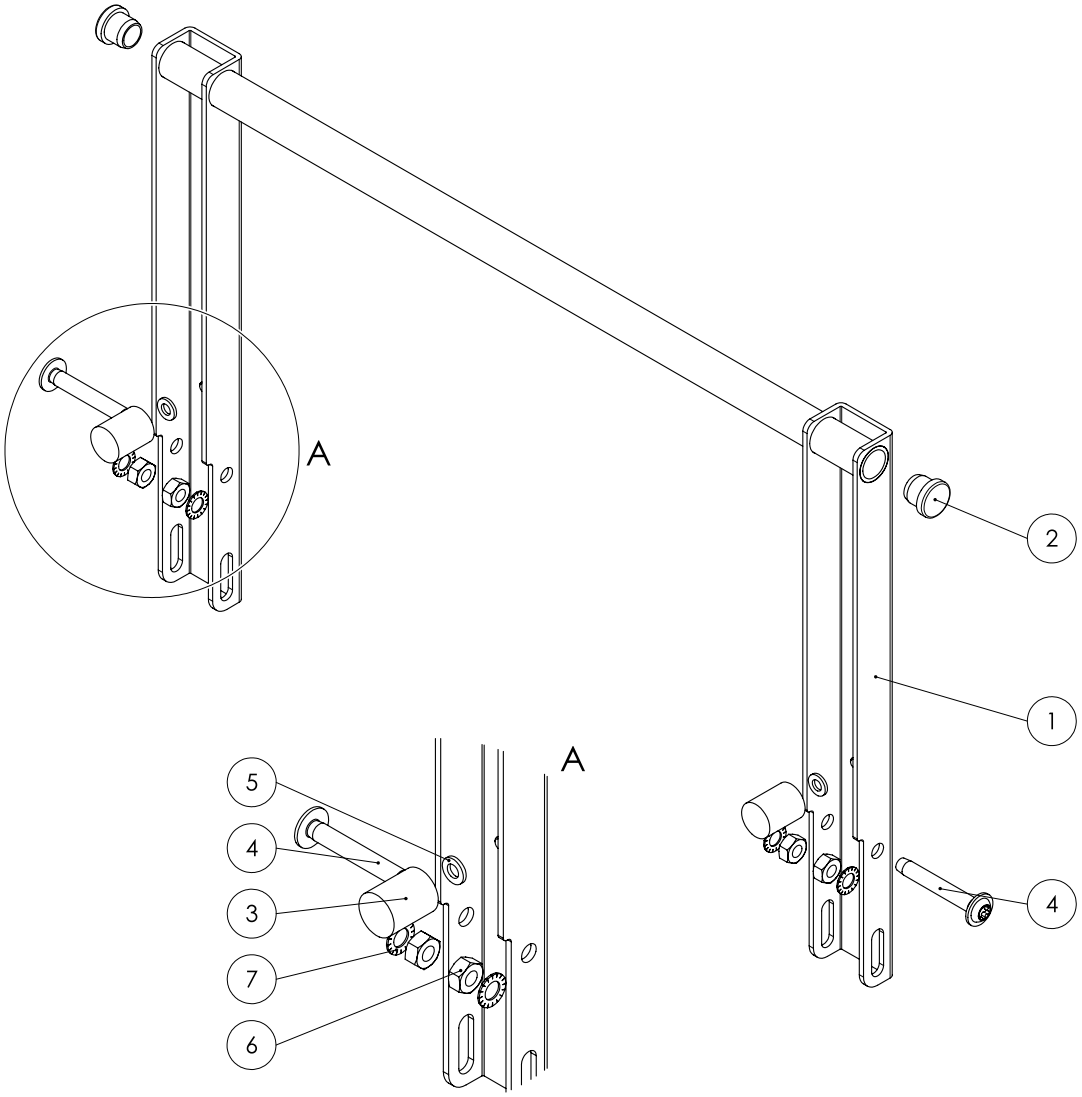

N°	Désignation	Numéro d'article	N°	Désignation	Numéro d'article
1	Châssis	P10003729	5	Rondelle	P10000019
2	Bouchon à lamelles	P10002041	6	Écrou	P10001188
3	Butée caoutchouc	P10001546	7	Rondelle	P10001111
4	Vis	P10001594			

Pare-chocs

Info

Les numéros de repérage des pièces détachées sont différents des numéros de repérage des composants utilisés dans l'instructions.

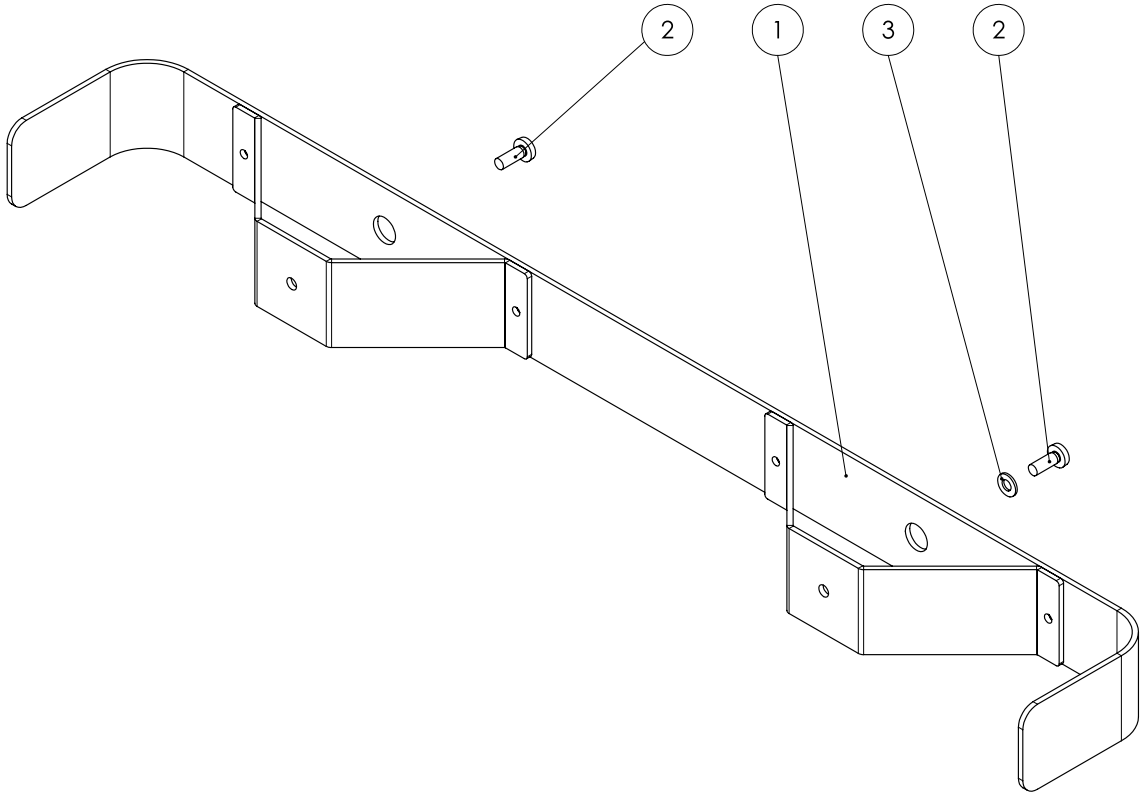

N°	Désignation	Numéro d'article	N°	Désignation	Numéro d'article
1	Pare-chocs		3	Rondelle	
2	Vis				

Schémas électriques

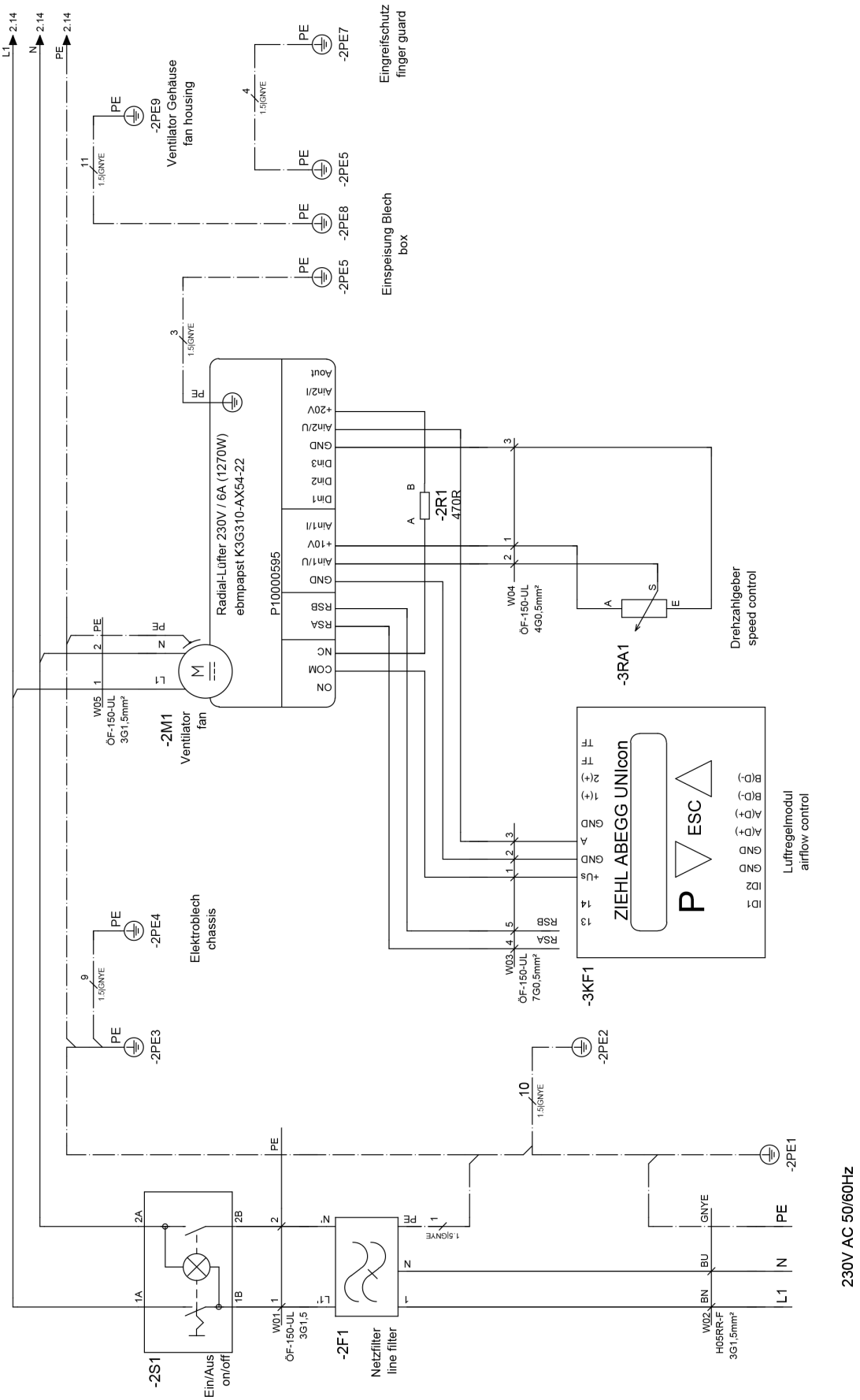

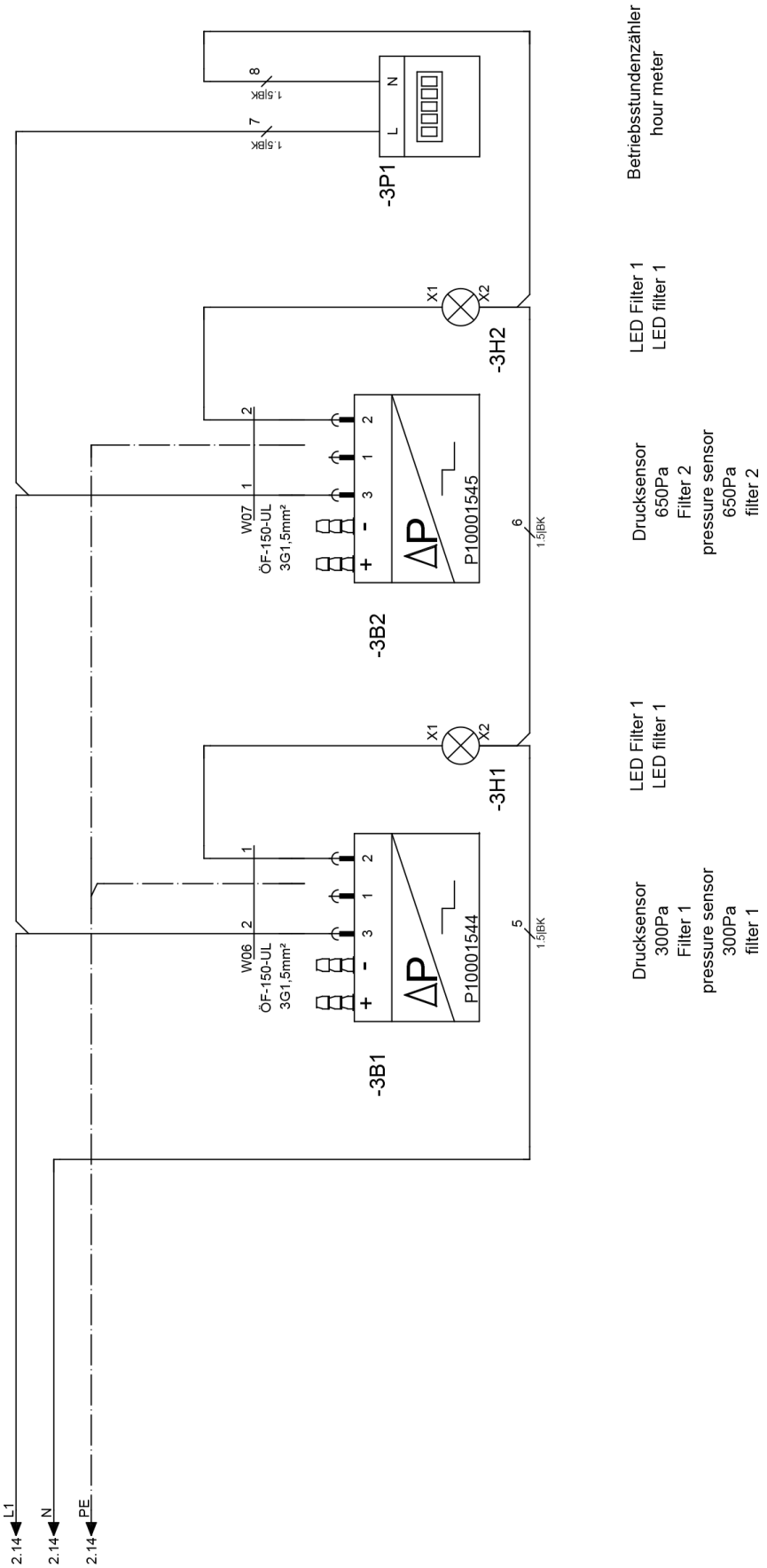
Betriebsstundenzähler
hour meter
LED Filter 1
LED filter 1
Drucksensor
650Pa
Filter 2
pressure sensor
650Pa
filter 2
LED Filter 1
LED filter 1
Drucksensor
300Pa
Filter 1
pressure sensor
300Pa
filter 1
-3P1
-3H2
-3B2
-3H1
-3B1
P10001545
P10001544
W07
W06
ÖF-150-UL
3G1,5mm²
1,5BK
1,5BK
1,5BK
1,5BK
L1
N
PE
2.14
2.14
2.14

Déclaration de conformité UE (traduction)

Traduction de la déclaration de conformité originale conformément à la directive CE Machines 2006/42/CE, annexe II, partie 1, section A

Nous, société Trotec GmbH, déclarons sous notre seule responsabilité que le produit désigné ci-après a été développé, conçu et fabriqué conformément aux dispositions pertinentes de la directive CE Machines, version 2006/42/CE.

Modèle / produit :	TAC 6500
Type :	purificateur d'air
À partir de l'année modèle :	2024

De plus, le produit correspond à toutes les dispositions pertinentes des directives/règlements suivants :

- 2011/65/UE
- 2014/30/UE

Normes harmonisées appliquées :

- EN ISO 12100:2010
- EN ISO 13849-1:2015
- EN ISO 13857:2019
- EN ISO 14118:2018
- EN 55011:2016
- EN 55011:2016/A1:2017
- EN 55011:2016/A11:2020
- EN 60204-1:2018
- EN 60335-1:2012
- EN 60335-1:2012/AC:2014
- EN 60335-1:2012/A11:2014
- EN 60335-1:2012/A13:2017
- EN 60335-1:2012/A15:2021
- EN 60335-2-65:2003
- EN 60335-2-65:2003/A11:2012

Normes et spécifications techniques nationales appliquées :

- EN 55011:2016/A2:2012
- EN 60335-1:2012/A16:2023
- EN 60335-2-65:2003/A1:2008
- EN 60335-2-65:2003/A12:2022
- EN 60335-2-65:2003/A2:2022
- EN 60335-2-65:2003/C1:2004
- EN 62233:2008

Fabricant et nom du responsable des documents techniques :

Trotec GmbH
Grebbener Straße 7, D-52525 Heinsberg
Téléphone : +49 2452 962-400
E-mail : info@trotec.de

Lieu et date de la déclaration :
Heinsberg, le 17.11.2024

Joachim Ludwig, gérant

Trotec GmbH

Grebbener Str. 7
52525 Heinsberg
Germany
+49 2452 962-0
+49 2452 962-200

online@trotec.com
www.trotec.com

TAC 6500

DA

OVERSÆTTELSE AF DEN ORIGINALE BRUGSANVISNING
LUFTRENSER

TROTEC

TRT-BA-TAC6500-TC25TTRT10022-006-DA

Indholdsfortegnelse

Henvisninger vedrørende brug af denne vejledning 2

Sikkerhed 2

Oplysninger om apparatet 4

Transport og opbevaring 5

Montering og installation 6

Betjening 9

Tilbehør, som kan bestilles 10

Fejl og driftsforstyrrelser 10

Vedligeholdelse 10

Bortskaffelse 11

Teknisk bilag 12

EU-overensstemmelseserklæring (oversættelse af originalen) 30

Henvisninger vedrørende brug af denne vejledning

Symboler

Fare
Signalordet betegner en fare med en høj risikograd, som, hvis den ikke forhindres, medfører døden eller alvorlige kvæstelser.

Advarsel
Signalordet betegner en fare med middelsvær risikograd, som, hvis den ikke forhindres, kan føre til døden eller alvorlige kvæstelser.

Advarsel mod elektrisk spænding
Dette symbol henviser til en fare for personers liv og sundhed på grund af elektrisk spænding.

Forsigtig
Signalordet betegner en fare med lav risikograd, som, hvis den ikke forhindres, kan føre til ringe eller moderate kvæstelser.

Bemærk
Signalordet henviser til vigtige oplysninger (f.eks. skader på materialer), men ikke til farer.

Info
Anvisninger med dette symbol hjælper dig til at udføre dine opgaver hurtigt og sikkert.

Følg brugervejledningen
Anvisninger med dette symbol henviser til, at vejledningen skal overholdes.

Den aktuelle version af denne vejledning kan hentes under følgende link:

TAC 6500

https://hub.trotec.com/?id=42771

Sikkerhed

Læs denne vejledning omhyggeligt igennem før ibrugtagning/anvendelse af enheden, og opbevar altid vejledningen i umiddelbar nærhed af opstillingsstedet eller på enheden.

Advarsel
Læs alle sikkerhedsadvarsler og anvisninger.
Manglende overholdelse af advarsler og anvisninger kan resultere i elektrisk stød, brand og/eller alvorlige personskader.
Gem alle sikkerhedsadvarsler og anvisninger til fremtidig brug.
Dette værktøj kan anvendes af børn på 8 år og derover og personer med nedsatte fysiske, sensoriske eller mentale evner eller manglende erfaring og viden, hvis de er under opsigt eller er blevet instrueret i brugen og farerne, som er forbundet hermed.
Børn må ikke lege med apparatet. Rengøring og brugervedligeholdelse må ikke udføres af børn, der ikke er under opsyn.

- Apparatet må ikke bruges eller opstilles i eksplosionsfarlige rum eller områder.
- Anvend ikke enheden i en aggressiv atmosfære.
- Opstil apparatet solidt stående på en vandret og stabil flade.
- Lad enheden tørre efter en vådrengøring. Brug ikke enheden i våd tilstand.
- Anvend eller betjen ikke enheden med våde eller fugtige hænder.
- Udsæt ikke apparatet for direkte vandstråler.
- Stik aldrig genstande eller lemmer ind i apparatet.
- Tildæk ikke apparatet under drift!
- Sæt dig ikke på enheden.
- Apparatet er ikke legetøj. Hold børn og dyr på afstand.

- Kontrollér altid varmekanonen, dens tilbehør og tilslutningsdele for mulige beskadigelser før brug. Defekte apparater eller dele må ikke anvendes.
- Sørg for, at alle el-ledninger, der befinder sig uden for enheden, er beskyttet mod beskadigelser (f.eks. fra dyr). Brug aldrig enheden, hvis der er skader på elledninger eller på stikkontakten!
- Nettilslutningen skal være i overensstemmelse med angivelserne i Teknisk bilag.
- Sæt strømstikket i en stikkontakt, der er korrekt sikret.
- Vælg forlængerledninger under hensyntagen til de tekniske specifikationer. Rul forlængerledningen helt ud. Undgå elektrisk overbelastning.
- Ledningen til apparatet skal altid trækkes ud af strømstikket (tag fat omkring netstikket), inden påbegyndelse af vedligeholdelse, pleje og reparationer på apparatet.
- Sluk for apparatet, og tag netkablet ud af el-stikkontakten, når du ikke skal bruge apparatet.
- Anvend aldrig apparatet, hvis der konstateres skader på elstikket eller elledningerne.
  Hvis apparatets tilslutningsledning bliver beskadiget, skal den udskiftes hos producenten eller dennes serviceafdeling eller af en lignende kvalificeret person for at undgå skader.
  Defekte el-ledninger udgør en alvorlig fare for sundheden!
- Overhold ved opstilling af apparatet minimumsafstandene til vægge og genstande såvel som opbevarings- og driftsbetingelserne i henhold til det Tekniske bilag.
- Sørg for, at luftindgange og luftudgange er fri.
- Sørg for, at der aldrig ligger løse genstande og snavs på områderne tæt på hhv. lufttil- og luftafgangen.
- Fjern ikke sikkerhedsmærker, mærkater eller etiketter fra instrumentet. Hold alle sikkerhedsmærker, mærkater og etiketter i læsbar stand.
- Sørg for, at indsugningssiden altid er fri for snavs og løse genstande.
- Bortskaf udskiftede filtre fagligt korrekt, særligt efter frafiltrering af sundhedsskadelige stoffer.
- Brug aldrig apparatet som aflæggeplads eller trin.

Tilsigtet anvendelse

Brug kun apparatet til at rense atmosfærisk luft fra ikke-ledende og ikke-brændbar støv, tåge eller svævestoffer. Anvend kun passende filterklasser og overhold de tekniske data.

Apparatet er beregnet til brug i erhvervsmæssige omgivelser.

En anden anvendelse end den tilsigtede anvendelse, betragtes som forkert anvendelse.

Forkert anvendelse, der med rimelighed kan forudses

- Opstil ikke apparatet på våde eller oversvømmede underlag.
- Læg ikke genstande, som f.eks. tøj, på enheden.
- Anvend ikke apparatet udendørs.
- Anvend ikke apparatet til indsugning af dampe eller væsker.
- Foretag ikke selv nogen konstruktionsmæssige ændringer samt til- eller ombygninger på apparatet.

Personalets kvalifikationer

Personer, der anvender dette apparat, skal:

- have grundlæggende kendskab til sikker håndtering af elektriske apparater.
- have læst og forstået vejledningen, især kapitlet "Sikkerhed".

El-installatør

Uddannede el-installatører skal læse og forstå strømskemaer, tage elektriske maskiner i brug, vedligeholde og holde i god stand, forbinde ledninger i kontakt- og styreskabe, sikre, at de elektriske komponenter fungerer og kunne forudse mulige farer ifm. håndtering af elektriske og elektroniske systemer.

Oplært person

Oplærte personer er blevet undervist af operatøren i, hvordan de skal løse deres opgaver og om mulige risici i forbindelse med ukorrekt håndtering. Sådanne personer har tilladelse til at betjene og transportere apparatet samt udføre lettere vedligeholdelsesarbejde (rengøring kabinet og blæser).

Apparatet skal håndteres af oplært personale.

Resterende risici

Advarsel mod elektrisk spænding
Arbejde på elektriske komponenter må kun udføres af en autoriseret elektriker!

Advarsel mod elektrisk spænding
Tag stikket ud af stikkontakten, inden arbejde på apparatet påbegyndes!
Berør ikke strømstikket med våde eller fugtige hænder.
Træk ledningen ud af stikkontakten ved at tage fat i stikket – ikke i ledningen.

Forsigtig
Der er fare for kvæstelser på grund af dele, der slynges op!
Før du tænder apparatet, skal du sørge for, at der ikke er nogen løse dele (tøj, hår ...) i nærheden af luftindgangen og luftudgangen!

Bemærk
Tag hensyn til overspændingsbeskyttelse.
Apparatet er udstyret med en overspændingsbeskyttelse. Vær opmærksom på, at testspændingen skal reduceres til 250 V, når den elektriske sikkerhed skal testes.

Bemærk
Anvend ikke apparatet uden isat luftfilter på luftindgangen!
Apparatets indre bliver meget snavset, hvis der ikke er et luftfilter. Dette kan reducere ydelsen og beskadige apparatet.

Bemærk
Brug ikke kraftige rengøringsmidler, skure- eller opløsningsmidler til rengøring af instrumentet!

Forholdsregler i nødstilfælde

1. Sluk for apparatet.
2. Afbryd apparatet fra lysnettet ved at trække strømstikket ud af stikkontakten. Hold i stikket og ikke i ledningen.
3. Tilslut ikke en defekt enhed til el-nettet igen.

Oplysninger om apparatet

Beskrivelse af apparatet

Luftrensere anvendes til filtrering af rumluften. På byggepladser eller saneringsområder kan der forekomme høje støvkoncentrationer, f.eks. ved anvendelse af vinkelslibere eller ved blæse-, opstemnings- eller nedbrydningsarbejder, men også ved blanding af tørmørtel eller fliseklæb.

Luftrenserne i TAC-serien anvendes - alt efter det monterede filter - til fjernelse af støv fra asbest, byggeaffald, kvarts, mel og træ og også skimmelsvampesporer samt farvepartikler og mineralfibre i luften, som kan opstå ved ovennævnte arbejde.

Dette støv skal så vidt muligt suges op i nærheden af det sted, hvor det er opstået, for på den måde at reducere belastningen med skadelige stoffer i indåndingsluften til et minimum. Alt efter kvaliteten af det anvendte filter er det tilladt at anvende apparatet til udskillelse af kvartsholdigt, mineralsk støv, træstøv, blyholdigt støv, kunstige mineralfibre eller højtemperaturfibre.

Luftrenseren har en sensorstøttet Flowmatic-styring til automatisk fastholdelse af den forvalgte luftmængde.

Det er også muligt at anvende apparatet til at skabe undertryk til skimmelsvamp- eller asbestsanering. Ved andre farlige stoffer er der ekstra udfordringer; vær derfor opmærksom på de pågældende tekniske regler for farlige stoffer (TRGS) eller de landespecifikke forskrifter.

Apparatet er egnet til:

- at lave undertryk i et rum, f.eks. i rum, der er meget belastede af skadelige stoffer;
- at rense luften i arbejdsområder med cirkulationsluft, f.eks. indendørs byggepladser, værksteder etc.;
- at lave overtryk i et rum, f.eks. i rent rum;
- at tilføre filtreret frisk luft.

Apparatet er opbygget på følgende måde:

- kabinet med stabelhjælp
- indstillelig ventilator til lufttransport
- filterovervågning til luftvolumenstrømmen

Apparatet kan udstyres med forskellige filtre. Det giver brugeren mulighed for at konfigurere såvel filterkvaliteten som anordningen af filterkæden alt efter anvendelsesområde. Filtrene skal vælges alt efter anvendelsesområdet.

Apparatet er godkendt til asbestsanering i henhold til TRGS 519, støvklasse H.

Info
Filtrene er ikke en del af leveringsomfanget!
Vælg filtre fra vores filtersortiment, som passer til dit anvendelsesformål. Sæt de filtre i, som du har valgt, inden første ibrugtagning.

Billede af apparatet

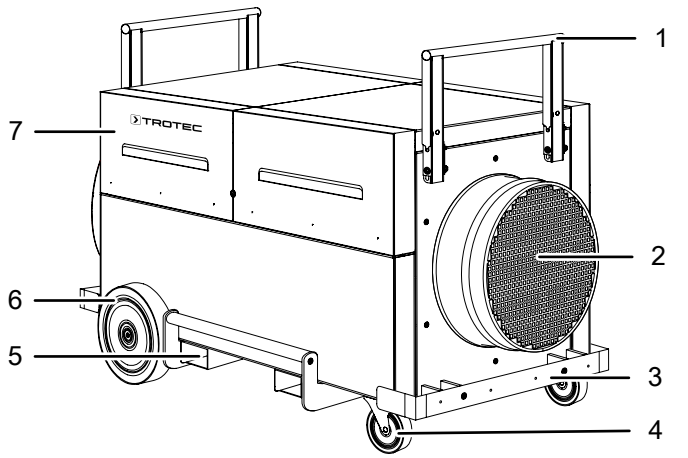

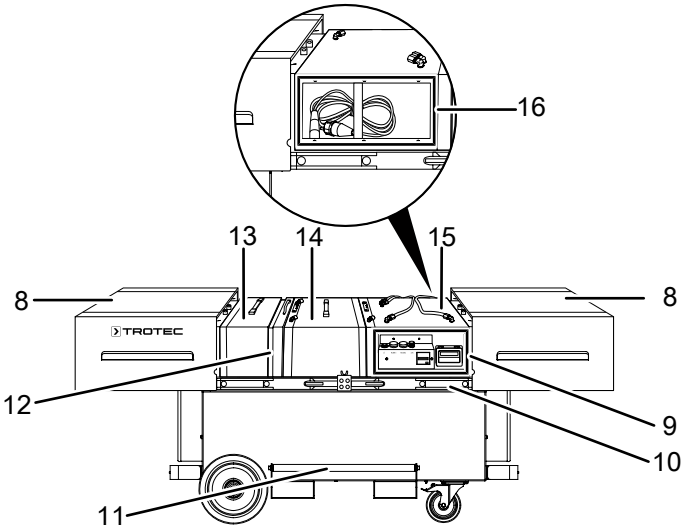

Nr.	Betegnelse
1	Bøjler til stabling/flytning
2	Luftindsugningsåbning med tilslutning til slange/rør
3	Stødbeskyttelse
4	Drejehjul med bremse (gummi, der ikke misfarver)
5	Trucklomme
6	Hjul (gummi, der ikke misfarver)
7	Opklappelige afdækninger
8	Forskydelige afdækninger
9	Betjeningspanel
10	Teleskopskinne
11	Løftehåndtag
12	Spændramme
13	Forfilterboks
14	Hovedfilterboks
15	Ventilatorboks
16	Kabelrum

Transport og opbevaring

Bemærk

Hvis du opbevarer eller transporterer apparatet på ukorrekt vis, kan apparatet blive beskadiget. Overhold instruktionerne for transport og opbevaring af værktøjet.

Transport

Vær opmærksom på følgende henvisninger, **før** apparatet transporteres:

- Apparatet skal være slukket.
- Apparatet skal være koblet fra strømnettet, og netstikket skal være taget ud.

Vær opmærksom på følgende henvisninger **efter** enhver transport af apparatet:

- Apparatet skal være stillet oprejst og sikkert.

Opbevaring

Når du ikke anvender apparatet, skal du overholde følgende betingelser:

- Opbevar apparatet tørt og beskyttet mod frost og stærk varme.
- Monter apparatet i opret position og på et sted, der er beskyttet mod støv og direkte sollys.
- Beskyt evt. apparatet mod indtrængende støv med en afdækning.

Montering og installation

Leveringsomfang

- 1 x apparat
- 1 x betjeningsvejledning

Udpakning af apparatet

Advarsel
Emballagen udgør en kvælningsfare for børn! Hold emballagefolie og -dele utilgængeligt for børn. Der er livsfare på grund af kvælning.

1. Åbn kassen og tag apparatet ud.
2. Fjern emballagen fuldstændigt fra apparatet.
3. Rul netkablet helt ud. Kontrollér, at netkablet ikke er beskadiget; sørg for ikke beskadige det, når det rulles op.

Montering

Forskydelige afdækninger

Følg nedenstående fremgangsmåde for at åbne de forskydelige afdækninger (8):

1. Træk stabelbøjlerne (1) opad, og klap dem ned.
2. Træk de forskydelige afdækninger (8) udad med et ryk, og skub dem fra hinanden, indtil de er helt ude.

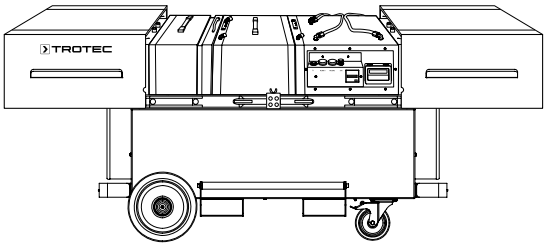

Følg nedenstående fremgangsmåde for at lukke de forskydelige afdækninger (8):

1. Skub de forskydelige afdækninger (8) sammen, indtil de går i hak.
2. Klap stabelbøjlerne op (1), og fastgør dem.

Opklappelige afdækninger

For at åbne de opklappelige afdækninger (7) skal du svinge dem op, indtil de holdes af magneterne.
De opklappelige afdækninger lukkes i omvendt rækkefølge.

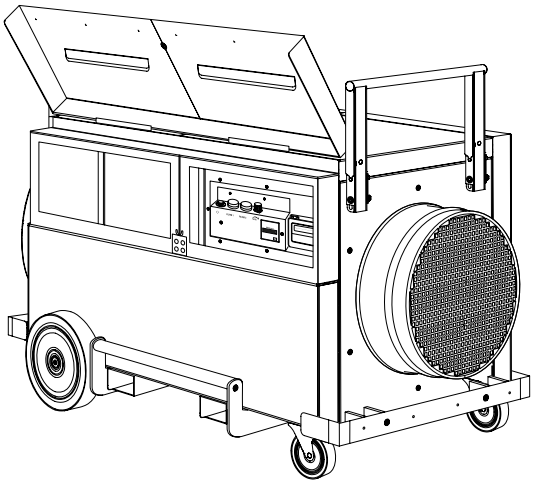

Isætning af filter

Info
Filtrene er ikke en del af leveringsomfanget!
Vælg filtre fra vores filtersortiment, som passer til dit anvendelsesformål. Sæt de filtre i, som du har valgt, inden første ibrugtagning.

Før ibrugtagning skal apparatets filterkæde konfigureres svarende til det ønskede anvendelsesområde. Til dette formål er der to filterbokse til rådighed.

1. Åbn de forskydelige afdækninger (8).
2. Træk spændrammen (12) opad og ud.
3. Tag flere bokse ud af apparatet, hvis det er nødvendigt.

Bemærk
Vær i forbindelse med alle filtermonteringer opmærksom på den korrekte gennemstrømningsretning svarende til luftstrømmens retning (luftstrømsretning: bagfra og fremad)!
Vær opmærksom på, at hovedfiltret er låst fast nederst i kabinettet. Låsemekanismen er placeret under spændrammen (12) og forfiltret (13).

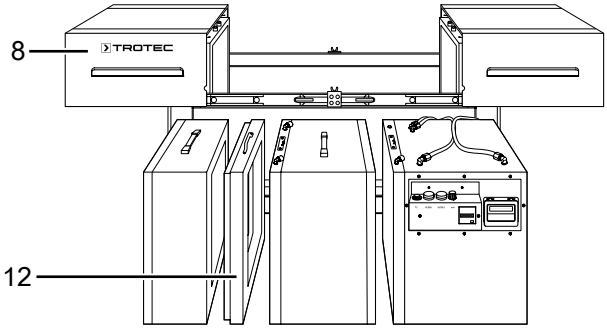

Konfiguration

TAC-serien har Vario-Shift-funktion. Det betyder, at filterelementerne kan placeres variabelt og reglementeret til alle anvendelsesformål.

- **Byggepladskonfiguration** med udskillelse af svævestoffer i henhold til DIN EN 60335-2-69 indtil støvklasse H. Her skal det fremhæves, at ved disse anvendelser er det primært filtrering af sundhedsfarlige, til dels endda kræftfremkaldende støvpartikler, der er i forgrunden. For at sikre, at der ikke kan trænge ufiltreret luft ud af apparatet ved opsugning af sådanne støvpartikler, selv i tilfælde af lækager, skal hele filterkæden drives med undertryk. Det betyder, at **ventilatoren skal placeres efter hovedfiltret!** Begge skal spændes fast med spændeelementerne på apparatet, så svævestoffiltret ikke kommer i kontakt med forurenet luft på udgangssiden under hele driftstiden, og risikoen for lækager minimeres!

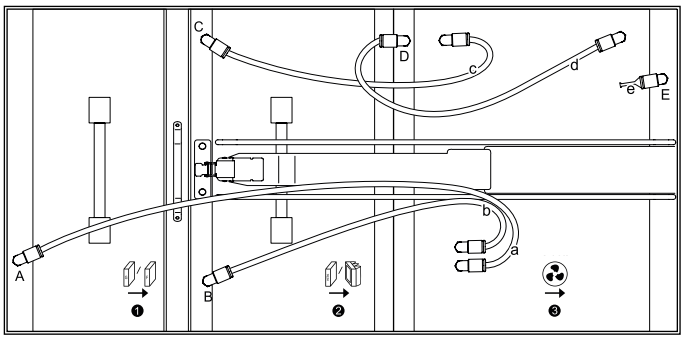

- **Renrumskonfiguration** med udskillelse af svævestoffer i henhold til DIN EN 1822-1:1998 indtil filterklasse H14 (ved betydeligt reduceret luftmængde er filtre med højere udskillelsesgrad mulige); her ledes luft som regel fra et forurenet område til et rent område, fx som friskluftilførsel. I den forbindelse kræver de gældende forskrifter som regel, at den filtrerede luft kun må komme i kontakt med en ren luftledning/-kanal, der drives med undertryk. Derfor skal **ventilatoren placeres foran hovedfiltret!** Her skal disse elementer også spændes fast som ved byggepladskonfigurationen!

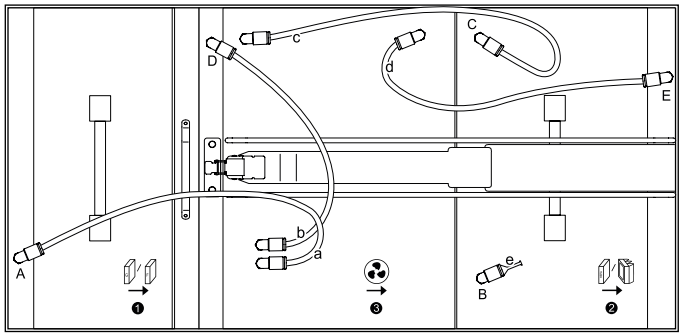

- **Generel konfiguration** til rensning af luften for groft støv eller fint støv i henhold til DIN EN 779 indtil filterklasse F9. Disse anvendelser kræver ingen særlig placering af ventilatoren. For at gøre filterudskiftningen nemmere anbefales det at montere og fastspænde **ventilatoren som det sidste element**.

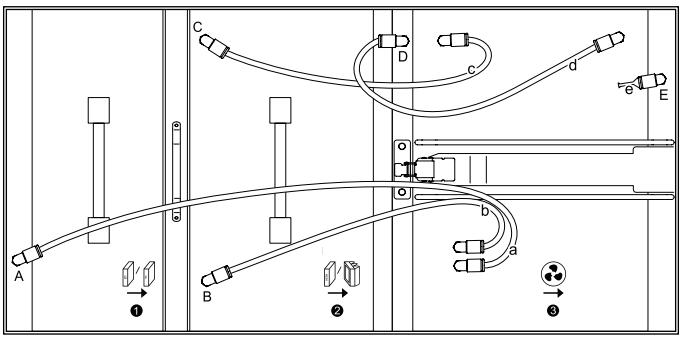

Bemærk

Ved de enkelte konfigurationer er det vigtigt at sikre sig, at luftslangerne (mærkning a, b, c, d) og blindproppen (23) tilsluttes til målestederne (mærkning A, B, C, D, E) i overensstemmelse med placeringen af boksene (forfilter = 1 + hovedfilter = 2 + ventilator = 3). Ellers vil filterovervågningen ikke fungere!

Eksempel:

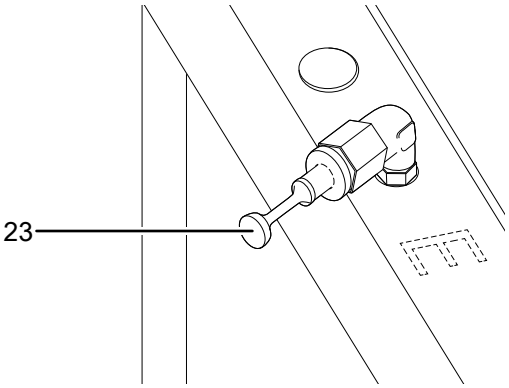

Ibrugtagning

Overhold minimumafstandene til vægge og genstande ved opstilling af enheden, som beskrevet i kapitlet Teknisk bilag.

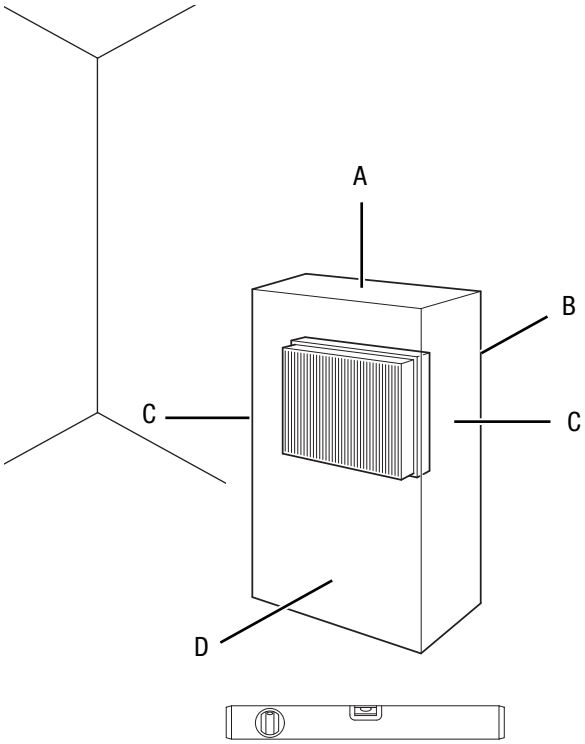

- Kontrollér tilslutningsledningens tilstand, før du tager apparatet i brug igen. Kontakt kundeservice, hvis du ikke er sikker på, at det er i orden.
- Opstil apparatet solidt stående på en vandret og stabil flade.
- Undgå snublefælder ved udlægning af netkablet eller andre elkabler, især ved opstilling af apparatet midt i rummet. Anvend kabelbroer.
- Sørg for, at forlængerledninger er rullet helt ud.
- Stil apparatet i nærheden af kilden til luftforureningen.
- Sørg for at holde tilstrækkelig med afstand til varmekilder ved opstilling af apparatet.
- Sørg for, at gardiner eller andre genstande ikke blokerer luftens strømning.
- Sørg for, at luftindgange og luftudgange er fri.

Opstilling af apparatet i det rum, hvor luften skal renses

- Sørg for, at opstille apparatet på en central placering i det rum, hvor luften skal renses. Alternativt kan du placere apparatet i nærheden af kilden til luftforureningen.
- Før du starter apparatet, skal du sikre dig, at filtrene er installeret som ønsket i apparatet.
- Apparatet arbejder i recirkulationsdrift, dvs. den snavsede luft kommer ind i luftrenseren gennem luftindsugningsåbningen og blæses ud gennem luftudblæsningsåbningen i renset tilstand.

Luftrensning i et afskærmet område vha. recirkulationsdrift:

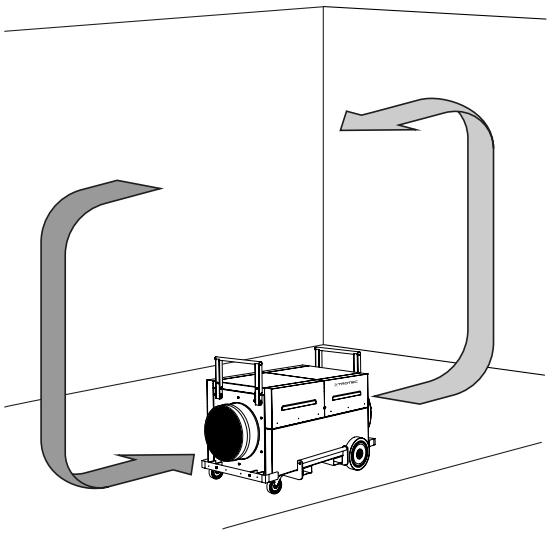

Opstilling af apparatet uden for det rum, hvor luften skal renses

Apparatet kan tilsluttes i recirkulations- eller friskluftfunktion.

- I recirkulationsdrift ledes den luft, der skal renses, ud af rummet via en slange og ind i apparatets luftindsugningsåbning. Den rensede luft ledes ind i rummet igen via en anden slange fra luftudblæsningsåbningen.
- I friskluftfunktion ledes den luft, der skal renses, ud af rummet via en slange og ind i apparatets luftindsugningsåbning. Derved holdes der et let undertryk i rummet. Der strømmer ren frisk luft ind udefra.

Opstillingsvarianter til opretholdelse af undertryk:

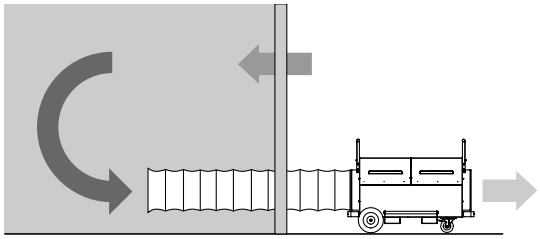

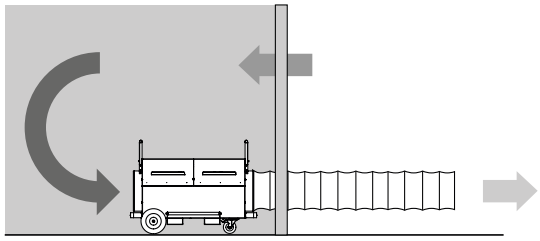

Når slangerne tilsluttes, skal man være opmærksom på følgende:

- Rørledninger og slanger skal være tilpasset ventilatorernes tilgængelige statiske tryk. De skal så vidt muligt placeres lige og i udstrakt tilstand. Der kan tilsluttes en luftslange på 7,6 m til såvel luftindsugningsåbningen som til luftudblæsningsåbningen.
- Luftindsugnings- og luftudblæsningsåbningen skal placeres mindst 1 m fra hinanden.

Tilslutning af netkabel

- Sæt strømstikket i en korrekt sikret stikkontakt.

Betjening

Betjeningselementer

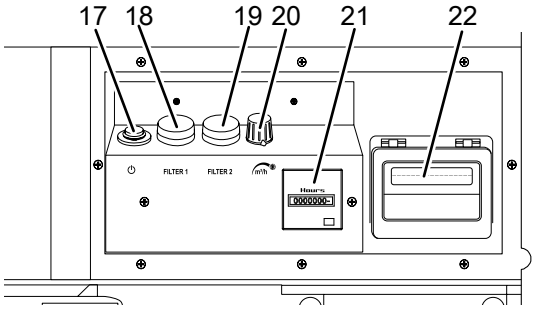

Nr.	Betegnelse	Betydning
17	Knap *Tænd/sluk*	Tænd eller sluk for apparatet
18	Advarselslampe *Filter 1*	Visning af nødvendig udskiftning af grovfilter eller finfilter
19	Advarselslampe *Filter 2*	Visning af nødvendig udskiftning af svævestoffilter eller lommefilter
20	Drejekontakt *Luftmængde*	Indstilling af den ønskede luftmængde
21	Driftstimetæller	Visning af driftstimer
22	Flowmatic med display	Visning af luftmængden (volumenstrøm)

Sådan tændes apparatet

1. Sørg for, at luftindsugningsåbningen og luftudblæsningsåbningen ikke er dækket til.
2. Drej drejekontakten *Luftmængde* (20) mod uret til det laveste trin.
3. Tryk på *tænd-/sluk*-knappen (17).
   ⇨ Knappen *tænd/sluk* (17) lyser.

Indstilling af luftmængde

Med den trinløse drejekontakt *Luftmængde* (20) har du mulighed for at indstille ventilatorens omdrejningshastighed og dermed apparatets nødvendige luftmængde.

Efter afsluttet anvendelse

Advarsel mod elektrisk spænding
Berør ikke strømstikket med våde eller fugtige hænder.

- Sluk apparatet.
- Afbryd apparatet fra lysnettet ved at trække strømstikket ud af stikkontakten. Hold i stikket og ikke i ledningen.

Tilbehør, som kan bestilles

Advarsel
Brug kun tilbehør og ekstraudstyr, som er anført i denne vejledning.
Brug af andet tilbehør end det, som er anbefalet i vejledningen, kan medføre personskade.

Betegnelse	Varenummer
G4 Z-line-filter / ISO Coarse 75 %	7.160.000.454
F7 plissé-filterkassette / ISO ePM10 75 %	7.160.000.476
F7 lommefilter / ISO ePM10 75 %	7.160.000.477
H13 svævestoffilter med godkendelse til støvklasse H	7.160.000.478
G3 farvetågefilter / ISO Coarse 30 %	7.160.000.479
Aktivt kul	7.165.006.500
Lufttransportslange Tronect SP-T, længde 7,6 m	6.100.001.214

Fejl og driftsforstyrrelser

Enheden er kontrolleret flere gange i løbet af produktionen for fejlfri funktion. Hvis der alligevel opstår funktionsfejl, skal du kontrollere enheden ud fra følgende liste.

Apparatet kan ikke tændes:

- Kontrollér nettilslutningen.
- Kontrollér netkablet og netstikket for beskadigelser.
- Kontrollér netsikringen i bygningen.
- Vent 10 minutter, før du starter apparatet igen. Hvis apparatet ikke starter, skal du lade en specialvirksomhed eller Trotec foretage en elektrisk kontrol.

Apparatet støjer eller vibrerer:

- Kontroller, om apparatet står opret og er opstillet stabilt.

Apparatet bliver meget varmt, støjer og ydelsen forringes:

- Kontrollér luftindgangen og luftfiltret for snavs. Fjern udvendigt snavs.

Apparatet udsender en ubehagelig lugt:

- Der er evt. røg, f.eks. stærk tobaksrøg, lugt og urenheder i luften. Luft rummet igennem.

Apparatet fungerer ikke fejlfrit efter udført kontrol:

Kontakt producentens kundeservice. Aflever eventuelt apparatet til reparation hos en autoriseret elektriker eller hos producenten.

Vedligeholdelse

Aktiviteter før start på vedligeholdelse

Advarsel mod elektrisk spænding
Berør ikke strømstikket med våde eller fugtige hænder.

- Sluk for apparatet.
- Afbryd apparatet fra lysnettet ved at trække strømstikket ud af stikkontakten. Hold i stikket og ikke i ledningen.

Advarsel mod elektrisk spænding
Opgaver, som kræver, at apparatet åbnes, må kun udføres af autoriserede fagfolk eller af producenten.

Bemærk
Tag hensyn til overspændingsbeskyttelse.
Apparatet er udstyret med en overspændingsbeskyttelse. Vær opmærksom på, at testspændingen skal reduceres til 250 V, når den elektriske sikkerhed skal testes.

Rengøring af huset

Rengør kabinettet med en blød, let fugtig, fnugfri klud. Sørg for, at der ikke kommer fugt ind i huset. Sørg for, at fugt ikke kan komme i kontakt med elektriske komponenter. Brug ikke aggressive rengøringsmidler som f.eks. rengøringsspray, opløsningsmidler, alkoholholdige rengøringsmidler eller skuremidler til at fugte kluden.

Visuel kontrol af apparatet indvendigt for snavs

1. Fjern luftfiltrene.
2. Lys med en lommelygte ind i apparatets åbninger.
3. Kontrollér apparatet indvendigt for snavs.
4. Hvis du kan se et tæt lag støv, skal du rengøre apparatet indvendigt med en støvsuger.

5. Sæt luftfiltrene i igen.

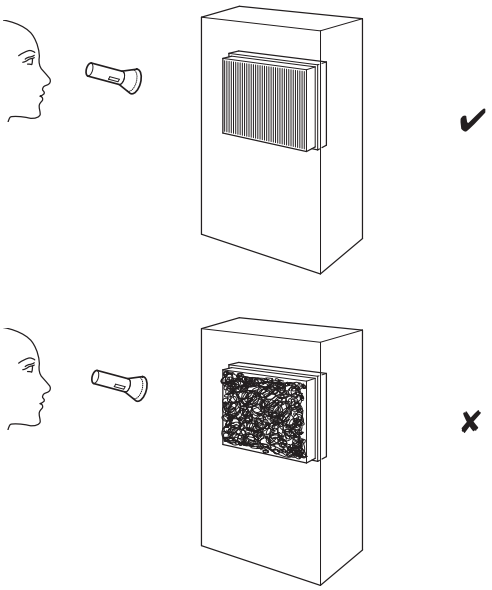

Filterskift

Filtrene skal udskiftes, når advarselslampen filter 1 (18) eller filter 2 (19) lyser under driften, og der lyder et akustisk signal.

1. Træk luftslangen A af målestedet.
2. Træk spændrammen (12) opad og ud.
3. Træk forfilterboksen (13) opad og ud af apparatet, og tag filtret ud af boksen.
4. Løsn om nødvendigt også spændet og spændearmen på filterboksen.
5. Træk luftslangerne B og C af målestederne.
6. Bevæg hovedfilterboksen (14) lidt til siden.
7. Træk hovedfilterboksen (14) opad og ud af apparatet, og tag filtret ud af boksen.
8. Filterboksene monteres i omvendt rækkefølge.

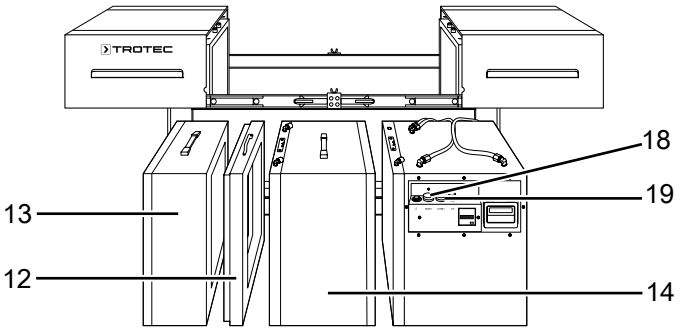

Smøring af teleskopskinner

Teleskopskinnerne (10) på afdækningen skal smøres efter rengøringsarbejde eller efter behov.

Bortskaffelse

Bortskaf altid emballagen miljørigtigt og i henhold til gældende nationale regler om bortskaffelse.

Symbolet med en affaldsbeholder med en streg over betyder, at dette apparat og evt. tilhørende komponenter ikke må bortskaffes med husholdningsaffaldet efter endt levetid, i henhold til med direktivet om affald af elektrisk og elektronisk udstyr (2012/19/EU) og national lovgivning.

Der er indsamlingssteder, hvor elektro- og elektronikapparater indsamles gratis i nærheden af din bopæl. Du finder adressen hos din kommune. I mange EU-lande kan du også få oplysninger om andre muligheder for tilbagelevering på hjemmesiden https://hub.trotec.com/?id=45090. Henvend dig ellers til en officiel genbrugsvirksomhed, som er godkendt i dit land.

Den sorterede indsamling af affald af elektrisk og elektronisk udstyr giver mulighed for genbrug, materialeudnyttelse hhv. andre former for værdiudvinding af gamle apparater. Samtidig skal affaldssorteringen bidrage til at undgå negative følger for mennesker og miljø, som bortskaffelsen af apparaterne og de muligvis farlige stoffer disse indeholder, kan medføre.

Teknisk bilag

Tekniske data

Parameter	Værdi
Model	**TAC 6500**
Varenummer	1.580.000.135
Luftmængde, maks.	5700 m^3/h
Anbefalet luftmængde for støvklasse H Rumstørrelse ved filterflade H13	3000 m^3/h 200 m^3 26 m^2
Støvklasse (i henhold til DIN 60335-2-69)	Støvklasse H (transmissionsfaktor ≤ 0,005 %) for stoffer med arbejdspladsgrænseværdier ≤ 0,1 mg/m^3, kræftfremkaldende stoffer i henhold til GefStoffV (tysk bekendtgørelse om farlige stoffer) § 11, TRGS (tyske tekniske regler om farlige stoffer) 905 eller 906, kan godkendes til asbestrenovering i henhold til TRGS 519
Motorydelse	1400 W
Nettilslutning	1/N/PE ~ 230 V / 50-60 Hz
Nominel strøm	5,5 A
Tilslutningskabel	CEE 7/7, 2,5 m kabellængde Gummiledning (H05RR-F) længde = 2,5 m
Lufttransportslangetilslutning indsugnings-/ udblæsningsside	450 mm
Lydtryksniveau (afstand 1 m)	68 dB(A)
Dimensioner (længde x bredde x højde)	1252 x 790 x 1026 mm
Vægt	131 kg

Anbefaling til anvendelsesspecifikke filterkombinationer og tilsvarende rumstørrelse			
		Egnede rum op til [1]	
Anvendelsesområder	Filterkombination	m^3	m^2
Groft støv [2] (≤ 3 LW/h[6])	G4	1400	560
Fint støv [3] (≤ 3 LW/h[6])	G4+F7 til F9	750	300
Svævestoffer [4] (≤ 3 LW/h[6])	G4+H13	200	80
Hygiejneområder [5] (≤ 3 LW/h[6])	G4+H13	135	54

[1] Ved en formodet rumhøjde på 3 m; [2] Typiske anvendelser med groft støv: Save, file; [3] Typiske anvendelser med fint støv: Saneringsarbejde med mineral- eller glasuldholdige materialer; [4] Typiske anvendelser med svævestof: Slibning, asbest- eller skimmelsvampesanering, mineralstøv osv.; [5] H13 efterkoblet; [6] Luftskifte pr. time

Ekstraudstyr (på forespørgsel)
Styrehjul med luftdæk, sporløse
Faste hjul (i stedet for styrehjul)
Lommer til gaffeltruck

Ydelsesdiagram

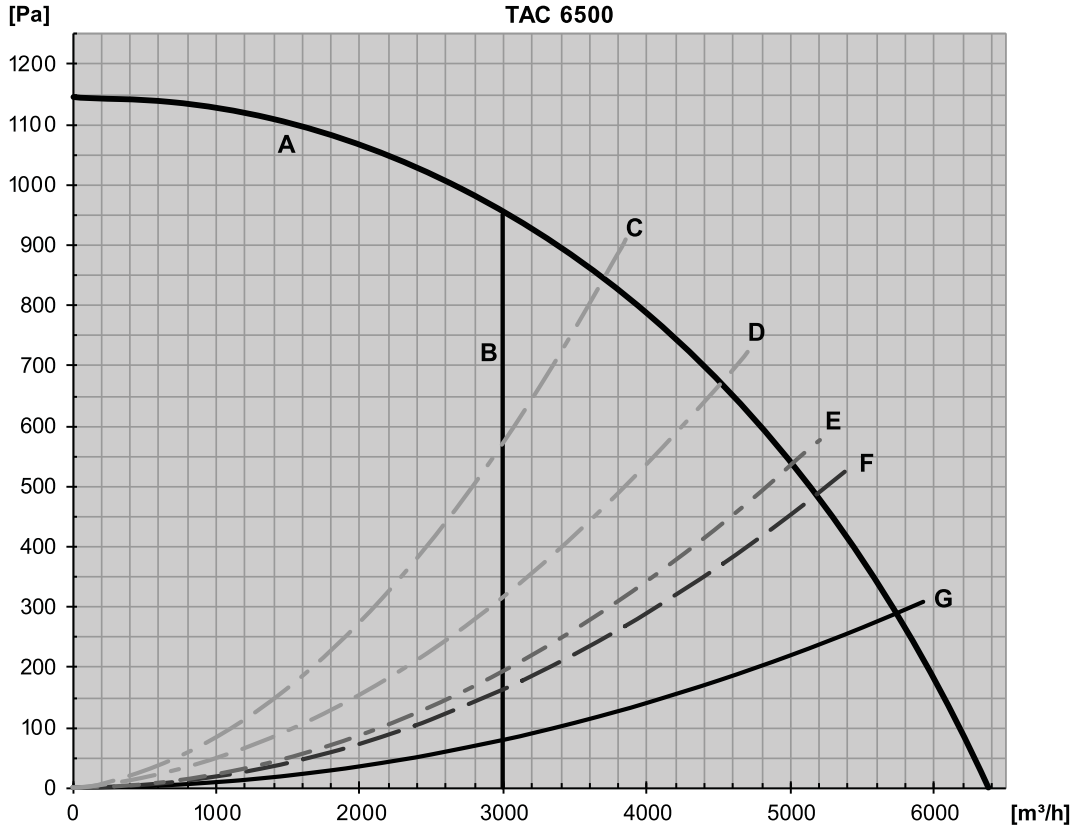

A	Ventilator
B	anbefalet luftmængde for støvklasse H
C	med filterkombination G4+H13 (tilladelses til støvklasse H) og lufttransportslange*
D	med filterkombination G4+F7 og lufttransportslange*
E	med filter G4 og lufttransportslange*
E	med farvetågefilter og lufttransportslange*
F	uden filter, med lufttransportslange*
* Tilsluttet i tryksiden, standardlængde 7,6 m, placeret med en 90°-bøjning. **Hvis luftslangen placeres udstrakt og uden bøjning muliggøres op til 25% større luftmængder!**	

Samlet visning

Info

Reservedelenes positionsnumre er ikke de samme som positionsnumrene for komponenterne, der anvendes i vejledningen.

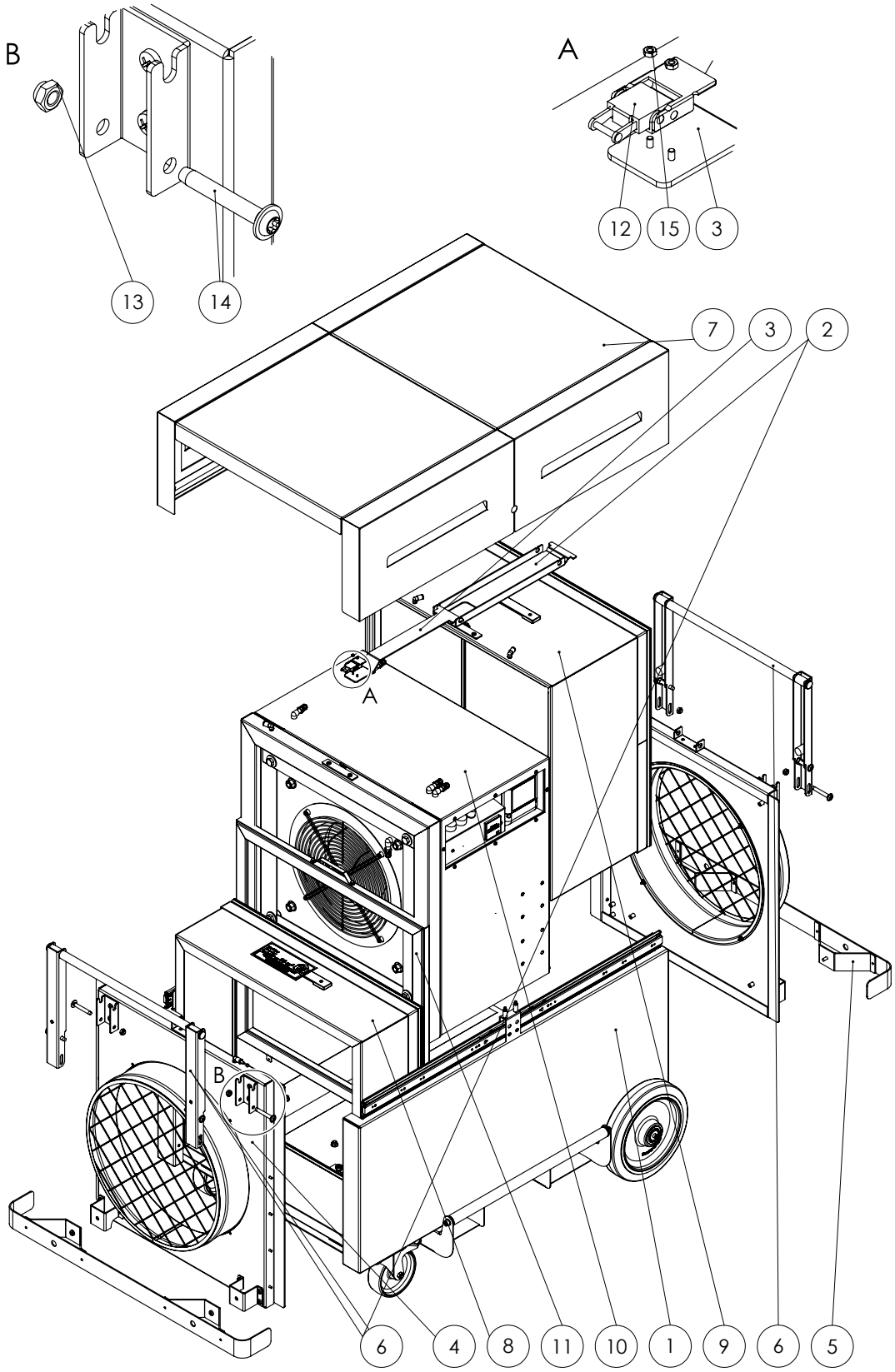

Nr.	Betegnelse	Varenummer	Nr.	Betegnelse	Varenummer
1	Kabinet	ZAT0001634	9	HEPA	ZAT0001743
2	Spændearm	P10003329	10	Ventilator	ZAT0002605
3	Spændestang	P10003328	11	Spændeelement	ZAT0002669
4	Luftudgang	ZAT0001669	12	Fjederspændeelement	P10000615
5	Stødsikring	ZAT0001696	13	Møtrik	P10000099
6	Stel	ZAT0001676	14	Skrue	P10001594
7	Dæksel	ZAT0001682	15	Møtrik	P10001121
8	Forfilter	ZAT0001702			

Kabinet

Info

Reservedelenes positionsnumre er ikke de samme som positionsnumrene for komponenterne, der anvendes i vejledningen.

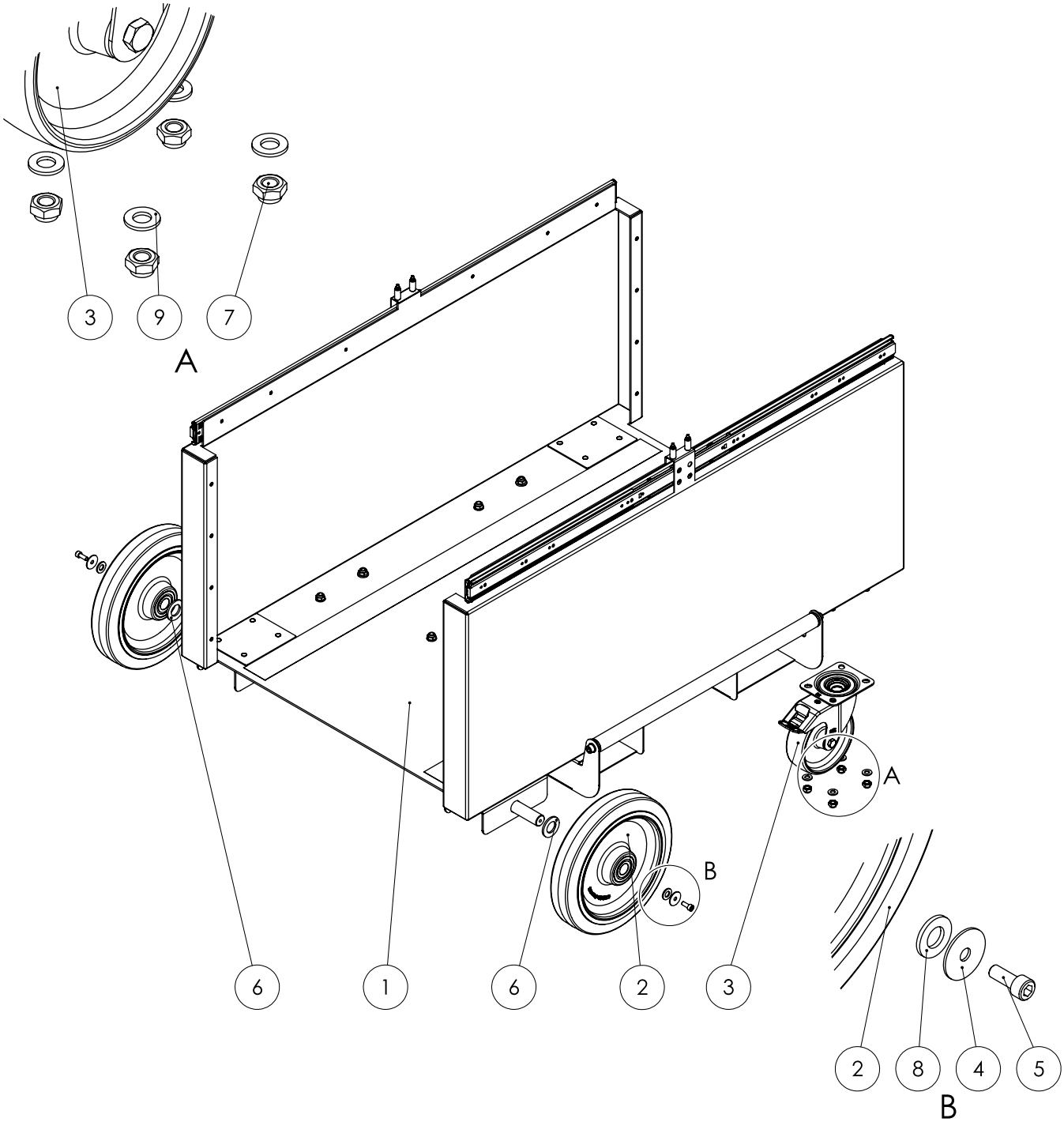

Nr.	Betegnelse	Varenummer	Nr.	Betegnelse	Varenummer
1	Bundkar	ZAT0001635	6	Skive	P10001612
2	Hjul	P10001535	7	Møtrik	P10000099
3	Hjul	P10001534	8	Skive	P10000306
4	Skive	P10001119	9	Skive	P10000016
5	Skrue	P10001252			

Forfilter

Info

Reservedelenes positionsnumre er ikke de samme som positionsnumrene for komponenterne, der anvendes i vejledningen.

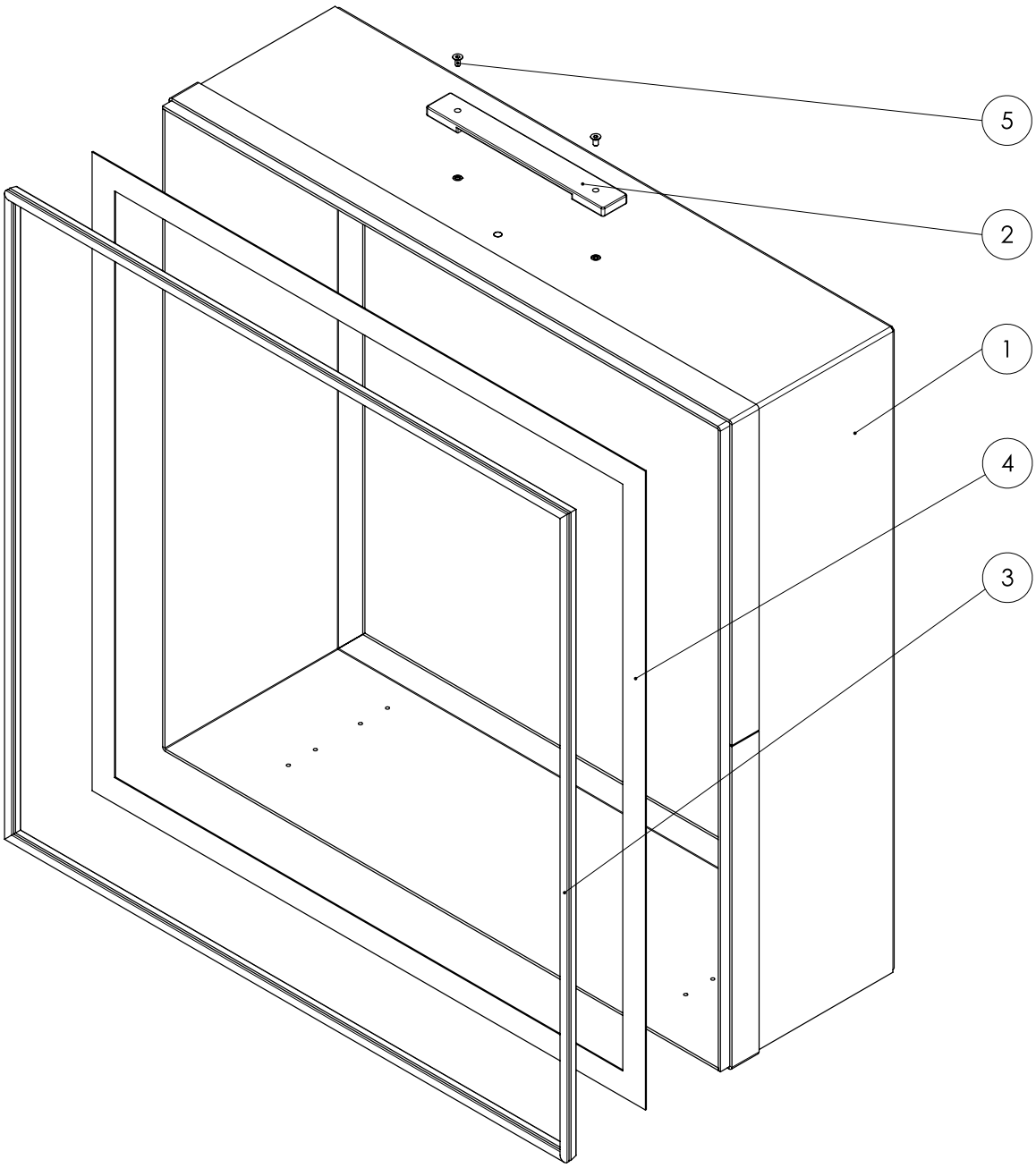

Nr.	Betegnelse	Varenummer	Nr.	Betegnelse	Varenummer
1	Forfilter SBG	P10003735	4	Tætningsbånd	P10007992
2	Håndtagsrem	P10001543	5	Skrue	P10000849
3	Tætningsliste	P10000290			

HEPA

Info
Reservedelenes positionsnumre er ikke de samme som positionsnumrene for komponenterne, der anvendes i vejledningen.

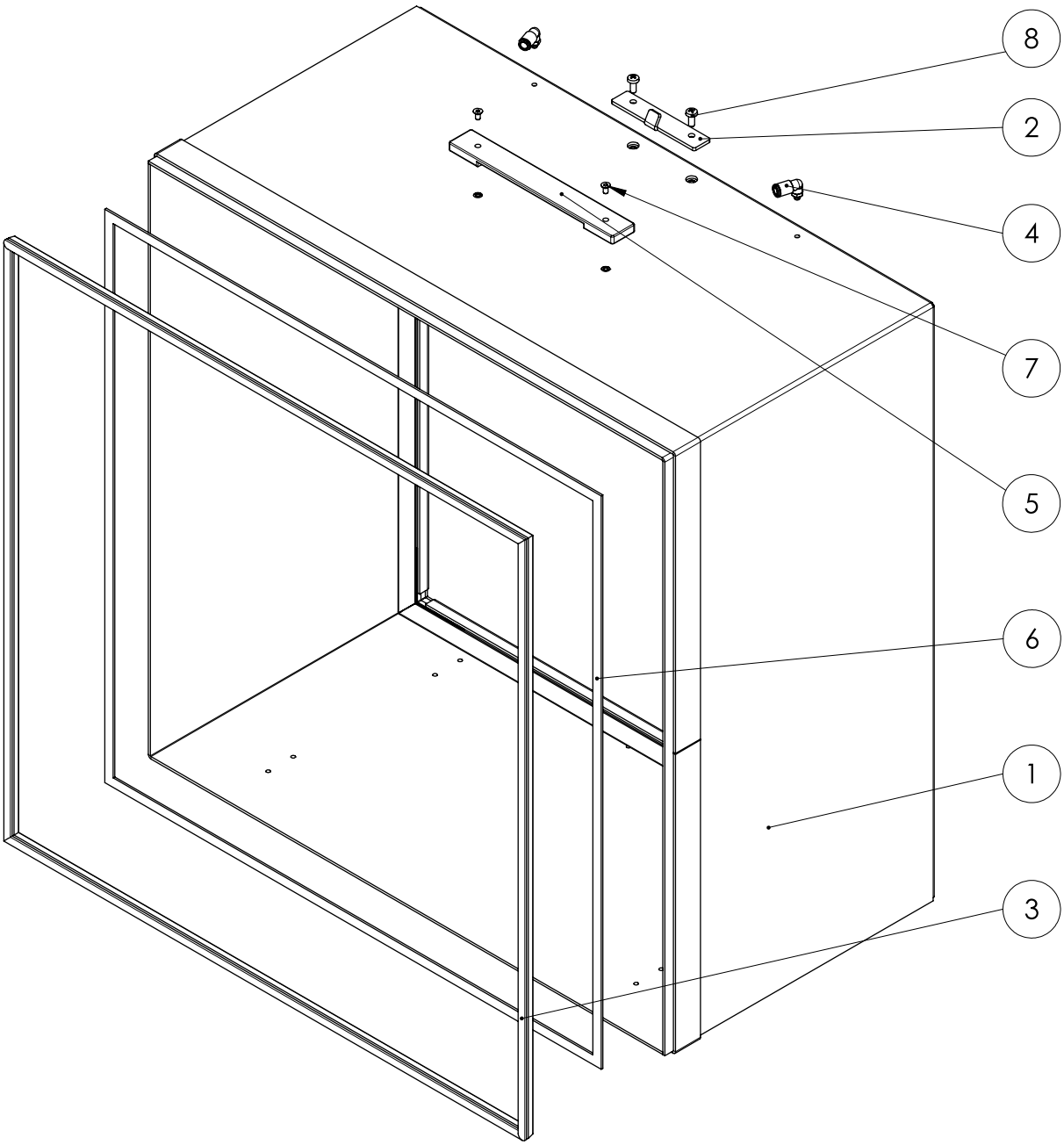

Nr.	Betegnelse	Varenummer	Nr.	Betegnelse	Varenummer
1	Ramme HEPA SBG	P10003732	5	Håndtagsrem	P10001543
2	Fastgørelsesplade	P10003309	6	Tætningsbånd	P10000357
3	Tætningsliste	P10000290	7	Skrue	P10000849
4	Vinkelforskruning	P10001306	8	Skrue	P10001196

Ventilator

Info

Reservedelenes positionsnumre er ikke de samme som positionsnumrene for komponenterne, der anvendes i vejledningen.

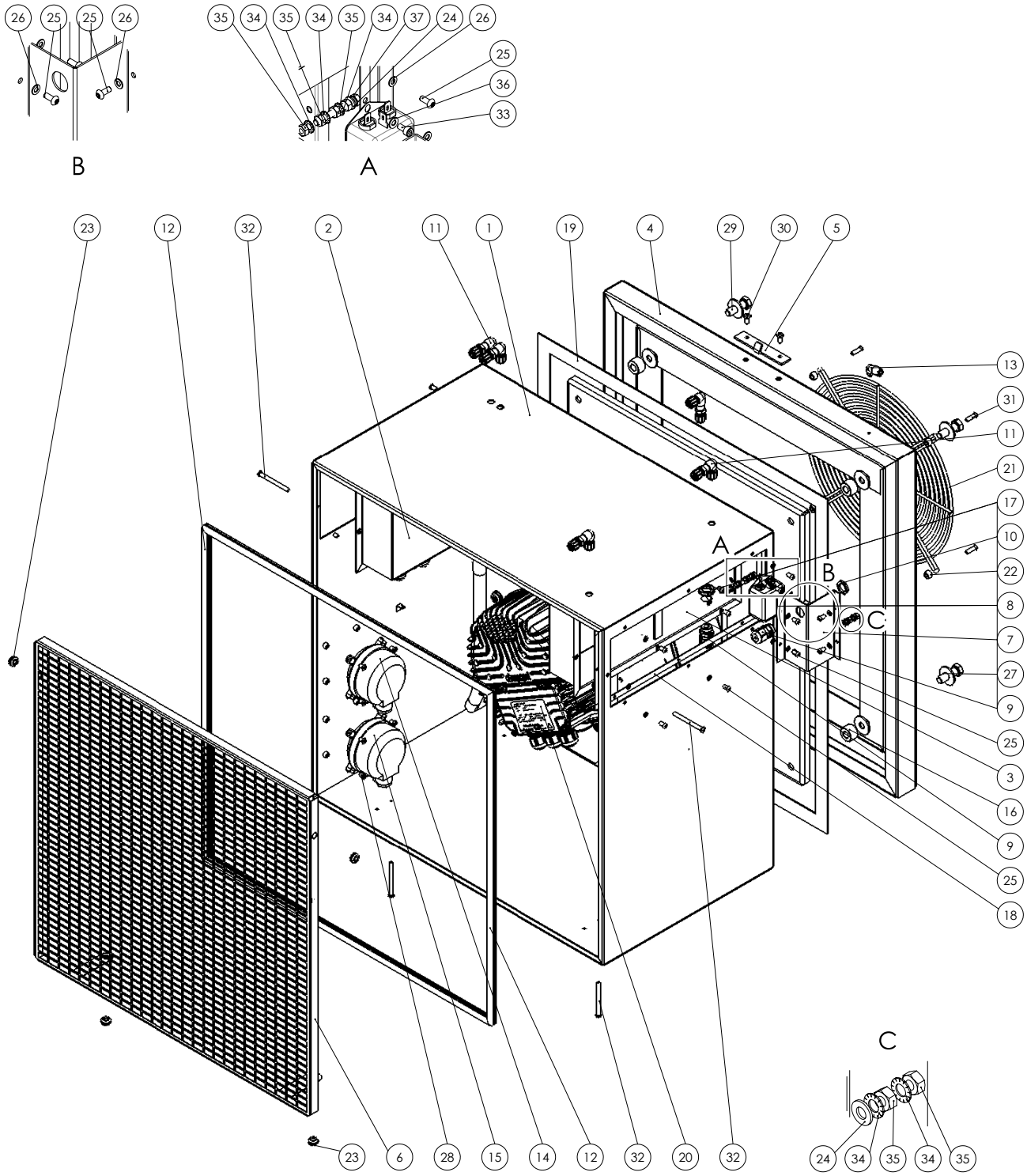

Nr.	Betegnelse	Varenummer	Nr.	Betegnelse	Varenummer
1	Ventilatorhus SBG	P10003733	20	Ventilator	P1000 0596
2	Elboks	ZAT0001087	21	Beskyttelsesgitter	P10006720
3	Kabelboks SBG	P10008302	22	Afstandsbøsning	P10001110
4	Ventilatorramme	P10003734	23	Gennemføring	P10001417
5	Fastgørelsesplade	P10003309	24	Skive	P10001134
6	Håndværn	P10007798	25	Skrue	P10000782
7	Afdækning netfilter	P10008300	26	Skive	P10001310
8	netfilter	P10001275	27	Skive	P10000490
9	Kabelforskruning	P10007561	28	Skrue	P10000322
10	Møtrik	P10003618	29	Skrue	P10001461
11	Vinkel-skotforbindelse	P10001550	30	Skrue	P10001196
12	Tætningsliste	P10001855	31	Skrue	P10001640
13	Vinkelforskruning	P10001306	32	Skrue	P10008232
14	Differenstrykafbryder	P10001544	33	Skrue	P10001129
15	Differenstrykafbryder	P10001545	34	Skive	P10000404
16	Afstandsbøsning	P10001434	35	Møtrik	P10000006
17	Møtrik	P10007562	36	Skive	P10000038
18	Tætningsbånd	P10000357	37	Skrue	P10001958
19	Tætningsbånd	P10007992			

Spændeelement

Info
Reservedelenes positionsnumre er ikke de samme som positionsnumrene for komponenterne, der anvendes i vejledningen.

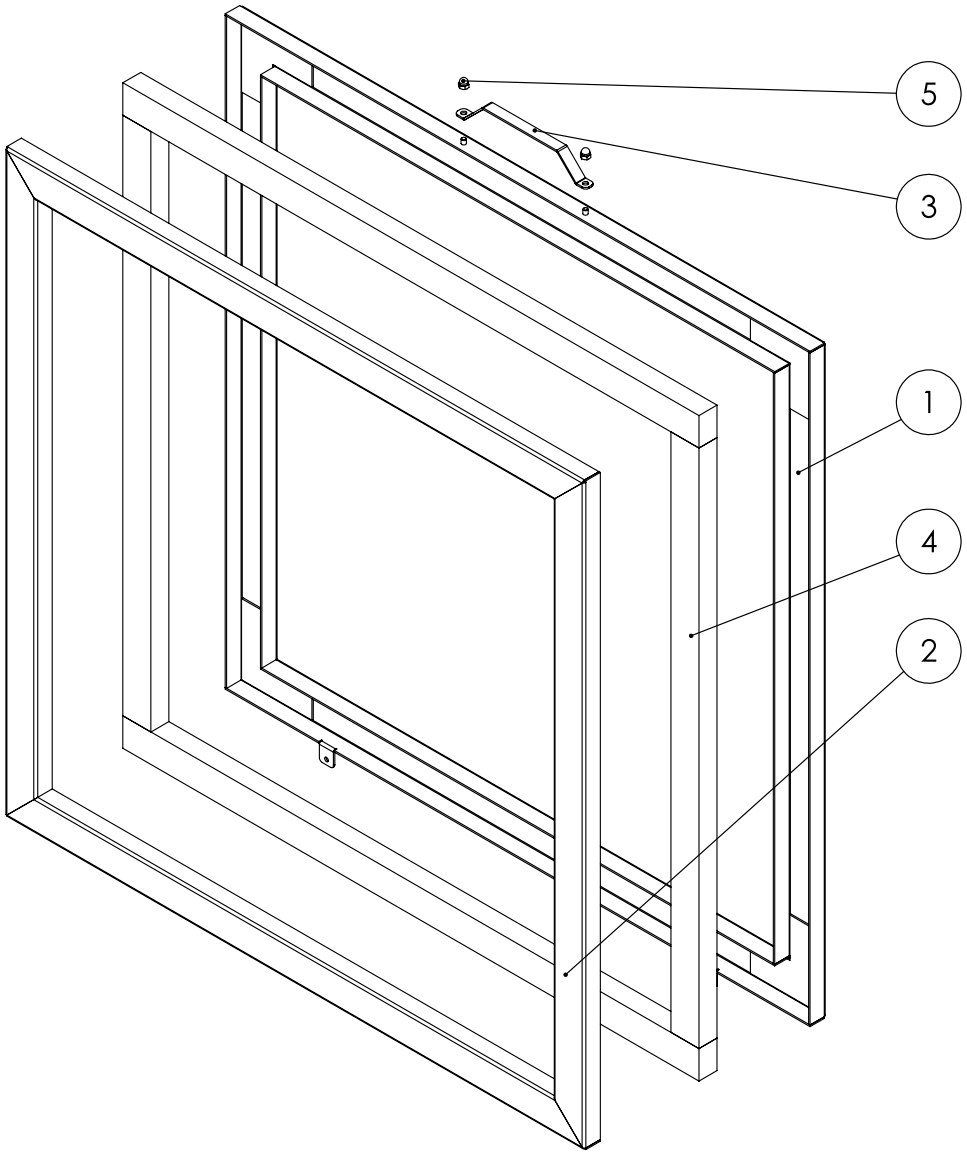

Nr.	Betegnelse	Varenummer	Nr.	Betegnelse	Varenummer
1	Spændramme	P10003736	4	Tætningsliste	P10001422
2	Spændramme	P10003755	5	Møtrik	P10000768
3	Greb	P10002158			

Dæksel

Info
Reservedelenes positionsnumre er ikke de samme som positionsnumrene for komponenterne, der anvendes i vejledningen.

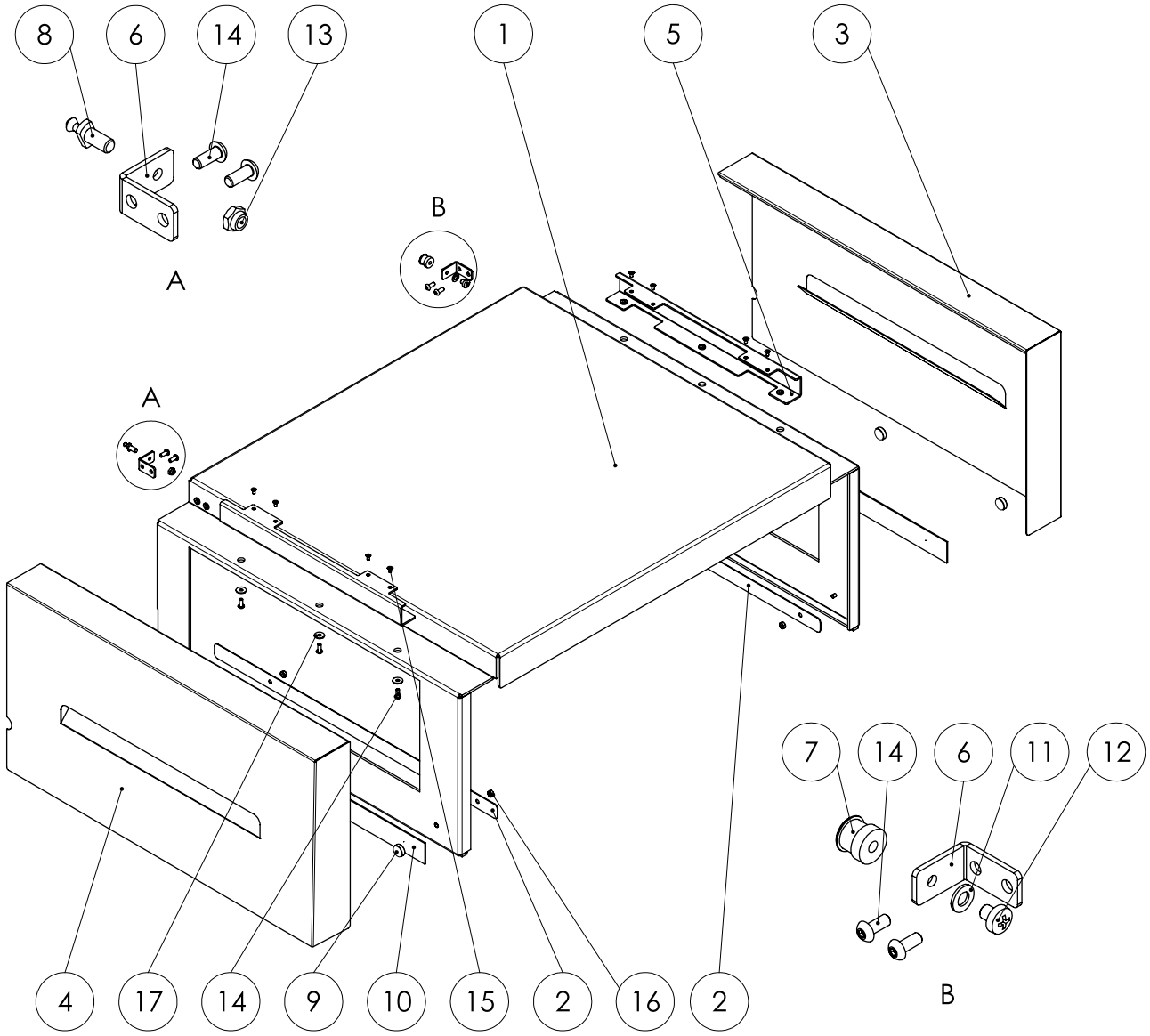

Nr.	Betegnelse	Varenummer	Nr.	Betegnelse	Varenummer
1	Afdækning SBG	P10003739	10	Magnetbånd	P10001741
2	Forstærkningsplade	P10006757	11	Skive	P10000211
3	Afdækning SBG	P10003737	12	Skrue	P10001179
4	Afdækning SBG	P10003314	13	Møtrik	P10000210
5	Klapvinkel	P10003315	14	Skrue	P10000782
6	Vinkel	P10003316	15	Skrue	P10000783
7	Lukkebøsning	P10001243	16	Møtrik	P10000208
8	Lukkeprop	P10001244	17	Skive	P10000449
9	Magnet 15,0x5,0 mm	P10001547			

Elboks

Info

Reservedelenes positionsnumre er ikke de samme som positionsnumrene for komponenterne, der anvendes i vejledningen.

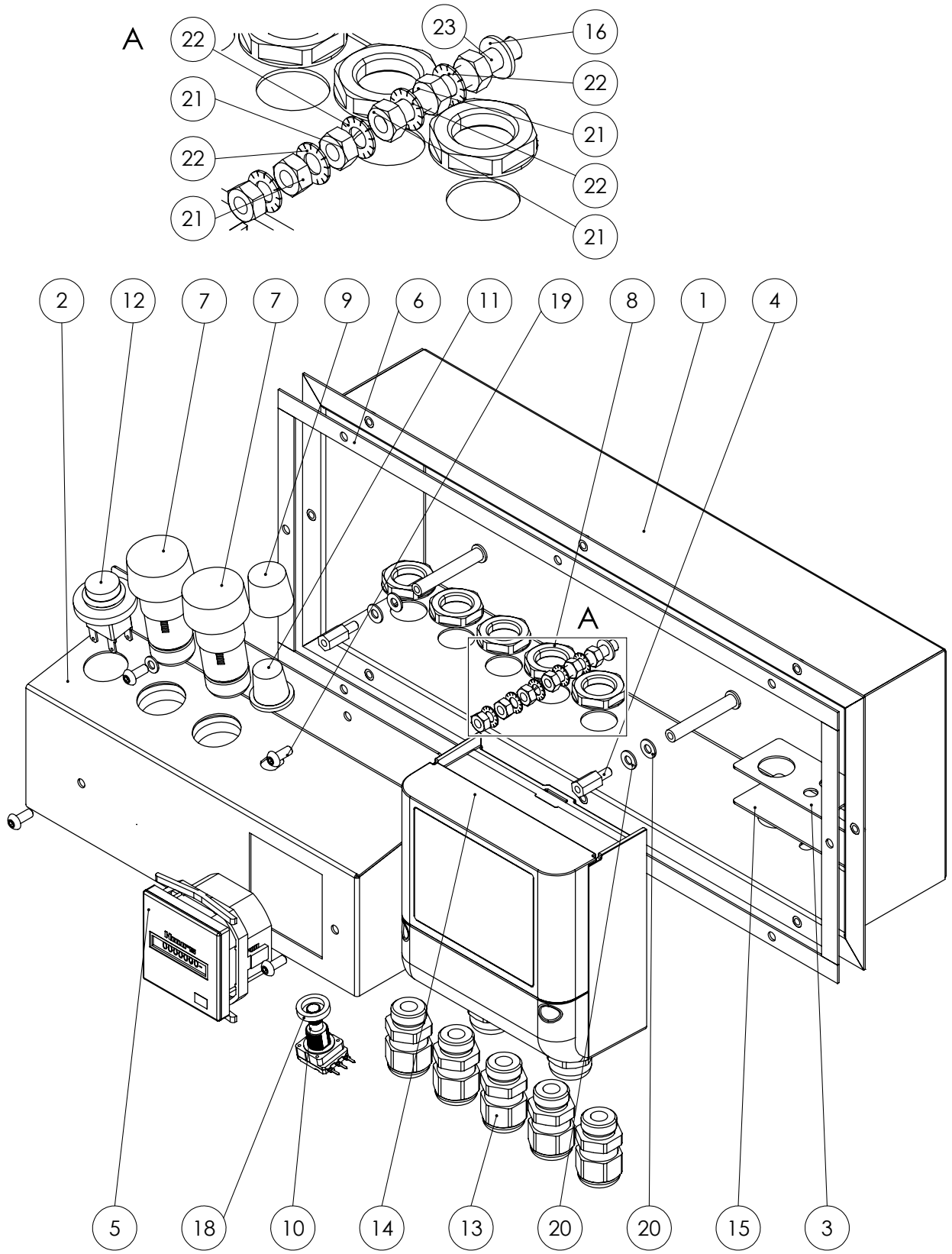

Nr.	Betegnelse	Varenummer	Nr.	Betegnelse	Varenummer
1	Elboks	P10006259	13	Kabelforskruning	P10007561
2	Elek.-monteringsplade	P10003305	14	Tryksensor	P10006258
3	Tætningsplade	P10006260	15	Tætningsbånd	P10000357
4	Afstandsbøsning	P10001555	16	Skive	P10001134
5	Driftstimetæller	P10001137	17	Skive	P10001310
6	Tætningsbånd	P10000357	18	Afstandsbøsning	P10000364
7	Signallampe	P10002353	19	Skrue	P10000782
8	Møtrik	P10007562	20	Skive	P10000038
9	Kappe	P10001249	21	Møtrik	P10000006
10	Potentiometer	P10001751	22	Skive	P10000404
11	Drejeknap	P10001250	23	Skrue	P10001958
12	Afbryder	P10001376			

Luftudgang

Info

Reservedelenes positionsnumre er ikke de samme som positionsnumrene for komponenterne, der anvendes i vejledningen.

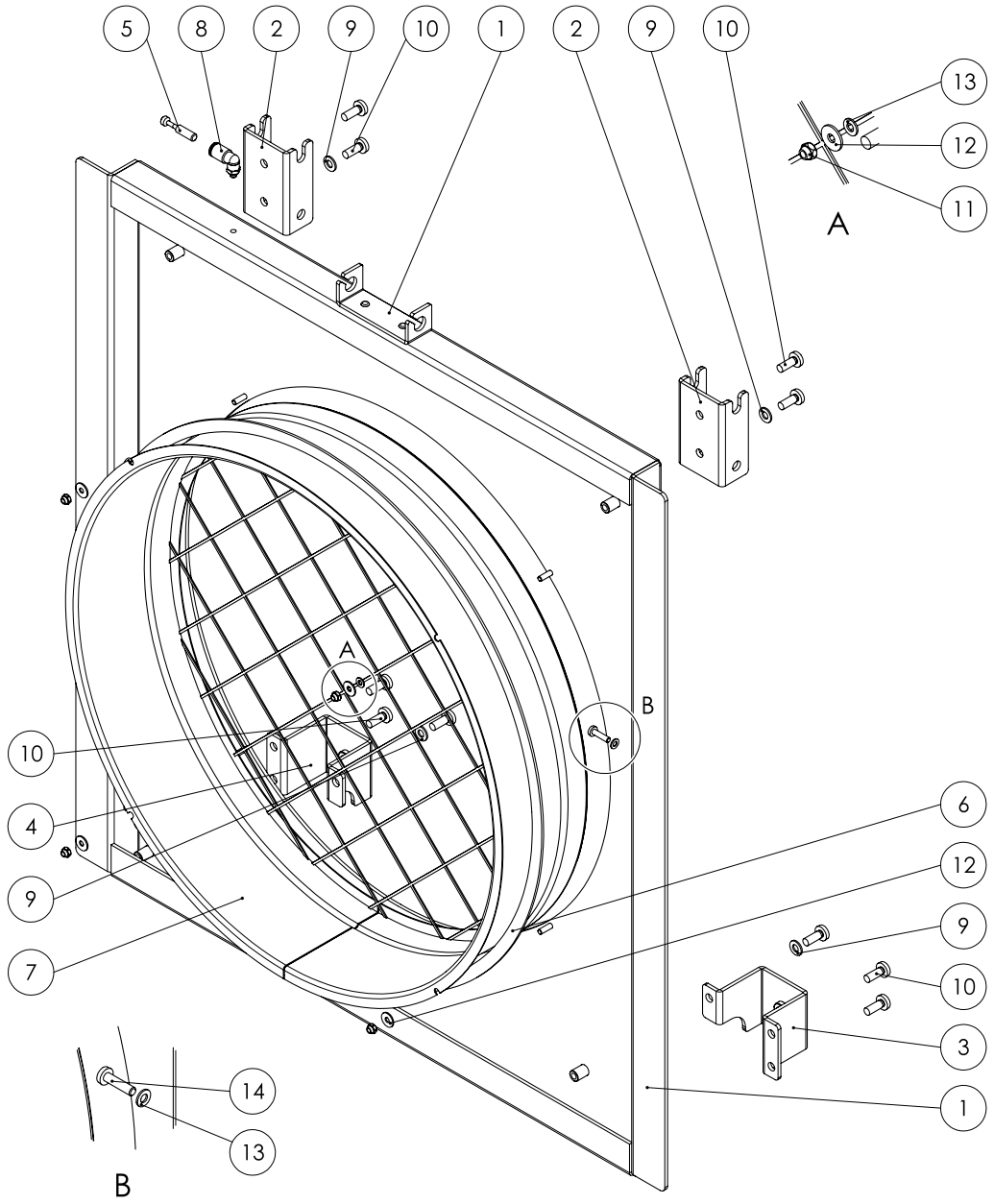

Nr.	Betegnelse	Varenummer	Nr.	Betegnelse	Varenummer
1	Bagplade	P10003731	8	Vinkelforskruning	P10001306
2	Holder til stel	P10003319	9	Skive	P10001133
3	Holder til stødstænger	P10003320	10	Skrue	P10001200
4	Holder til stødstænger	P10003321	11	Møtrik	P10000013
5	Lukkeprop 5mm	P10001646	12	Skive	P10000449
6	Tætningsbånd	P10000357	13	Skive	P10001310
7	Kraver DN 450	P10000656	14	Skrue	P10001960

Stel

Info

Reservedelenes positionsnumre er ikke de samme som positionsnumrene for komponenterne, der anvendes i vejledningen.

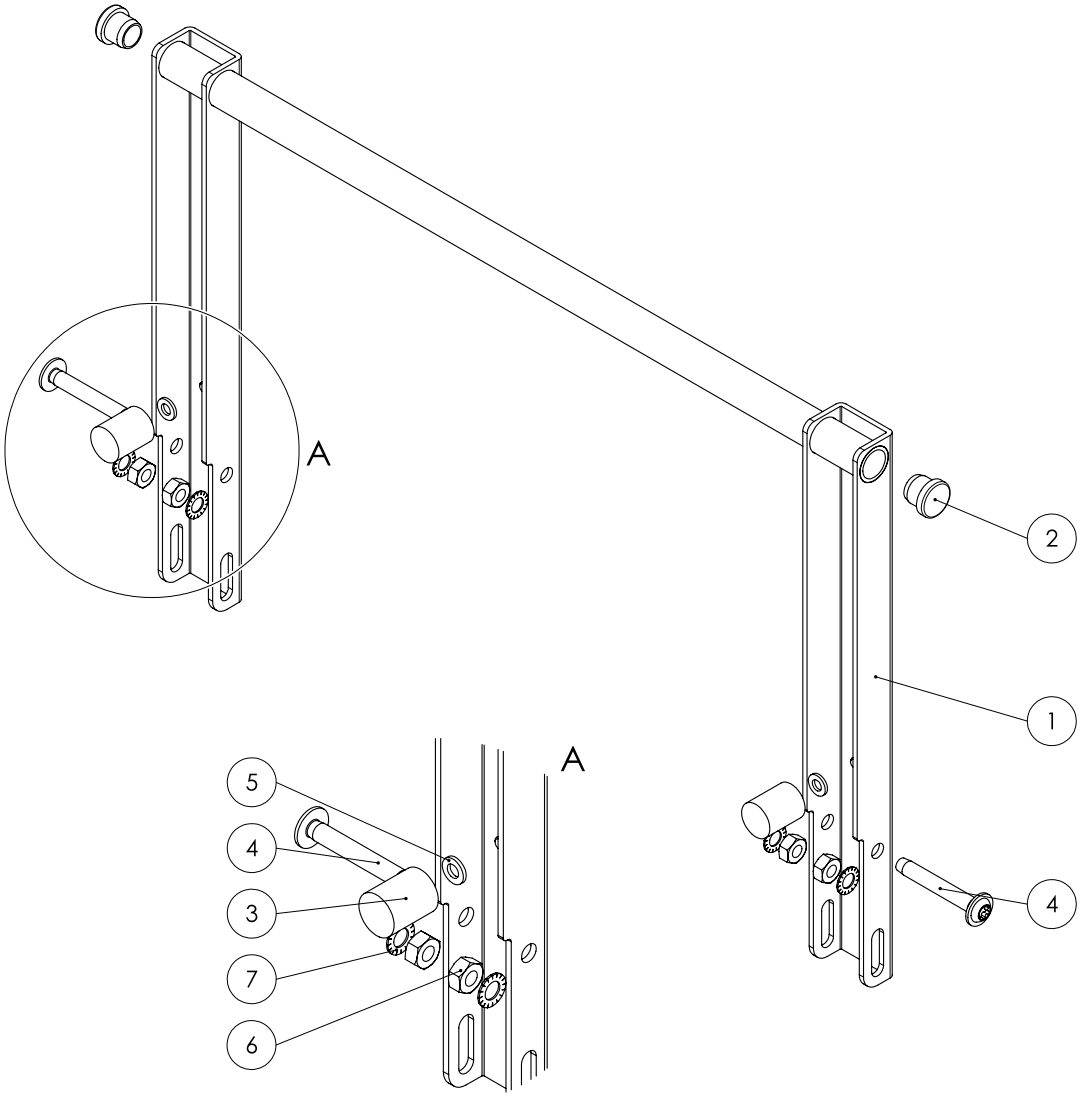

Nr.	Betegnelse	Varenummer	Nr.	Betegnelse	Varenummer
1	Stel	P10003729	5	Skive	P10000019
2	Lamelpropper	P10002041	6	Møtrik	P10001188
3	Gummibuffer	P10001546	7	Skive	P10001111
4	Skrue	P10001594			

Stødsikring

Info

Reservedelenes positionsnumre er ikke de samme som positionsnumrene for komponenterne, der anvendes i vejledningen.

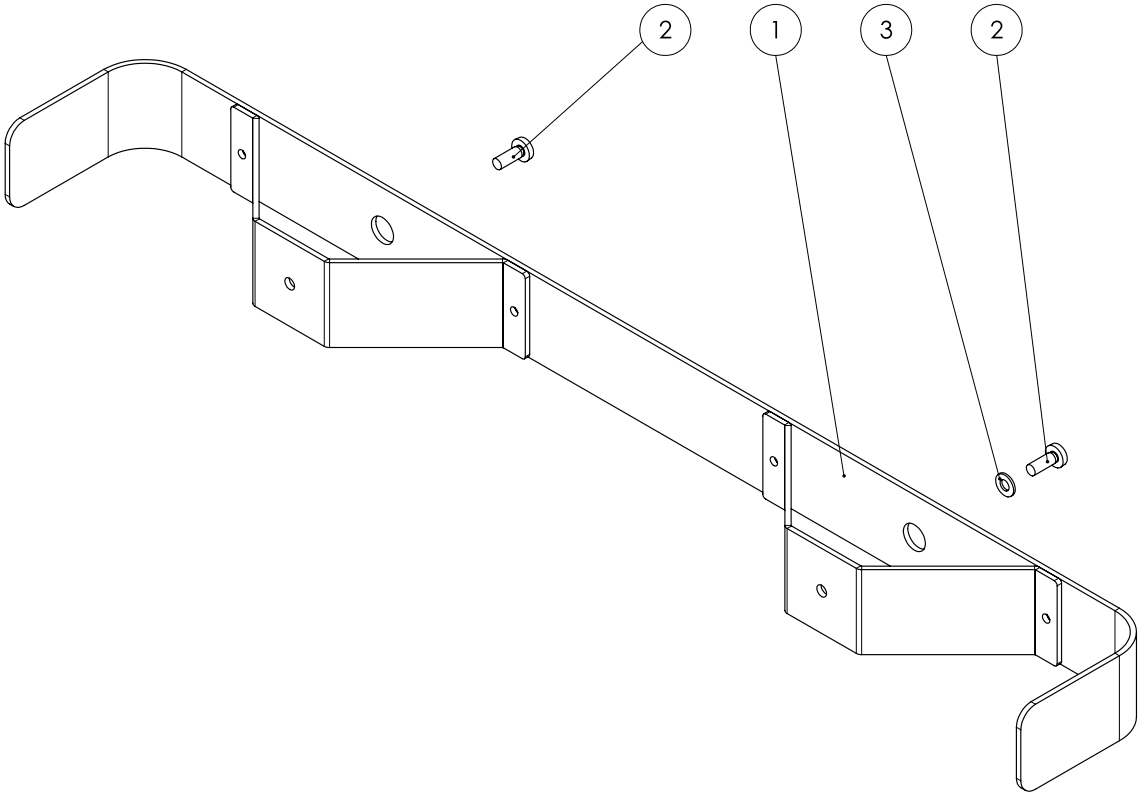

Nr.	Betegnelse	Varenummer	Nr.	Betegnelse	Varenummer
1	Stødstang		3	Skive	
2	Skrue				

Ledningsdiagrammer

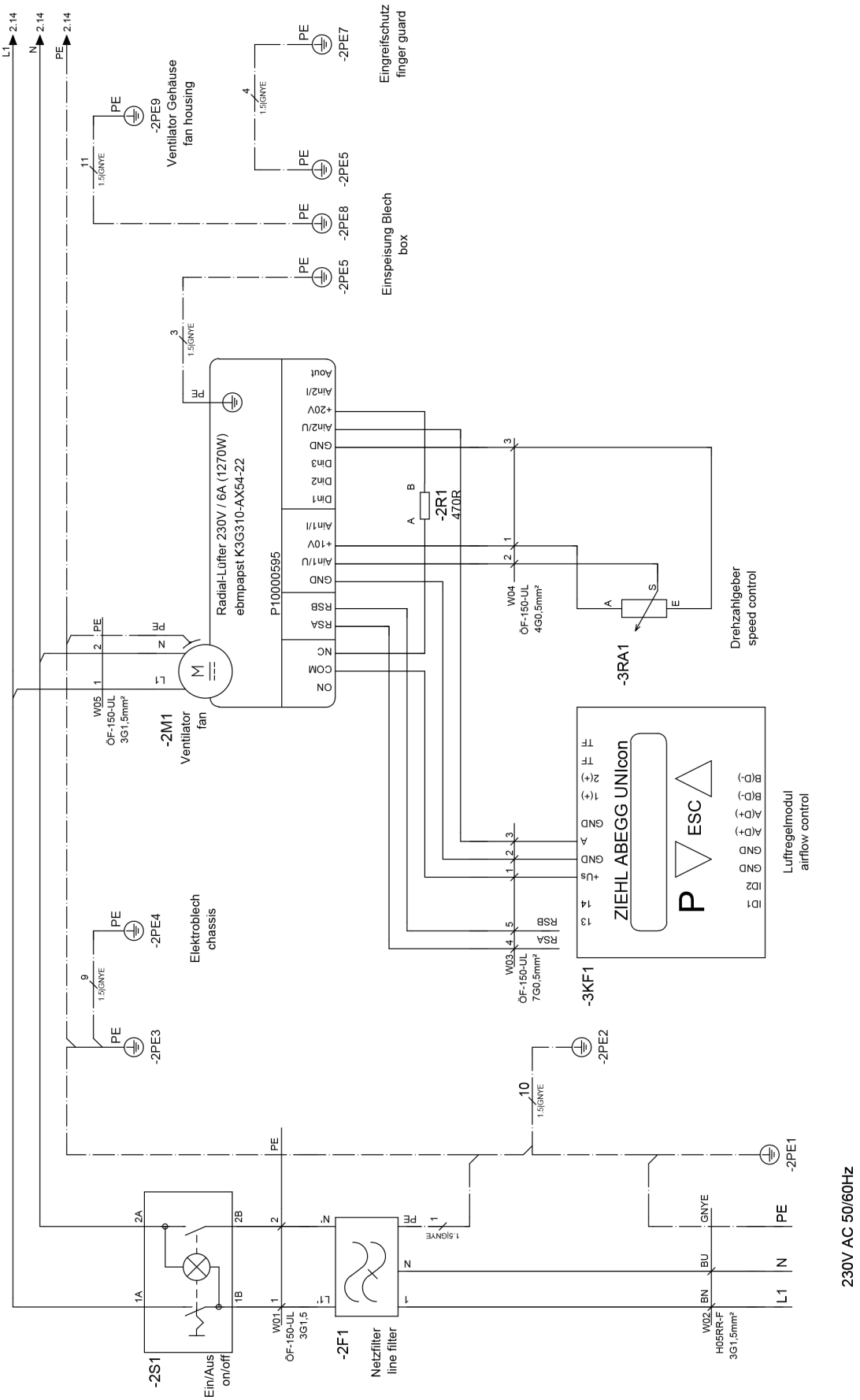

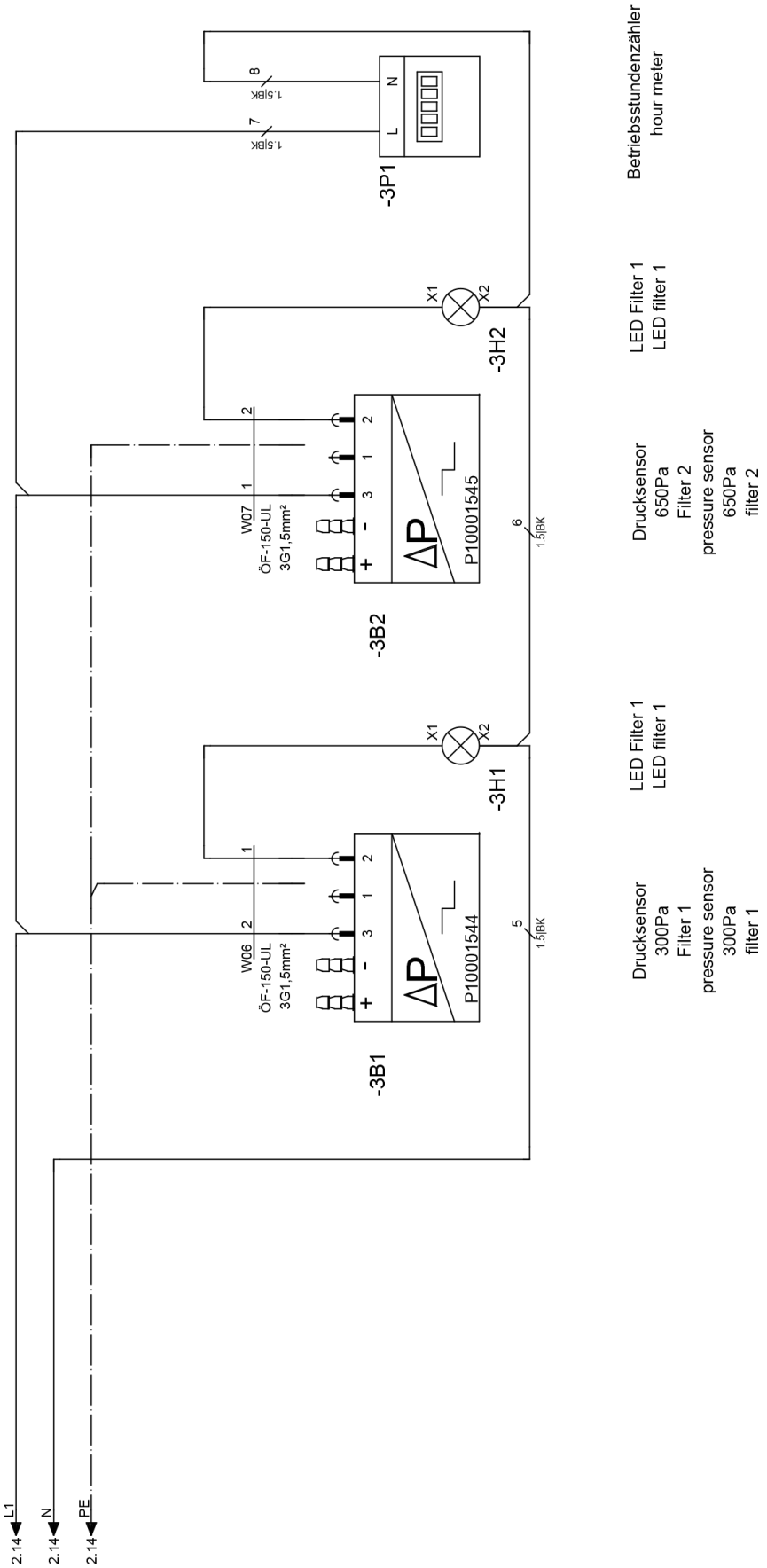
Betriebsstundenzähler
hour meter
LED Filter 1
LED filter 1
Drucksensor
650Pa
Filter 2
pressure sensor
650Pa
filter 2
LED Filter 1
LED filter 1
Drucksensor
300Pa
Filter 1
pressure sensor
300Pa
filter 1
-3P1
-3H2
-3B2
-3H1
-3B1
P10001545
P10001544
W07
ÖF-150-UL
3G1,5mm²
W06
ÖF-150-UL
3G1,5mm²
1,5BK
1,5BK
1,5BK
1,5BK
L1
N
PE
2.14
2.14
2.14

EU-overensstemmelseserklæring (oversættelse af originalen)

Oversættelse af den originale overensstemmelseserklæring i henhold til EF-maskindirektivet 2006/42/EF, bilag II, del 1, afsnit A

Vi, Trotec GmbH, erklærer som eneansvarlig, at det nedenfor beskrevne produkt er udviklet, konstrueret og fremstillet i overensstemmelse med alle relevante bestemmelser i EF-maskindirektivet med senere ændringer. 2006/42/EF.

Produktmodel / Produkt:	TAC 6500
Produkttype:	luftrenser
Produktionsår fra:	2024

Produktet opfylder alle relevante bestemmelser i følgende direktiver/forordninger:

- 2011/65/EU
- 2014/30/EU

Anvendte harmoniserede standarder:

- EN ISO 12100:2010
- EN ISO 13849-1:2015
- EN ISO 13857:2019
- EN ISO 14118:2018
- EN 55011:2016
- EN 55011:2016/A1:2017
- EN 55011:2016/A11:2020
- EN 60204-1:2018
- EN 60335-1:2012
- EN 60335-1:2012/AC:2014
- EN 60335-1:2012/A11:2014
- EN 60335-1:2012/A13:2017
- EN 60335-1:2012/A15:2021
- EN 60335-2-65:2003
- EN 60335-2-65:2003/A11:2012

Anvendte nationale standarder og tekniske specifikationer:

- EN 55011:2016/A2:2012
- EN 60335-1:2012/A16:2023
- EN 60335-2-65:2003/A1:2008
- EN 60335-2-65:2003/A12:2022
- EN 60335-2-65:2003/A2:2022
- EN 60335-2-65:2003/C1:2004
- EN 62233:2008

Producent og navn på den befuldmægtigede vedr. den tekniske dokumentation:

Trotec GmbH

Grebbener Straße 7, D-52525 Heinsberg

Telefon: +49 2452 962-400

E-mail: info@trotec.de

Sted og dato for udstedelse:

Heinsberg, den 17.11.2024

Joachim Ludwig, direktør

Trotec GmbH

Grebbener Str. 7
52525 Heinsberg
Germany
+49 2452 962-0
+49 2452 962-200

online@trotec.com
www.trotec.com

TAC 6500

FI

ALKUPERÄISTEN OHJEIDEN KÄÄNNÖS

ILMANPUHDISTIN

TROTEC

TRT-BA-TAC6500-TC25TTRT10022-006-FI

Sisällysluettelo

Ohjeen käyttöä koskevia tietoja 2
Turvallisuus 2
Tietoa laitteesta 4
Kuljetus ja säilytys 5
Asennus ja käyttöönotto 6
Käyttö 9
Tilattavat lisävarusteet 10
Viat ja häiriöt 10
Huolto 10
Hävittäminen 11
Tekninen liite 12
EU-vaatimustenmukaisuusvakuutus (käännös alkuperäisestä) 30

Ohjeen käyttöä koskevia tietoja

Symbolit

Vaara
Signaalisana kuvaa korkean riskitason vaaraa. Jos siltä ei vältytä, seurauksena on kuolema tai vaikea loukkaantuminen.

Varoitus
Signaalisana kuvaa keskimääräistä riskitasoa, jos siltä ei vältytä, voi seurauksena olla kuolema tai vaikea loukkaantuminen.

Varoitus sähköjännitteestä
Tämä symboli viittaa sähköjännitteestä aiheutuviin hengenvaarallisiin ja terveyteen vaikuttaviin vaaroihin.

Varoitus
Signaalisana kuvaa alhaista riskitasoa, jos siltä ei vältytä, voi seurauksena olla vähäinen tai kohtalainen loukkaantuminen.

Huomaa
Signaalisana viittaa tärkeisiin tietoihin (esim. esinevahingot), mutta ei vaaroihin.

Tietoa
Tällä symbolilla varustetut huomautukset ovat sinulle avuksi suorittamaan työt nopeasti ja turvallisesti.

Noudata ohjetta
Tällä symbolilla varustettu huomautus viittaa siihen, että ohjetta on noudatettava.

Tämän ohjeen uusimman version voit ladata seuraavan linkin kautta:

TAC 5000

https://hub.trotec.com/?id=42770

Turvallisuus

Lue tämä käyttöohje huolellisesti ennen laitteen käyttöönottoa/käyttöä ja säilytä sitä aina laitteen välittömässä läheisyydessä.

Varoitus
Lue kaikki turvallisuusohjeet ja muut ohjeet.
Turvallisuusohjeiden ja varoitusten noudattamatta jättäminen voi aiheuttaa sähköiskun, tulipalon ja/tai vakavia vammoja.
Säilytä kaikki turvallisuus- ja muut ohjeet myöhempää käyttöä varten.
Laitetta saavat käyttää 8-vuotiaat ja sitä vanhemmat lapset sekä henkilöt, jotka ovat fyysisesti, henkisesti tai aisteiltaan rajoitteisia tai joilla ei ole riittävästi tietoa tai kokemusta laitteen käytöstä, mikäli käyttö tapahtuu valvotusti tai heitä on opetettu käyttämään laitetta turvallisella tavalla ja he tiedostavat käyttöön mahdollisesti liittyvät vaarat
Lapset eivät saa leikkiä laitteella. Lapset eivät saa suorittaa puhdistusta ja huoltoa ilman valvontaa.

- Älä käytä laitetta räjähdysalttiissa tiloissa tai alueilla, äläkä asenna laitetta niihin.
- Älä käytä laitetta syövyttävässä ilmastossa.
- Sijoita laite pystysuorassa ja vakaasti vaakasuoralle ja kestävälle alustalle.
- Anna laitteen kuivua kosteapyyhinnän jälkeen. Älä käytä laitetta kosteana.
- Älä käytä tai käsittele laitetta, jos kätesi ovat kosteat tai märät.
- Älä aseta laitetta alttiiksi suoralle vesisuihkulle.
- Älä koskaan työnnä esineitä tai raajoja laitteen sisään.
- Älä peitä laitetta käytön aikana.
- Älä istu laitteen päällä.
- Laite ei ole leikkikalu. Säilytä lasten ja eläinten ulottumattomissa.

- Tarkista laite, varusteet ja liitännät jokaisen käytön jälkeen mahdollisten vaurioiden varalta. Älä käytä laitetta tai laiteosia, jos ne ovat vaurioituneet.
- Varmista, että laitteen ulkopuolella olevat sähköjohdot on suojattu vaurioitumiselta (esim. eläimiltä). Älä käytä laitetta koskaan, jos johdot tai verkkoliitäntä ovat vaurioituneet!
- Sähköliitännän on vastattava Tekninen liite -luvussa annettuja tietoja.
- Liitä verkkopistoke määräysten mukaisesti suojattuun pistorasiaan.
- Valitse jatkojohdon pituus teknisten tietojen mukaisesti. Rullaa jatkojohto kokonaan auki. Vältä sähköistä ylikuormitusta.
- Irrota laitteen virtajohto pistorasiasta hoito-, huolto- tai korjaustöiden ajaksi tarttumalla pistokkeeseen.
- Katkaise laitteen virta ja irrota virtajohto pistorasiasta, kun laitetta ei käytetä.
- Älä koskaan käytä laitetta, jos pistoke tai virtajohto on vaurioitunut.
  Jos laitteen virtajohto vaurioituu, valmistajan tai sen huoltopalvelun tai vastaavan pätevän henkilön on vaihdettava se vaaratilanteiden välttämiseksi.
  Vialliset virtajohdot aiheuttavat vakavan loukkaantumisvaaran!
- Sijoita laite Tekninen liite -luvussa ilmoitettujen sijoitusvaatimusten mukaisesti ottaen huomioon minimietäisyydet seiniin ja esineisiin sekä varastointi- ja käyttöolosuhteet.
- Varmista, että ilman tulo- ja poistoaukot eivät peity.
- Varmista, että ilman sisäänmenon ja ulostulon välittömässä läheisyydessä ei ole irtonaisia esineitä eikä likaa.
- Älä irrota laitteen turvamerkintöjä, tarroja tai etikettejä. Pidä kaikki turvamerkinnät, tarrat ja etiketit luettavassa kunnossa.
- Varmista, että ilman tuloaukoissa ei ole likaa ja irtohiukkasia.
- Hävitä vaihdetut suodattimet asianmukaisesti, erityisesti terveydelle vaarallisten aineiden suodatuksen jälkeen.
- Älä koskaan käytä laitetta hyllytasona tai astinpintana.

Määräystenmukainen käyttö

Käytä laitetta ainoastaan ilmassa olevien sähköä johtamattomien ja palamattomien pölyjen, huurujen tai hiukkasten puhdistukseen käyttämällä soveltuvia suodatinluokkia ja teknisiä tietoja noudattaen.

Laite on tarkoitettu kaupalliseen käyttöön.

Muu kuin käyttötarkoituksen mukainen käyttö katsotaan väärinkäytöksi.

Kohtuudella ennakoitavissa oleva väärinkäyttö

- Älä sijoita laitetta kostealle tai märälle alustalle.
- Älä aseta esineitä, esim. vaatteita, kuivumaan laitteen päälle.
- Älä käytä laitetta ulkotiloissa.
- Älä käytä laitetta höyryjen tai nesteiden imuun.
- Älä tee laitteeseen omavaltaisia muutoksia.

Henkilöstön pätevyys

Laitetta käyttävien henkilöiden on:

- heillä on oltava perustavat tiedot sähkölaitteiden turvallisesta käsittelystä.
- luettava ja ymmärrettävä ohje, erityisesti Turvallisuus-luku.

Sähköalan ammattihenkilö

Alan koulutuksen saaneiden sähköalan ammattihenkilöiden on pystyttävä lukemaan ja ymmärtämään sähkökytkentäkaavioita, ottamaan käyttöön, huoltamaan ja pitämään kunnossa sähkökoneita, johdottamaan kytkentä- ja ohjauskaappeja, takaamaan sähköisten komponenttien toimintakelpoisuus ja tunnistamaan sähköisten ja elektronisten järjestelmien käyttöön liittyvät mahdolliset vaarat.

Tehtävään perehdytetyt henkilöt

Tehtävään perehdytetyt henkilöt ovat saaneet käyttäjäyritykseltä koulutuksen heille osoitettuihin tehtäviin ja tietoa mahdollisista vaaroista, joita epäasiallinen menettely voi aiheuttaa. Nämä henkilöt saavat käyttää ja kuljettaa laitetta sekä suorittaa yksinkertaisia huoltotoimia (kotelon ja puhaltimen puhdistaminen).

Laitetta saavat käyttää vain perehdytetyt henkilöt.

Muut vaarat

Varoitus sähköjännitteestä
Sähköosien huoltotöitä saavat suorittaa vain niihin valtuutetut asiantuntijat!

Varoitus sähköjännitteestä
Irrota verkkopistoke pistorasiasta ennen kaikkia laitteeseen kohdistuvia töitä!
Älä koske verkkopistokkeeseen, jos kätesi ovat kosteat tai märät.
Vedä virtajohto pistorasiasta tarttumalla verkkopistokkeeseen.

Varoitus
Lentelevät osat aiheuttavat loukkaantumisvaaran!
Varmista ennen laitteen käynnistämistä, että ilmantulo- tai poistoaukkojen läheisyydessä ei ole irrallisia esineitä (vaatteita, hiuksia jne.)!

Huomaa
Huomioi ylijännitesuoja.
Laitteessa on ylijännitesuoja. Huomioi sähköturvallisuutta tarkastettaessa, että koestusjännite on alennettava 250 volttiin.

Huomaa
Älä käytä laitetta ilman ilmantuloaukkoon asetettua ilmansuodatinta!
Ilman ilmansuodatinta laitteen sisäpuoli likaantuu voimakkaasti. Se voi heikentää tehoa ja vahingoittaa laitetta.

Huomaa
Älä käytä laitteen puhdistukseen syövyttäviä puhdistusaineita tai hankaus- ja liuotusaineita.

Toiminta hätätapauksessa

1. Sammuta laite.
2. Irrota laite sähköverkosta vetämällä verkkopistoke pistorasiasta. Pidä kiinni pistokkeesta, älä johdosta.
3. Älä liitä viallista laitetta sähköverkkoon.

Tietoa laitteesta

Laitteen kuvaus

Ilmanpuhdistimia käytetään huoneilman suodattamiseen. Rakennustyömailla ja saneerauksissa ilmaan voi vapautua paljon pölyä, esimerkiksi käytettäessä kulmahiomakoneita tai suoritettaessa puhallus-, piikkaus- ja purkutöitä sekä sekoitettaessa kuivalaastia tai laattaliimaa.

TAC-sarjan ilmanpuhdistimia käytetään – asetetun suodattimen mukaan – asbesti-, rakennusjäte-, kvartsi-, jauho- ja puupölyn samoin kuin homesieni-itiöiden sekä maalihiukkasten ja mineraalikuitujen poistamiseen ilmasta. Kaikkia näitä voi esiintyä yllä mainittujen töiden yhteydessä.

Pölyt on imettävä mahdollisimman lähellä niiden muodostumispaikkaa, jotta haitallisten aineiden määrä hengitysilmassa voidaan minimoida. Käytetyn suodatinlaadun mukaan laitetta voi käyttää suodattamaan hartsipitoista mineraalipölyä, puupölyä, lyijypitoista pölyä, synteettisiä mineraalikuituja tai korkean lämpötilan kuituja.

Ilmanpuhdistimessa on anturipohjainen Flowmatic-ohjaus esivalitun ilmamäärän automaattiseen pitoon.

Laitetta voi käyttää myös homesieni- tai asbestisaneerauksissa alipaineen ylläpitoon. Muille vaarallisille aineille on lisävaatimuksia; ota huomioon vastaava vaarallisia aineita koskeva tekninen määräys (TRGS) tai maakohtaiset määräykset.

Laite soveltuu seuraaviin käyttötarkoituksiin:

- alipaineen tuottaminen tilaan, esim. voimakkaasti saastuneissa tiloissa
- työalueiden ilmanpuhdistus kiertoilmalla, esim. rakennustyömaat sisätiloissa, työpajat jne.
- ylipaineen tuottaminen tilaan, esim. puhdastilat
- suodatetun raikasilman syöttö.

Laitteen rakenne:

- kotelo ja pinoamistuki
- säädettävä puhallin ilman siirtoon
- suodattimen valvonta ilman tilavuusvirtaa varten

Laitteessa voi käyttää erilaisia suodattimia. Se tarjoaa käyttäjälle mahdollisuuden sekä suodattimen ominaisuuksien että suodatinketjun järjestyksen konfigurointiin käyttötarkoituksen mukaan. Suodattimet on valittava käyttötarkoituksen mukaan.

Laite on hyväksytty asbestisaneeraukseen TRGS 519:n pölyluokan H mukaisesti.

Tietoa
Suodattimet eivät kuulu toimituspakkaukseen!
Valitse käyttötarkoitukseesi sopivat suodattimet suodatinvalikoimastamme. Aseta ennen käyttöönottoa valitsemasi suodattimet paikoilleen.

Laitteen osat

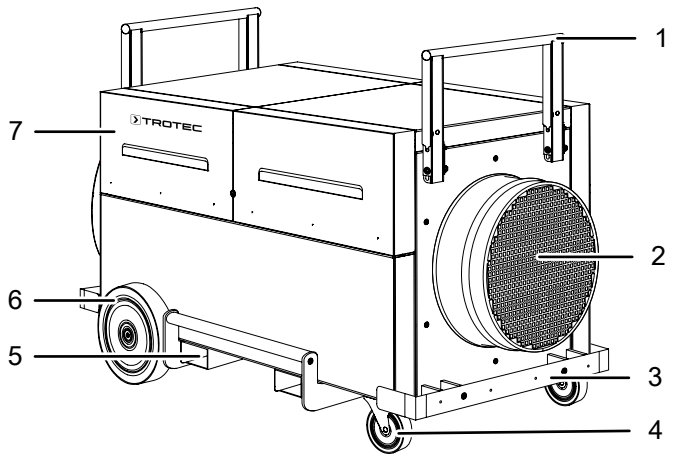

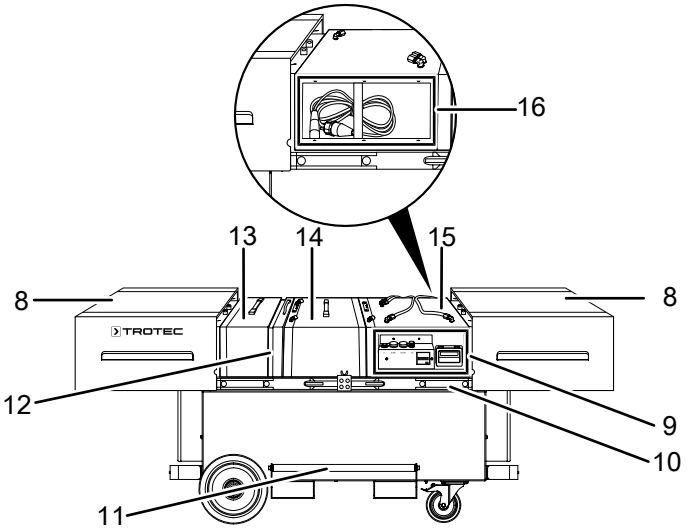

Nro	Nimike
1	Työntö-/pinoamiskahva
2	Ilman imuaukkoa ja letku-/putkiliitäntä
3	Iskusuoja
4	Ohjattava jarrullinen pyörä (värjäämätöntä kumia)
5	Trukkitasku
6	Pyörä (värjäämätöntä kumia)
7	Taittokansi
8	Liukukansi
9	Ohjauspaneeli
10	Teleskooppikisko
11	Nostokahva
12	Kiristyskehikko
13	Esisuodatinlaatikko
14	Pääsuodatinlaatikko
15	Puhallinlaatikko
16	Kaapelilokero

Kuljetus ja säilytys

Huomaa

Laite voi vahingoittua, jos säilytät tai kuljetat sitä asiaankuulumattomasti.
Tutustu laitteen kuljetusta ja säilytystä koskeviin tietoihin.

Kuljetus

Ota huomioon seuraavat ohjeet **ennen** jokaista kuljetusta:

- Laite on kytketty pois päältä.
- Laite on irrotettu sähköverkosta ja verkkopistoke on irrotettu pistorasiasta.

Ota huomioon seuraavat ohjeet jokaisen kuljetuksen **jälkeen**:

- Laite on sijoitettu tukevasti pystyasentoon.

Säilytys

Kun laitetta ei käytetä, huomioi seuraavat säilytysolosuhteet:

- Säilytä laitetta kuivassa paikassa jäätymiseltä ja kuumuudelta suojattuna.
- Säilytä laitetta pystysuorassa asennossa pölyltä ja suoralta auringonvalolta suojatussa paikassa.
- Suojaa laite tarvittaessa pölyltä muovipeitteellä.

Asennus ja käyttöönotto

Pakkauksen sisältö

- 1 x laite
- 1 x ohje

Laitteen purkaminen pakkauksesta

Varoitus
Pakkausmateriaali aiheuttaa tukehtumisvaaran lapsille! Pidä pakkauskalvot ja pakkauksen osat poissa lasten ulottuvilta. On olemassa tukehtumisesta johtuva hengenvaara.

1. Avaa laatikko ja ota laite.
2. Poista laite kokonaan pakkauksesta.
3. Kelaa virtajohto kokonaan auki. Varmista, ettei virtajohto ole vaurioitunut, äläkä vaurioita sitä auki kelatessasi.

Asennus

Liukukannet

Avaa liukukannet (8) seuraavasti:

1. Vedä pinoamiskaaret (1) ylös ja taita ne.
2. Vedä liukukannet (8) nykäisten ulospäin ja työnnä ne erilleen vasteeseen saakka.

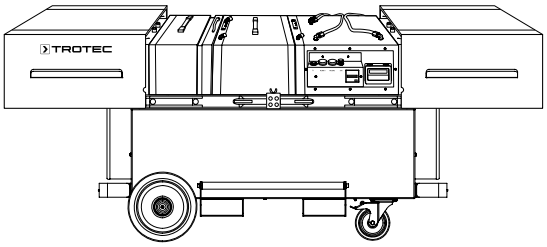

Sulje liukukannet (8) seuraavasti:

1. Työnnä liukukannet (8) yhteen, kunnes ne loksahtavat paikoilleen.
2. Aseta pinoamiskaaret (1) pystyasentoon ja lukitse ne.

Taittokannet

Avaa taittokannet (7) kääntämällä niitä ylöspäin, kunnes magneetit pitävät ne paikallaan.
Sulje taittokannet päinvastaisessa järjestyksessä.

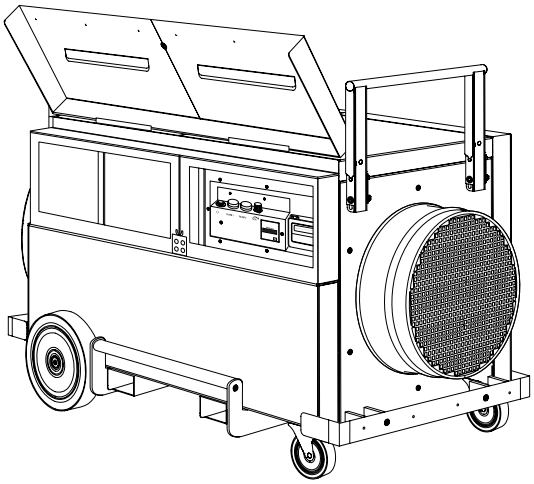

Suodattimen asettaminen paikalleen

Tietoa
Suodattimet eivät kuulu toimituspakkaukseen! Valitse käyttötarkoitukseesi sopivat suodattimet suodatinvalikoimastamme. Aseta ennen käyttöönottoa valitsemasi suodattimet paikoilleen.

Ennen käyttöönottoa laitteen suodatinketju on konfiguroitava halutun käyttöalueen mukaisesti. Sitä varten käytettävissä on kaksi suodatinlaatikkoa.

1. Avaa liukukannet (8).
2. Vedä kiinnityskehys (12) yläkautta ulos.
3. Ota laitteesta lisää laatikoita tarpeen mukaan.

Huomaa
Huomaa aina suodattimia asentaessasi oikea, ilmavirran suunnan mukainen virtaussuunta (ilmavirran suunta: takaa eteen)!
Varmista, että pääsuodatin on lukittu alhaalta koteloon. Lukitus sijaitsee kiinnityskehyksen (12) ja esisuodattimen (13) alla.

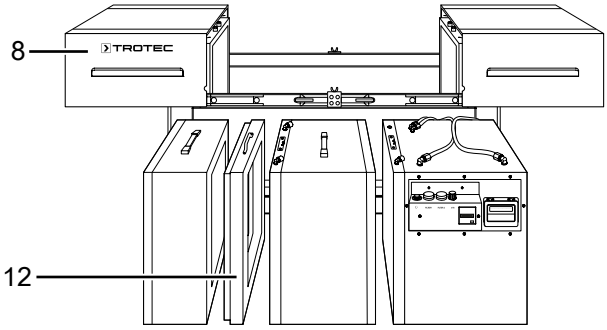

Konfiguraatio

TAC-sarjassa on Vario-Shift-toiminto. Se tarkoittaa sitä, että suodatinelementit voi järjestää eri tavoin ja määräysten mukaisesti käyttötilanteen mukaan.

- **Rakennustyömaakonfiguraatio**: hiukkasten suodattaminen standardin DIN EN 60335-2-69 mukaisesti pölyluokkaan H saakka; tässä on korostettava, että näissä sovelluksissa suodatetaan pääasiassa terveydelle vaarallisia, joskus jopa syöpää aiheuttavia pölyhiukkasia. Jotta tämänkaltaisia pölyjä imettäessä suodattamatonta ilmaa ei pääse ulos laitteesta vuotojenkaan yhteydessä, koko suodatinketjun on oltava alipaineinen. Tämä tarkoittaa sitä, että **puhallin on sijoitettava pääsuodattimen jälkeen!** Kumpikin osa on kiinnitettävä laitteessa olevilla kiinnityselementeillä, jotta hiukkassuodatin ei missään vaiheessa käytön aikana joudu kosketuksiin saastuneen ilman kanssa poistopuolella ja vuotoriskit voidaan minimoida!

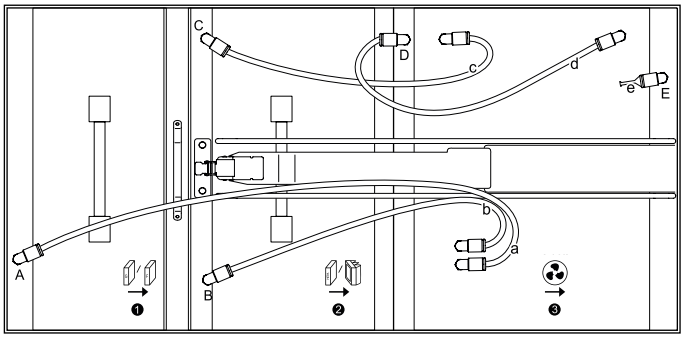

- **Puhdastilakonfiguraatio**: hiukkasten suodattaminen standardin DIN EN 1822-1:1998 mukaisesti suodatinluokkaan H14 saakka (kun ilmamäärää vähennetään huomattavasti, myös erotusasteeltaan suuremmat suodattimet ovat mahdollisia); ilma ohjataan yleensä saastuneelta alueelta puhtaalle alueelle, esim. raittiin ilman syöttönä. Voimassa olevissa määräyksissä vaaditaan yleensä, että suodatettu ilma saa joutua kosketuksiin vain puhtaan ja ylipaineisen ilmajohdon/-kanavan kanssa. Tämä tarkoittaa sitä, että **puhallin on sijoitettava ennen pääsuodatinta!** Myös tässä tapauksessa elementit on kiinnitettävä samalla tavoin kuin rakennustyömaakonfiguraatiossa!

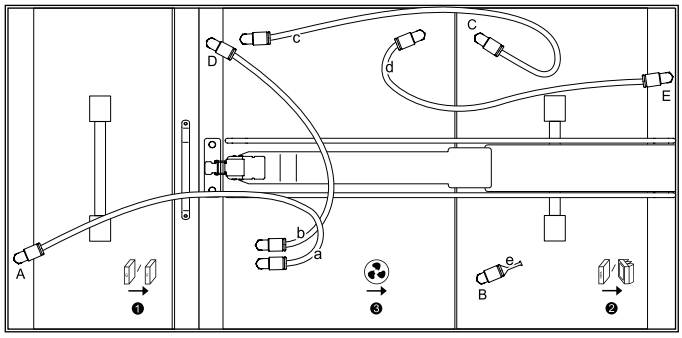

- **Yleinen konfiguraatio** ilman puhdistukseen karkeasta pölystä tai hienopölystä standardin DIN EN 779 mukaisesti suodatinluokkaan F9 saakka; näissä sovelluksissa puhaltimen paikkaa ei ole erityisesti määritelty. Jotta suodattimen vaihto olisi helpompaa, on suositeltavaa asentaa ja kiinnittää **puhallin viimeiseksi osaksi**.

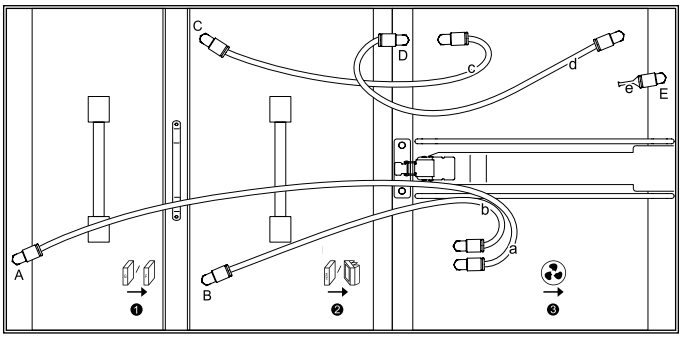

Huomaa

Yksittäisissä konfiguraatioissa on tärkeää varmistaa, että ilmaletkut (merkintä a, b, c, d) ja peitetulppa (23) liitetään mittauskohtiin (merkintä A, B, C, D, E) laatikoiden mukaisessa järjestyksessä (esisuodatin = 1 + pääsuodatin = 2 + puhallin = 3). Muutoin suodattimen valvonta ei toimi!

Esimerkki:

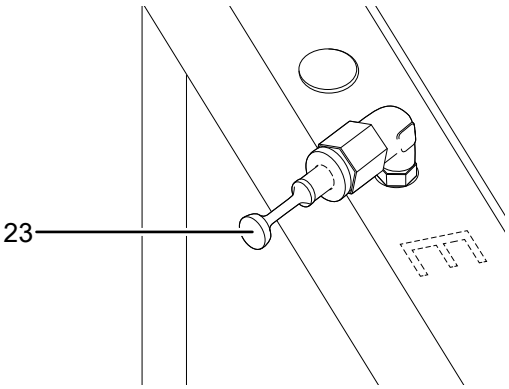

Käyttöönotto

Sijoita laite Tekninen liite -luvussa ilmoitettujen sijoitusvaatimusten mukaisesti ottaen huomioon minimietäisyydet seiniin ja esineisiin.

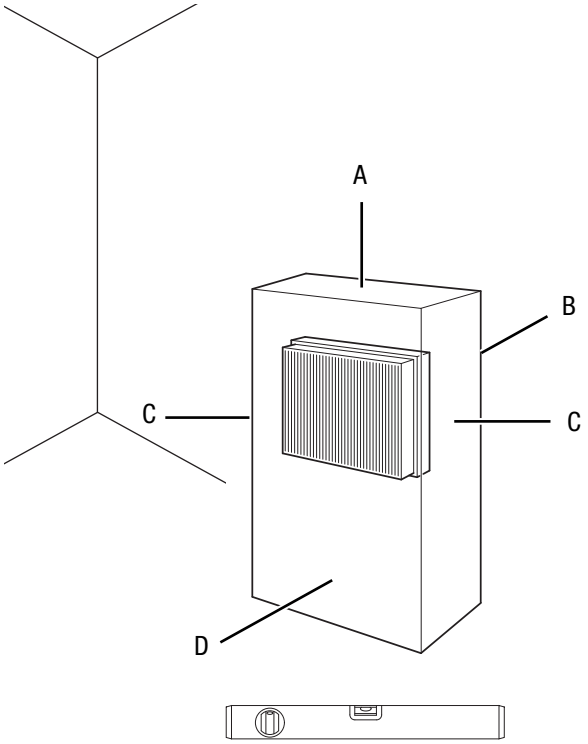

- Ennen kuin otat laitteen uudelleen käyttöön, tarkista virtajohdon kunto. Jos olet epävarma johdon kunnosta, soita asiakaspalveluun.
- Sijoita laite pystysuorassa ja vakaasti vaakasuoralle ja kestävälle alustalle.
- Vältä kompastumisvaaraa asettaessasi virtajohtoa tai muita sähköjohtoja, etenkin jos asetat laitteen keskelle huonetta. Käytä kaapelisiltoja.
- Varmista, että jatkojohdot on kelattu kokonaan auki.
- Aseta laite ilman saastumislähteen läheisyyteen.
- Pidä laitteen sijoittamisessa riittävän suuri etäisyys lämpölähteisiin.
- Varmista, että verhot tai muut esineet eivät estä ilmavirtausta.
- Varmista, että ilman tulo- ja poistoaukot eivät peity.

Laitteen sijoittaminen tilaan, jonka ilmaa aiotaan puhdistaa

- Aseta laite keskelle tilaa, jonka ilmaa aiotaan puhdistaa. Vaihtoehtoisesti voit asettaa laitteen ilman saastumislähteen läheisyyteen.
- Ennen käyttöä on varmistettava, että suodattimet on asennettu laitteeseen oikein.
- Laite toimii kiertoilmakäytöllä eli likainen ilma siirtyy ilman imuaukon kautta ilmanpuhdistimeen, ja se puhalletaan puhdistettuna ilman poistoaukosta.

Eristetyn tilan ilmanpuhdistus kiertoilmalla:

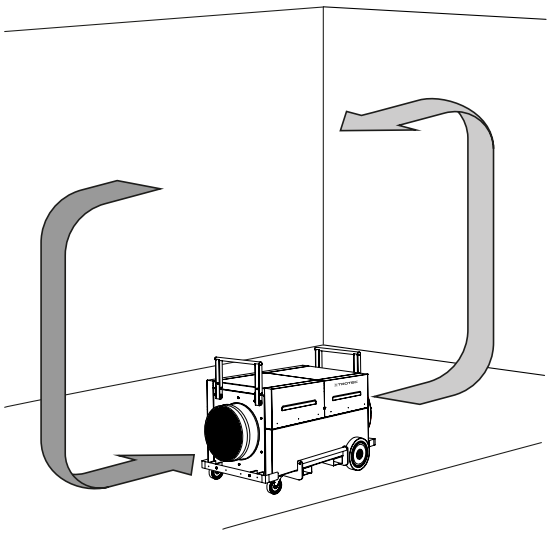

Laitteen sijoittaminen sellaisen tilan ulkopuolelle, jonka ilmaa aiotaan puhdistaa

Laite voidaan liittää kiertoilma- tai läpivirtauskäyttöön.

- Kiertoilmakäytössä puhdistettava ilma johdetaan tilasta laitteessa olevaan ilman imuaukkoon letkulla. Puhdistettu ilma johdetaan toisella letkulla ilman poistoaukosta takaisin tilaan.
- Läpivirtauskäytössä puhdistettava ilma johdetaan tilasta laitteessa olevaan ilman imuaukkoon letkulla. Näin tilassa säilyy vähäinen alipaine. Puhdasta ilmaa virtaa ulkoa tilalle.

Sijoitusvaihtoehdot alipaineen säilyttämiseksi:

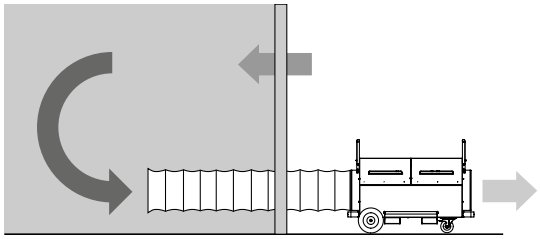

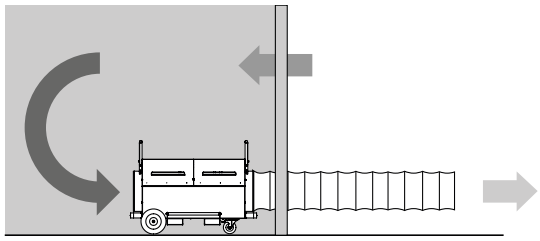

Letkuja liitettäessä on huomioitava seuraavaa:

- Putkijohtojen ja letkujen on sovelluttava puhaltimien käytettävissä olevalle staattiselle paineelle. Ne on asennettava mahdollisimman suoraan ja ilman mutkia. Laitteeseen voi liittää 7,6 metrin ilmaletkun ilman imuaukkoon ja ilman poistoaukkoon.
- Ilman imu- ja poistoaukot on sijoitettava vähintään metrin päähän toisistaan.

Virtajohdon liittäminen

- Kytke verkkopistoke asianmukaisesti suojattuun pistorasiaan.

Käyttö

Hallintaelementit

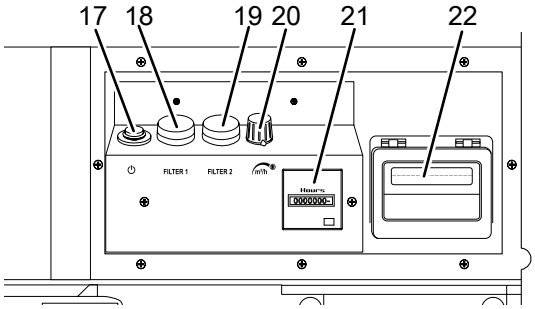

Nro	Nimike	Selitys
17	*Virtapainike*	Laitteen käynnistäminen ja sammuttaminen
18	*Suodatin 1*-varoitusvalo	Osoittaa, että karkea- tai hienosuodatin on vaihdettava
19	*Suodatin 2*-varoitusvalo	Osoittaa, että hiukkas- tai taskusuodatin on vaihdettava
20	*Ilmamäärä*-vääntökytkin	Halutun ilmamäärän säätäminen
21	Käyttötuntilaskuri	Käyttötuntien näyttö
22	Flowmatic ja näyttö	Ilmamäärän näyttö (tilavuusvirta)

Laitteen kytkeminen päälle

1. Varmista, ettei ilman imu- ja poistoaukkoja ole peitetty.
2. Kierrä *Ilmamäärä*-vääntökytkin (20) vastapäivään alimmalle teholle.
3. Paina *virtapainiketta* (17).
   ⇨ *Virtapainike* (17) syttyy.

Ilmamäärän säätäminen

Portaattomalla *Ilmamäärä*-vääntökytkimellä (20) voit säätää puhaltimen kierroslukua ja samalla laitteen siirtämää ilmamäärää.

Käytöstä poistaminen

Varoitus sähköjännitteestä
Älä koske verkkopistokkeeseen, jos kätesi ovat kosteat tai märät.

- Sammuta laite.
- Irrota laite sähköverkosta vetämällä verkkopistoke pistorasiasta. Pidä kiinni pistokkeesta, älä johdosta.

Tilattavat lisävarusteet

Varoitus
Käytä ainoastaan näissä ohjeissa mainittuja lisävarusteita ja -laitteita.
Muiden kuin ohjeissa suositeltujen työvälineiden tai muiden lisävarusteiden käyttö voi aiheuttaa loukkaantumisvaaran.

Nimike	Tuotenumero
G4 Z-Line -suodatin / ISO Coarse 75 %	7 160 000 454
F7-laskossuodatinkasetti / ISO ePM10 75 %	7 160 000 476
F7-taskusuodatin / ISO ePM10 75 %	7 160 000 477
H13-hiukkassuodatin, hyväksyntä pölyluokalle H	7 160 000 478
G3-maalisumusuodatin / ISO Coarse 30 %	7 160 000 479
Aktiivihiili	7 165 006 500
Ilmansiirtoletku Tronect SP-T, pituus 7,6 m	6 100 001 214

Viat ja häiriöt

Laitteen toiminta on tarkastettu monta kertaa valmistuksen aikana. Jos toiminnassa tästä huolimatta ilmenee häiriöitä, tarkista laite seuraavan luettelon mukaan.

Laite ei käynnisty:

- Tarkista verkkoliitäntä.
- Tarkista virtajohto ja verkkopistoke vaurioiden varalta.
- Tarkista käyttöpaikan sulake.
- Odota 10 minuuttia ennen kuin käynnistät laitteen uudelleen. Jos laite ei käynnisty, toimita se sähköisten osien tarkistukseen asiantuntijalle tai yritykselle Trotec.

Laite on äänekäs tai tärisee:

- Tarkista, onko laite asetettu suoraan ja tukevasti.

Laite kuumenee voimakkaasti, pitää kovaa ääntä tai menettää tehoaan:

- Tarkista, ovatko ilman tuloaukko ja ilmansuodatin likaantuneet. Poista lika ulkopuolelta.

Laitteesta lähtee epämiellyttäviä haju:

- Ilmassa on ehkä savua, esim. voimakasta tupakansavua, hajuja ja epäpuhtauksia. Tuuleta tila.

Laite ei toimi moitteettomasti tarkastusten jälkeen:

Ota yhteyttä valmistajan asiakaspalveluun. Toimita laite tarvittaessa korjattavaksi valtuutettuun sähköalan ammattiliikkeeseen tai valmistajalle.

Huolto

Toimenpiteet ennen huoltoa

Varoitus sähköjännitteestä
Älä koske verkkopistokkeeseen, jos kätesi ovat kosteat tai märät.

- Sammuta laite.
- Irrota laite sähköverkosta vetämällä verkkopistoke pistorasiasta. Pidä kiinni pistokkeesta, älä johdosta.

Varoitus sähköjännitteestä
Laitteen avaamisen vaativia toimenpiteitä saavat suorittaa vain valtuutetut ammattiliikkeet ja valmistaja.

Huomaa
Huomioi ylijännitesuoja.
Laitteessa on ylijännitesuoja. Huomioi sähköturvallisuutta tarkastettaessa, että koestusjännite on alennettava 250 volttiin.

Kotelon puhdistus

Puhdista kotelo kostutetulla, pehmeällä ja nukkaamattomalla liinalla. Varmista, että laitteen sisään ei pääse kosteutta. Varmista, että sähköosat eivät pääse kostumaan. Älä käytä liinan kostuttamiseen voimakkaita puhdistusaineita, kuten puhdistussuihkeita, liuotteita, alkoholipitoisia puhdistusaineita tai hankausaineita.

Laitteen sisäosien likaisuuden silmämääräinen tarkistus

1. Irrota ilmansuodattimet.
2. Valaise laitteen aukkoja taskulampulla.
3. Tarkista laitteen sisäosien likaisuus.
4. Jos laitteen sisäosissa on runsaasti pölyä, puhdista ne pölynimurilla.

5. Aseta ilmansuodatin takaisin paikoilleen.

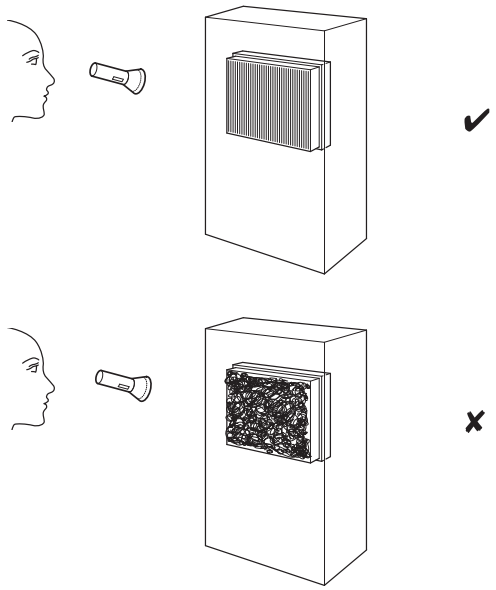

Suodattimen vaihto

Suodattimet on vaihdettava, kun suodattimen 1 (18) tai suodattimen 2 varoitusvalo (19) syttyy käytön aikana ja kuuluu akustinen merkkiääni.

1. Vedä ilmaletku A irti mittauskohdasta.
2. Vedä kiristyskehikko (12) yläkautta ulos.
3. Vedä esisuodatinlaatikko (13) yläkautta laitteesta ja ota suodattimet laatikosta.
4. Avaa tarvittaessa myös suodatinlaatikkojen suljin ja vapauta kiristysvipu.
5. Vedä ilmaletkut B ja C irti mittauskohdista.
6. Siirrä pääsuodatinlaatikkoa (14) hieman sivuttain.
7. Vedä pääsuodatinlaatikko (14) yläkautta laitteesta ja ota suodattimet laatikosta.
8. Asenna suodatinlaatikot päinvastaisessa järjestyksessä.

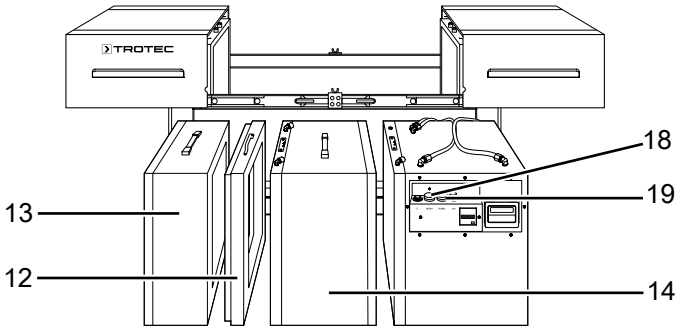

Teleskooppikiskojen rasvaaminen

Kansien teleskooppikiskot (10) on rasvattava puhdistuksen jälkeen tai tarvittaessa.

Hävittäminen

Hävitä pakkausmateriaalit aina ympäristöä säästävällä tavalla ja voimassa olevien paikallisten määräysten mukaisesti.

Yliviivatun roskatynnyrin symboli tarkoittaa, ettei tätä laitetta eikä sen mahdollisia komponentteja saa sähkö- ja elektroniikkalaiteromusta annetun direktiivin (2012/19/EU) ja kansallisten lakien mukaan hävittää kotitalousjätteen mukana niiden käyttöiän lopussa.

Lähellä sijaitseviin keräyspisteisiin voi maksutta palauttaa vanhoja sähkö- ja elektroniikkalaitteita. Osoitteet saat oman asuinpaikkakuntasi jäteneuvonnasta. Löydät lisätietoa monia EU-maita koskevista muista palautusmahdollisuuksista myös verkkosivuiltamme https://hub.trotec.com/?id=45090. Käänny muussa tapauksessa virallisen, omassa asuinmaassasi hyväksytyn käytettyjen laitteiden kierrätysliikkeen puoleen.

Sähkö- ja elektroniikkaromun erillisen keräyksen tarkoituksena on mahdollistaa vanhojen laitteiden kierrätys ja kaikenlainen uusiokäyttö sekä estää laitteiden mahdollisesti sisältämien vaarallisten aineiden haitalliset vaikutukset ympäristölle ja ihmisten terveydelle hävittämisen yhteydessä.

Tekninen liite

Tekniset tiedot

Parametri	Arvo
Malli	**TAC 6500**
Tuotenumero	1 580 000 135
Ilmamäärä, maks.	5700 m^3/h
Suositeltu ilmamäärä pölyluokalle H Tilakoko Kun suodatuspinta-ala H13	3000 m^3/h 200 m^3 26 m^2
Pölyluokka (standardin DIN EN 60335-2-69 mukaan)	Pölyluokka H (erotuskyky ≤ 0,005%) aineille, joiden työperäisen altistuksen raja-arvo on ≤ 0,1 mg/m^3, syöpää aiheuttaville vaarallisille aineille vaarallisia aineita koskevan asetuksen GefStoffV § 11 ja TRGS 905:n / 906:n mukaan, hyväksytty asbestisaneeraukseen TRGS 519:n mukaan
Moottorin teho	1400 W
Verkkoliitäntä	1/N/PE ~ 230 V / 50–60 Hz
Nimellisvirta	5,5 A
Liitäntäjohto	CEE 7/7, johdon pituus 2,5 m kumijohto (H05RR-F), pituus = 2,5 m
Ilmansiirtoletkun liitin imu-/poistopuolella	450 mm
Äänitaso (etäisyys 1 m)	68 dB(A)
Mitat (pituus x leveys x korkeus)	1252 x 790 x 1026 mm
Paino	131 kg

Käyttötarkoitukseen suositellut suodatinyhdistelmät ja vastaava tilakoko			
		Soveltuvat tilat enintään [1]	
Käyttöalueet	Suodatinyhdistelmä	m^3	m^2
Karkea pöly [2] (≤ 3 LW/h[6])	G4	1400	560
Hienopöly [3] (≤ 3 LW/h[6])	G4 + F7–F9	750	300
Leijuvat hiukkaset [4] (≤ 3 LW/h[6])	G4 + H13	200	80
Hygieeniset tilat [5] (≤ 3 LW/h[6])	G4 + H13	135	54

[1] Huonetilan oletettu korkeus 3 m; [2] Tyypilliset karkean pölyn sovellukset: sahaus, viilaus; [3] Tyypilliset hienopölysovellukset: saneeraustyöt mineraali- tai lasivillapitoisilla materiaaleilla; [4] Tyypilliset hiukkassovellukset: hionta, asbesti- tai homesienisaneeraus, mineraalipölyt jne.; [5] H13 kytketty jälkeen; [6] ilmanvaihtoa tunnissa

Vaihtoehtoiset varusteet (pyynnöstä)
Ohjattavat pyörät, joissa ilmarenkaat, eivät jätä jälkiä
Kiintopyörät (ohjattavien pyörien sijaan)
Trukkitaskut haarukkatrukille

Tehokäyrä

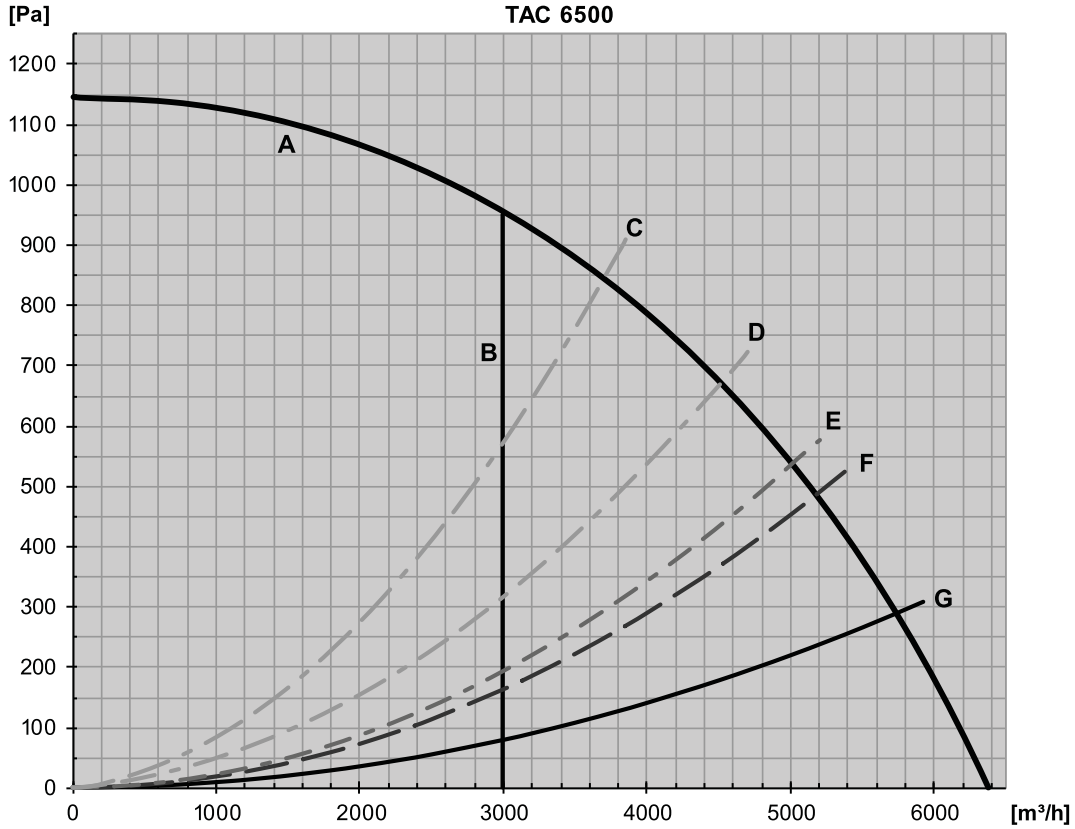

A	Puhallin
B	Suositeltu ilmamäärä pölyluokalle H
C	Mukana suodatinyhdistelmä G4 + H13 (hyväksyntä pölyluokalle H) ja ilmansiirtoletku*
D	Mukana suodatinyhdistelmä G4 + F7 ja ilmansiirtoletku*
E	Mukana suodatin G4 ja ilmansiirtoletku*
E	Mukana maalisumusuodatin ja ilmansiirtoletku*
F	Ilman suodatinta, mukana ilmansiirtoletku*
*Liitetään painepuolelle, vakiopituus 7,6 m, asennettu 90°:n kulmaan. **Ilmaletkun asentaminen suoraan ilman mutkia mahdollistaa jopa 25 % suuremmat ilmamäärät!**	

Kokonaisnäkymä

Tietoa

Varaosien positionumerot poikkeavat ohjeessa käytetyistä rakenneosien positionumeroista.

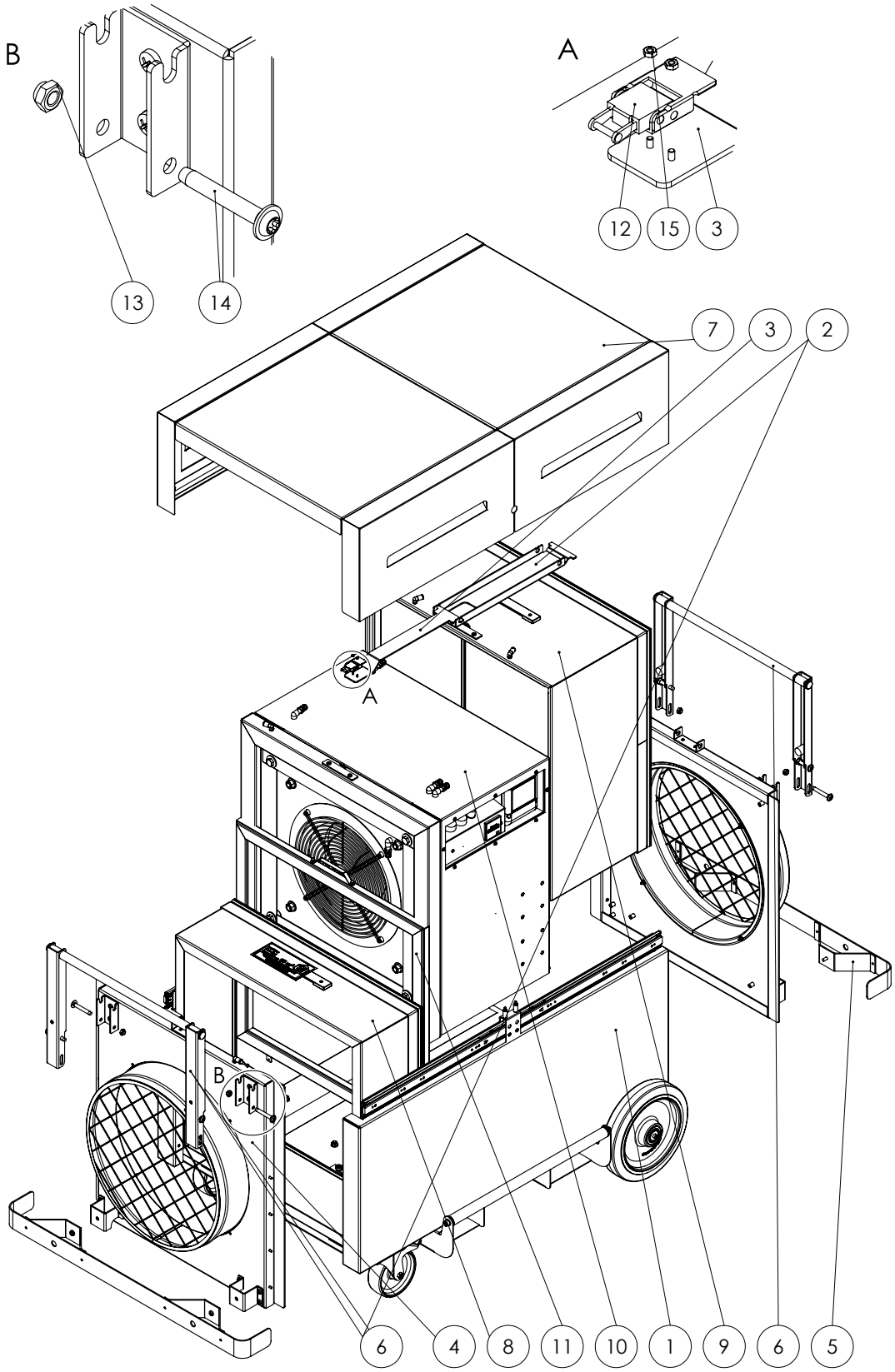

Nro	Nimike	Tuotenumero	Nro	Nimike	Tuotenumero
1	Peruskotelo	ZAT0001634	9	HEPA	ZAT0001743
2	Kiinnitysvarsi	P10003329	10	Puhallin	ZAT0002605
3	Kiristystanko	P10003328	11	Kiinnityselementti	ZAT0002669
4	Ilman ulostulo	ZAT0001669	12	Jousikiristyselementti	P10000615
5	Törmäyssuoja	ZAT0001696	13	Mutteri	P10000099
6	Runko	ZAT0001676	14	Ruuvi	P10001594
7	Kansi	ZAT0001682	15	Mutteri	P10001121
8	Esisuodatin	ZAT0001702			

Peruskotelo

Tietoa

Varaosien positionumerot poikkeavat ohjeessa käytetyistä rakenneosien positionumeroista.

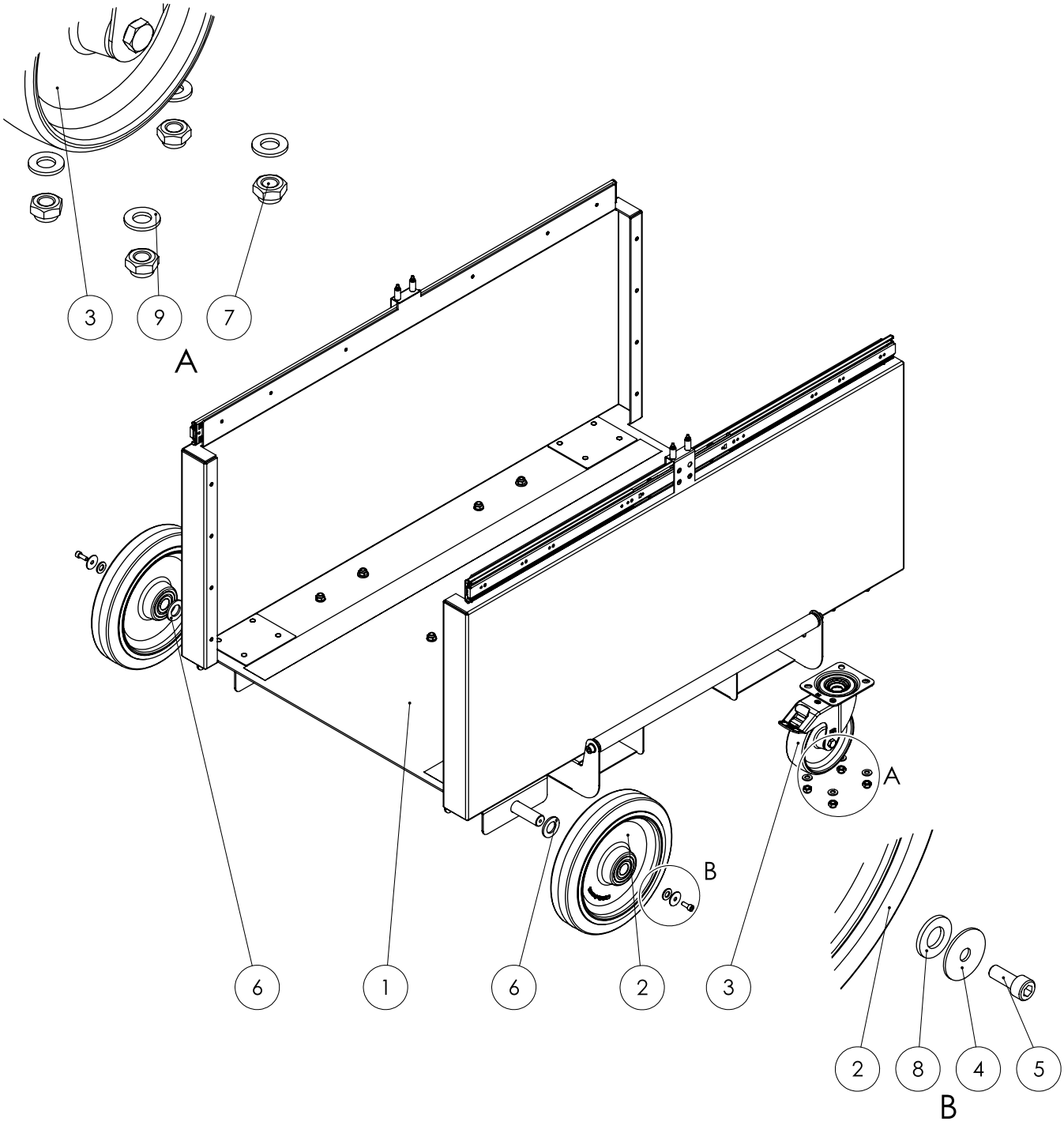

Nro	Nimike	Tuotenumero	Nro	Nimike	Tuotenumero
1	Pohjakaukalo	ZAT0001635	6	Aluslevy	P10001612
2	Pyörä	P10001535	7	Mutteri	P10000099
3	Pyörä	P10001534	8	Aluslevy	P10000306
4	Aluslevy	P10001119	9	Aluslevy	P10000016
5	Ruuvi	P10001252			

Esisuodatin

Tietoa
Varaosien positionumerot poikkeavat ohjeessa käytetyistä rakenneosien positionumeroista.

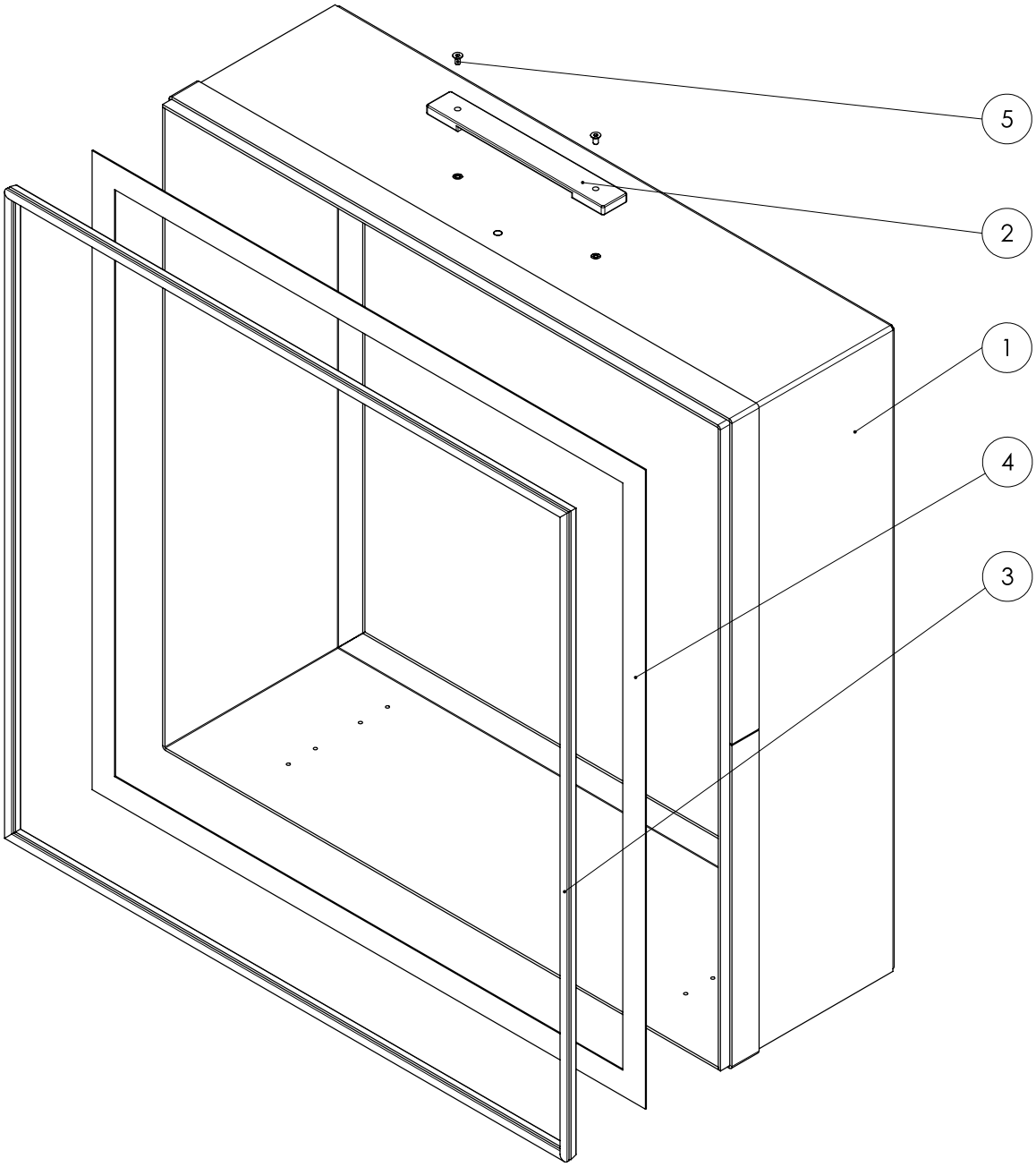

Nro	Nimike	Tuotenumero	Nro	Nimike	Tuotenumero
1	Esisuodatin SBG	P10003735	4	Tiivistenauha	P10007992
2	Remmikahva	P10001543	5	Ruuvi	P10000849
3	Tiiviste	P10000290			

HEPA

Tietoa
Varaosien positionumerot poikkeavat ohjeessa käytetyistä rakenneosien positionumeroista.

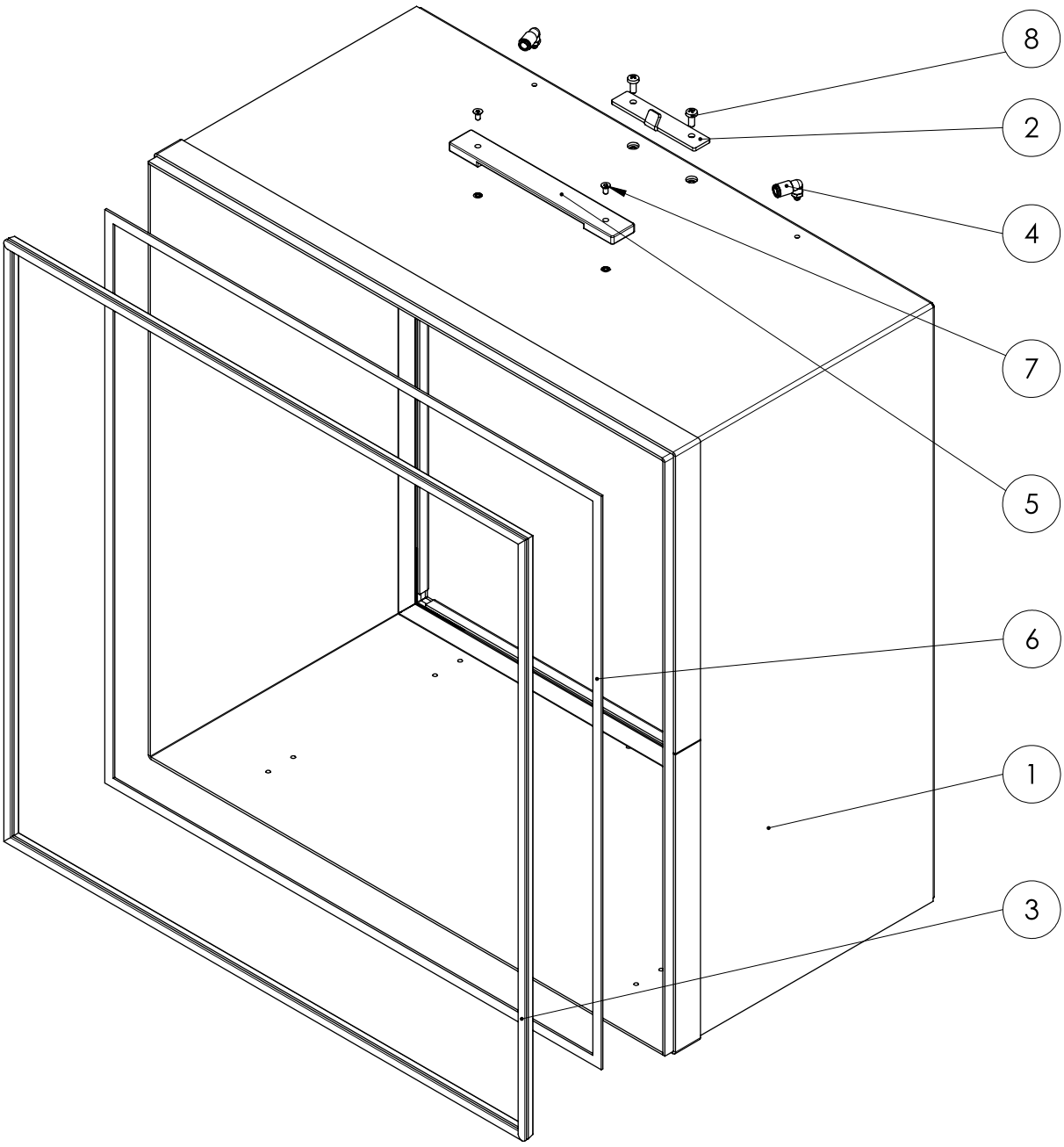

Nro	Nimike	Tuotenumero	Nro	Nimike	Tuotenumero
1	HEPA-kehys SBG	P10003732	5	Remmikahva	P10001543
2	Kiinnityslevy	P10003309	6	Tiivistenauha	P10000357
3	Tiiviste	P10000290	7	Ruuvi	P10000849
4	Kulmaliitin	P10001306	8	Ruuvi	P10001196

Puhallin

Tietoa

Varaosien positionumerot poikkeavat ohjeessa käytetyistä rakenneosien positionumeroista.

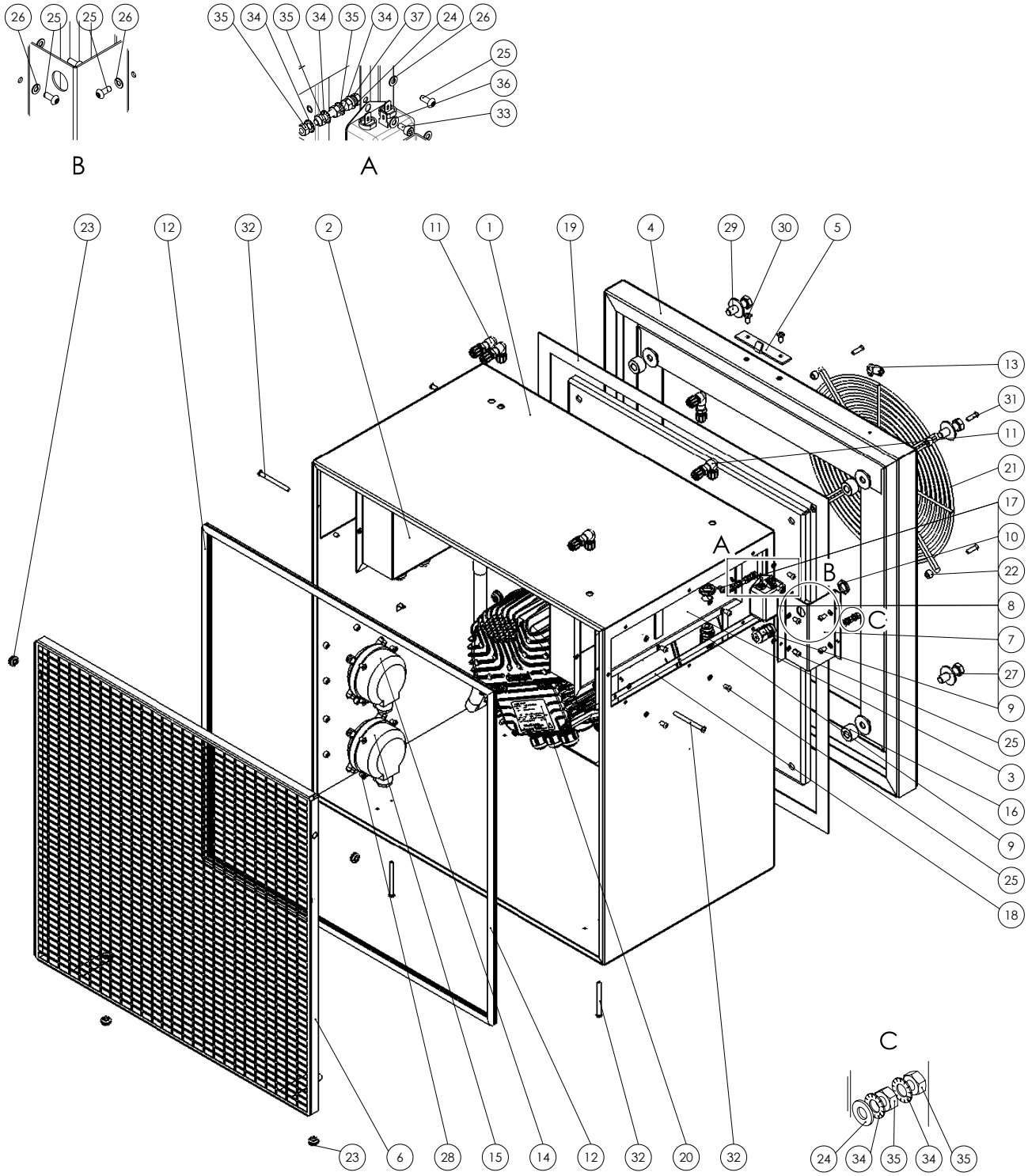

Nro	Nimike	Tuotenumero	Nro	Nimike	Tuotenumero
1	Puhallinkotelo SBG	P10003733	20	Puhallin	P1000 0596
2	Sähkökotelo	ZAT0001087	21	Suojaritilä	P10006720
3	Kaapelikotelo SBG	P10008302	22	Väliholkki	P10001110
4	Puhallinkehys	P10003734	23	Läpivienti	P10001417
5	Kiinnityslevy	P10003309	24	Aluslevy	P10001134
6	Kosketussuoja	P10007798	25	Ruuvi	P10000782
7	Verkkosuodattimen suojus	P10008300	26	Aluslevy	P10001310
8	Verkkosuodatin	P10001275	27	Aluslevy	P10000490
9	Kaapeliholkki	P10007561	28	Ruuvi	P10000322
10	Mutteri	P10003618	29	Ruuvi	P10001461
11	Kulmalaipioliitin	P10001550	30	Ruuvi	P10001196
12	Tiiviste	P10001855	31	Ruuvi	P10001640
13	Kulmaliitin	P10001306	32	Ruuvi	P10008232
14	Paine-erokytkin	P10001544	33	Ruuvi	P10001129
15	Paine-erokytkin	P10001545	34	Aluslevy	P10000404
16	Väliholkki	P10001434	35	Mutteri	P10000006
17	Mutteri	P10007562	36	Aluslevy	P10000038
18	Tiivistenauha	P10000357	37	Ruuvi	P10001958
19	Tiivistenauha	P10007992			

Kiinnityselementti

Tietoa

Varaosien positionumerot poikkeavat ohjeessa käytetyistä rakenneosien positionumeroista.

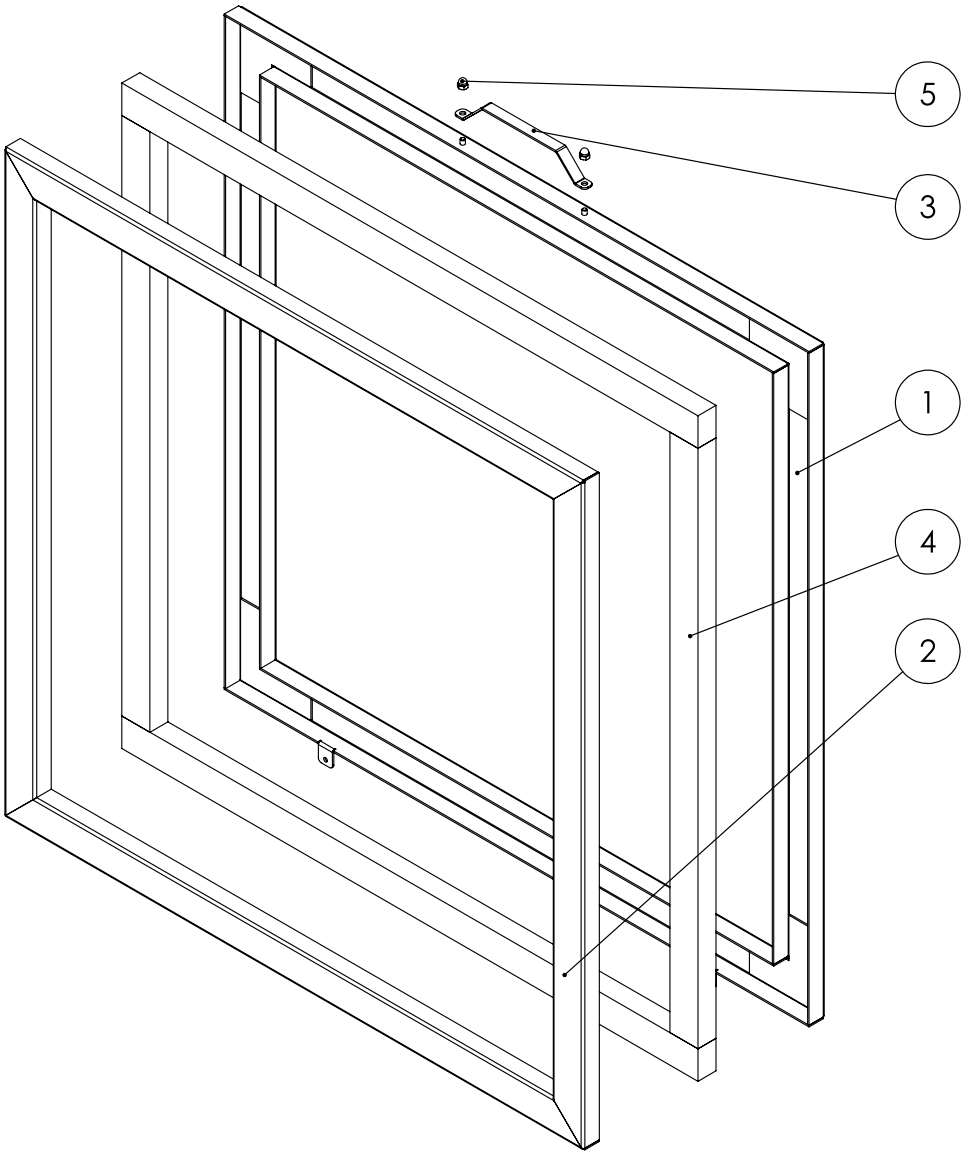

Nro	Nimike	Tuotenumero	Nro	Nimike	Tuotenumero
1	Kiinnityskehys	P10003736	4	Tiiviste	P10001422
2	Kiinnityskehys	P10003755	5	Mutteri	P10000768
3	Kahva	P10002158			

Kansi

Tietoa
Varaosien positionumerot poikkeavat ohjeessa käytetyistä rakenneosien positionumeroista.

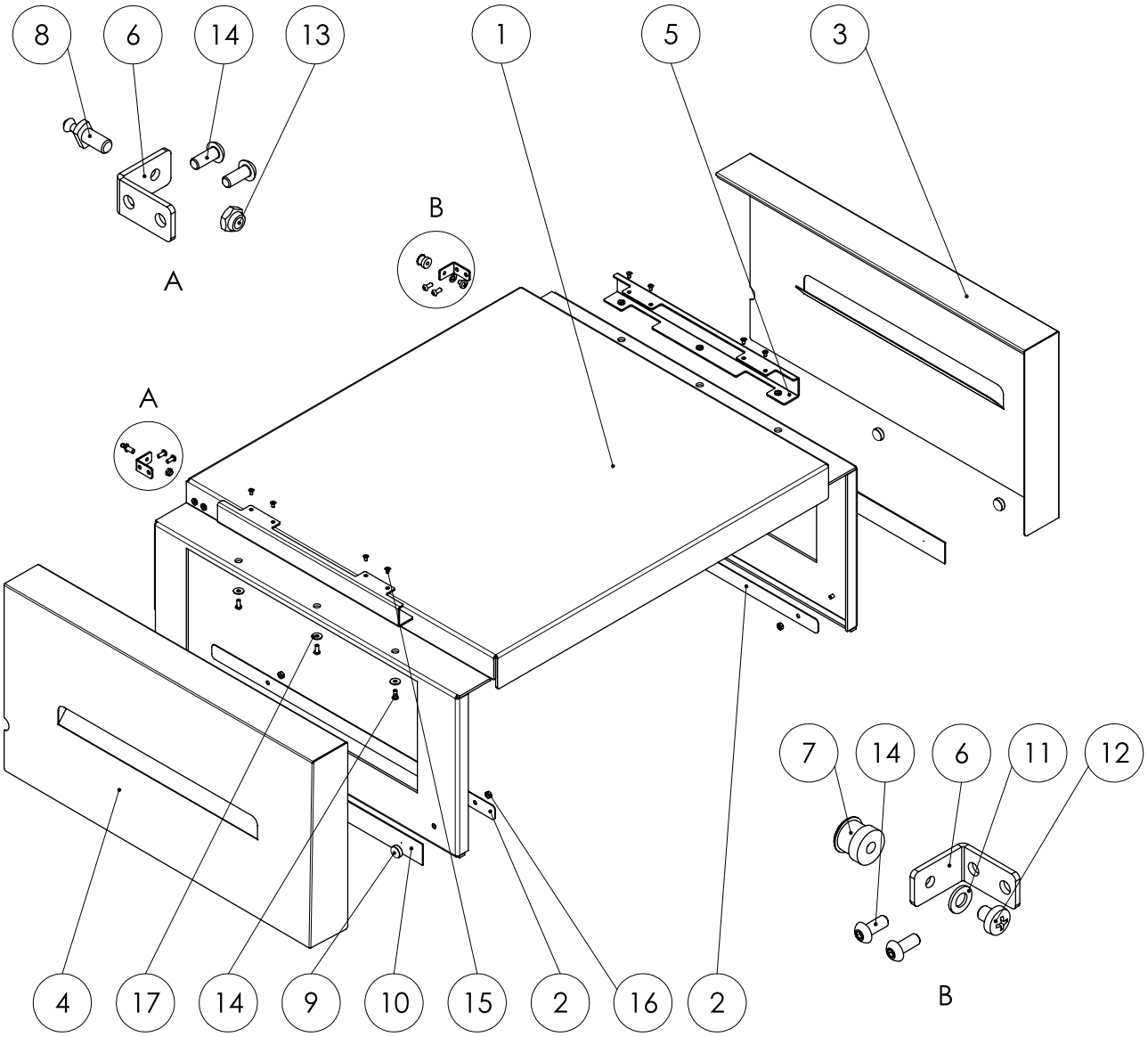

Nro	Nimike	Tuotenumero	Nro	Nimike	Tuotenumero
1	Kansi SBG	P10003739	10	Magneettinauha	P10001741
2	Vahvikelevy	P10006757	11	Aluslevy	P10000211
3	Suojus SBG	P10003737	12	Ruuvi	P10001179
4	Suojus SBG	P10003314	13	Mutteri	P10000210
5	Kääntökulma	P10003315	14	Ruuvi	P10000782
6	Kulma	P10003316	15	Ruuvi	P10000783
7	Sulkuholkki	P10001243	16	Mutteri	P10000208
8	Sulkutappi	P10001244	17	Aluslevy	P10000449
9	Magneetti 15,0 x 5,0 mm	P10001547			

Sähkökotelo

Tietoa

Varaosien positionumerot poikkeavat ohjeessa käytetyistä rakenneosien positionumeroista.

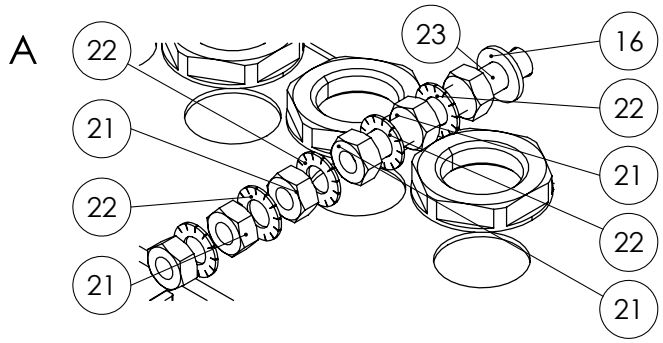

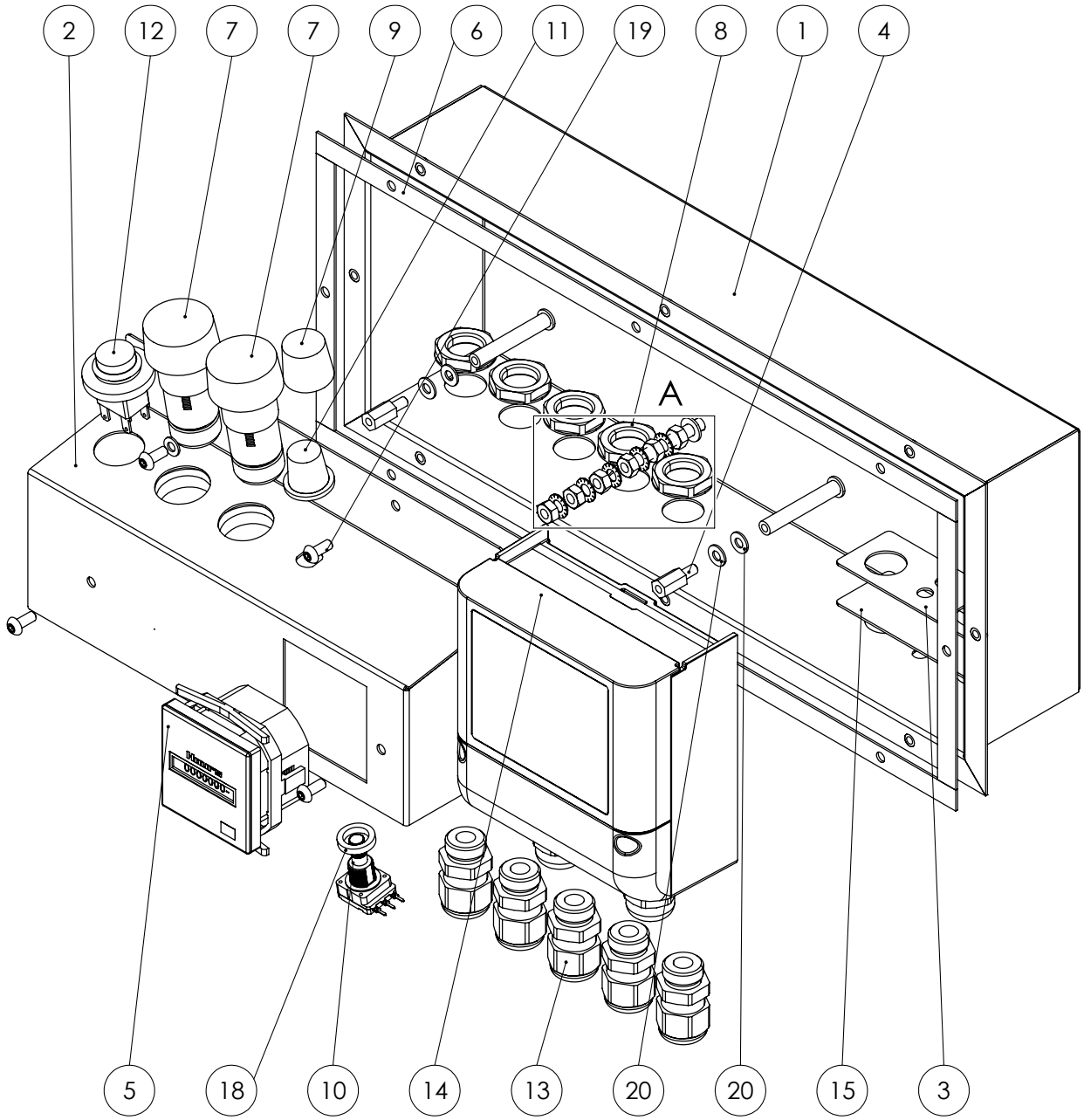

Nro	Nimike	Tuotenumero	Nro	Nimike	Tuotenumero
1	Sähkökotelo	P10006259	13	Kaapeliholkki	P10007561
2	Sähköasennuslevy	P10003305	14	Paineanturi	P10006258
3	Tiivistelevy	P10006260	15	Tiivistenauha	P10000357
4	Väliholkki	P10001555	16	Aluslevy	P10001134
5	Käyttötuntilaskuri	P10001137	17	Aluslevy	P10001310
6	Tiivistenauha	P10000357	18	Väliholkki	P10000364
7	Merkkivalo	P10002353	19	Ruuvi	P10000782
8	Mutteri	P10007562	20	Aluslevy	P10000038
9	Suojus	P10001249	21	Mutteri	P10000006
10	Potentiometri	P10001751	22	Aluslevy	P10000404
11	Kiertonuppi	P10001250	23	Ruuvi	P10001958
12	Kytkin	P10001376			

Ilman ulostulo

Tietoa

Varaosien positionumerot poikkeavat ohjeessa käytetyistä rakenneosien positionumeroista.

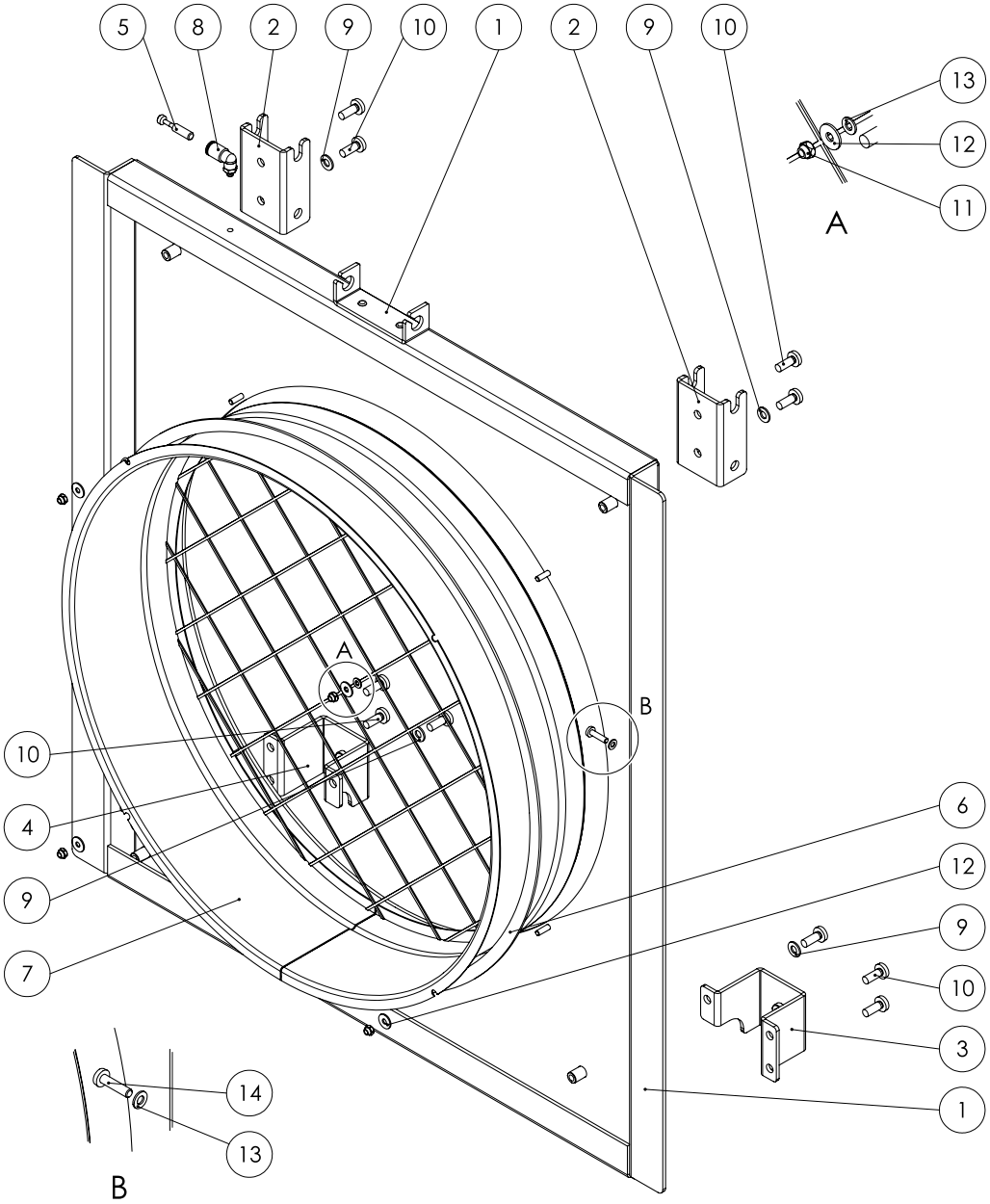

Nro	Nimike	Tuotenumero	Nro	Nimike	Tuotenumero
1	Otsalevy	P10003731	8	Kulmaliitin	P10001306
2	Runkopidike	P10003319	9	Aluslevy	P10001133
3	Puskuritangon pidike	P10003320	10	Ruuvi	P10001200
4	Puskuritangon pidike	P10003321	11	Mutteri	P10000013
5	Sulkutulppa 5 mm	P10001646	12	Aluslevy	P10000449
6	Tiivistenauha	P10000357	13	Aluslevy	P10001310
7	Putkimuhvi DN 450	P10000656	14	Ruuvi	P10001960

Runko

Tietoa
Varaosien positionumerot poikkeavat ohjeessa käytetyistä rakenneosien positionumeroista.

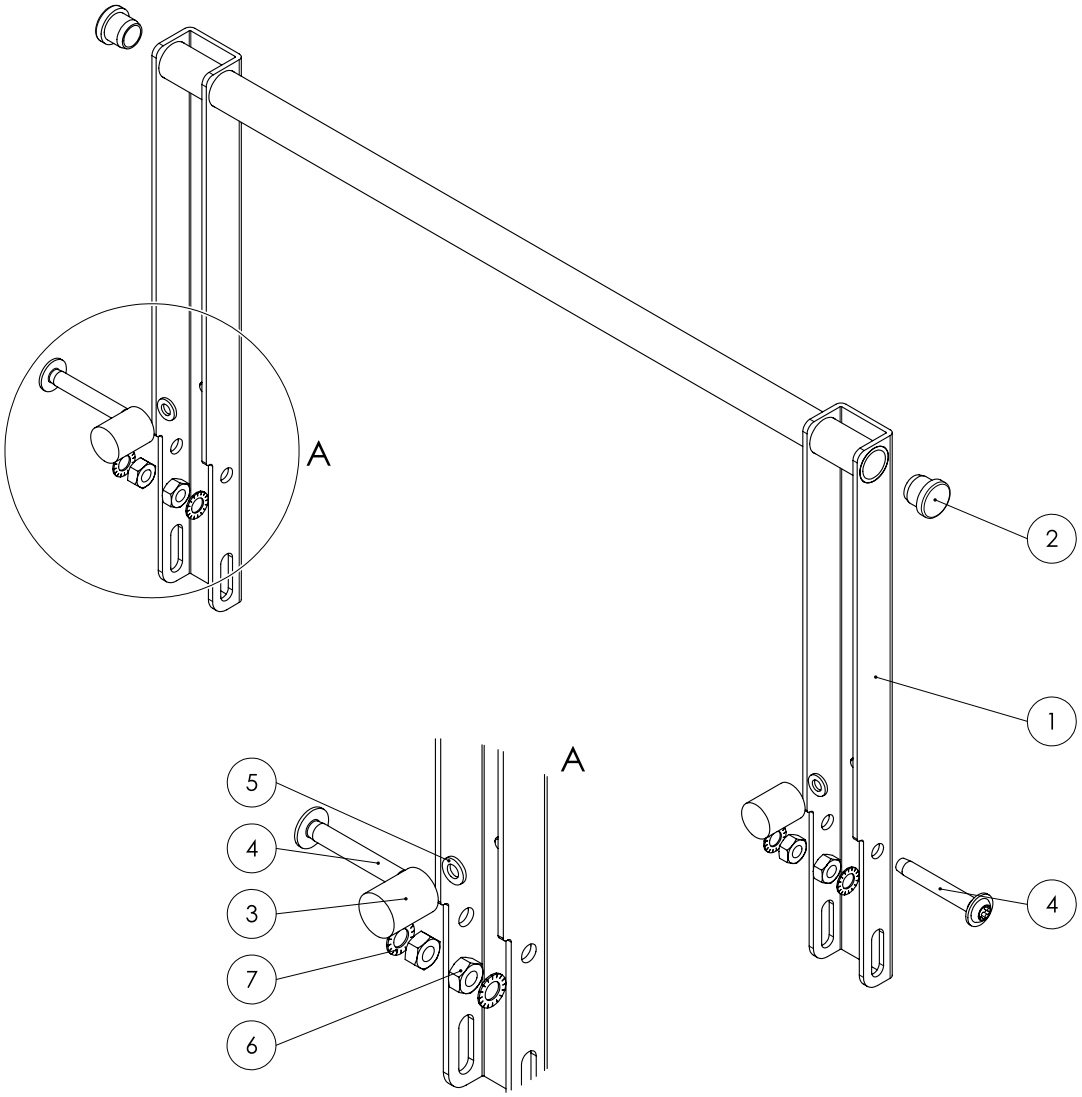

Nro	Nimike	Tuotenumero	Nro	Nimike	Tuotenumero
1	Runko	P10003729	5	Aluslevy	P10000019
2	Lamellitulppa	P10002041	6	Mutteri	P10001188
3	Kumisuojus	P10001546	7	Aluslevy	P10001111
4	Ruuvi	P10001594			

Törmäyssuoja

Tietoa
Varaosien positionumerot poikkeavat ohjeessa käytetyistä rakenneosien positionumeroista.

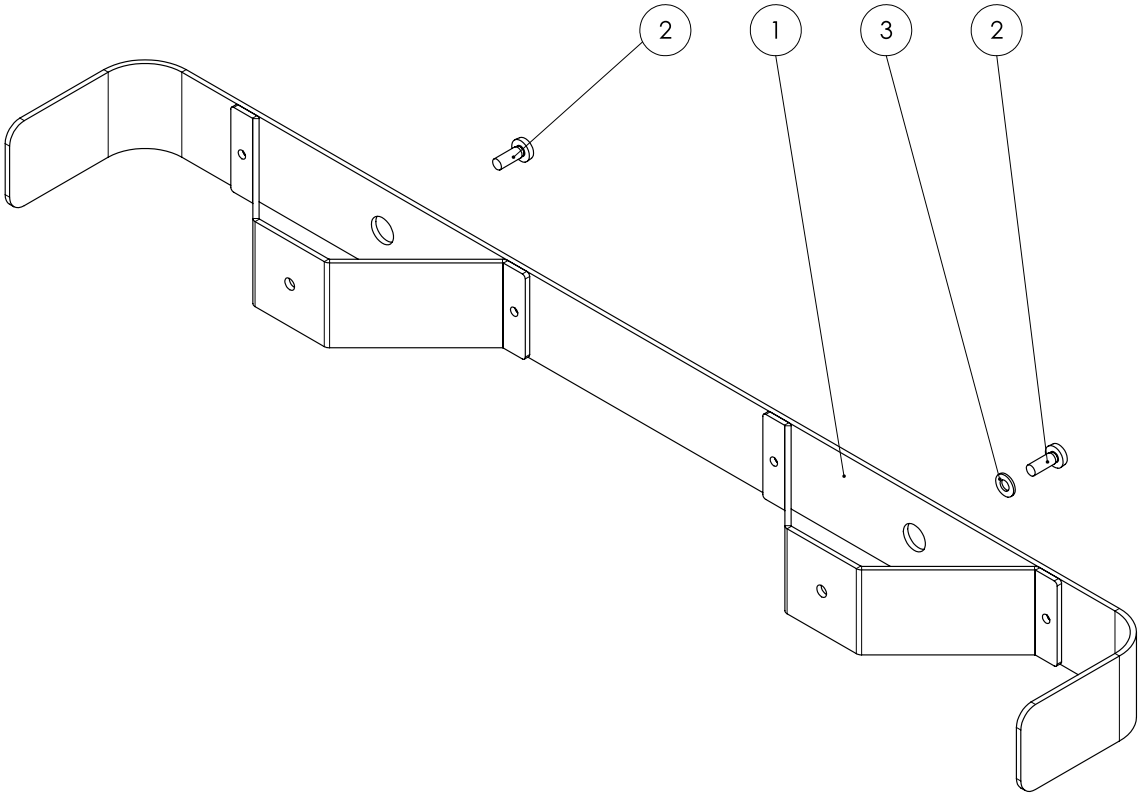

Nro	Nimike	Tuotenumero	Nro	Nimike	Tuotenumero
1	Puskuritanko		3	Aluslevy	
2	Ruuvi				

Kytkentäkaaviot

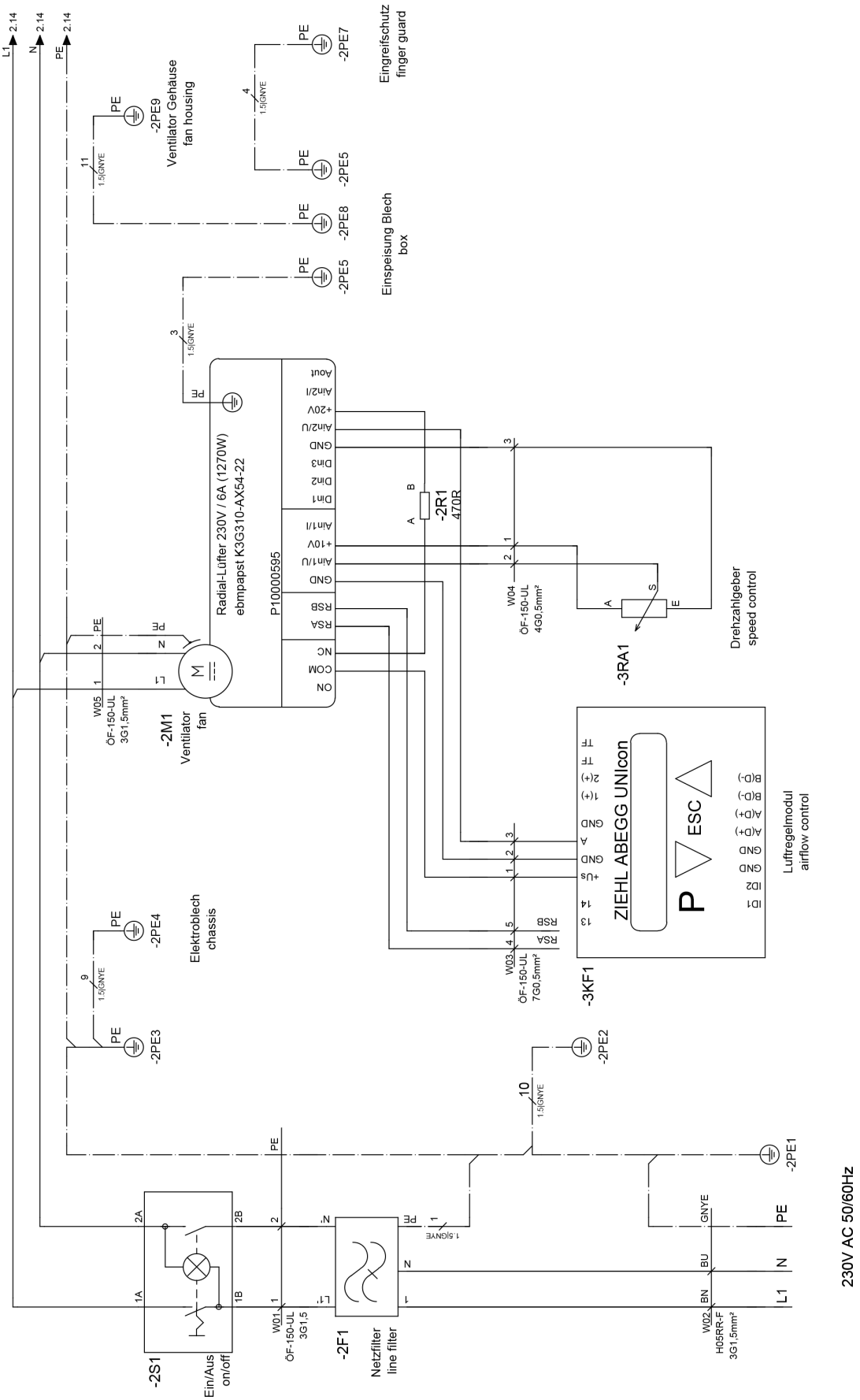

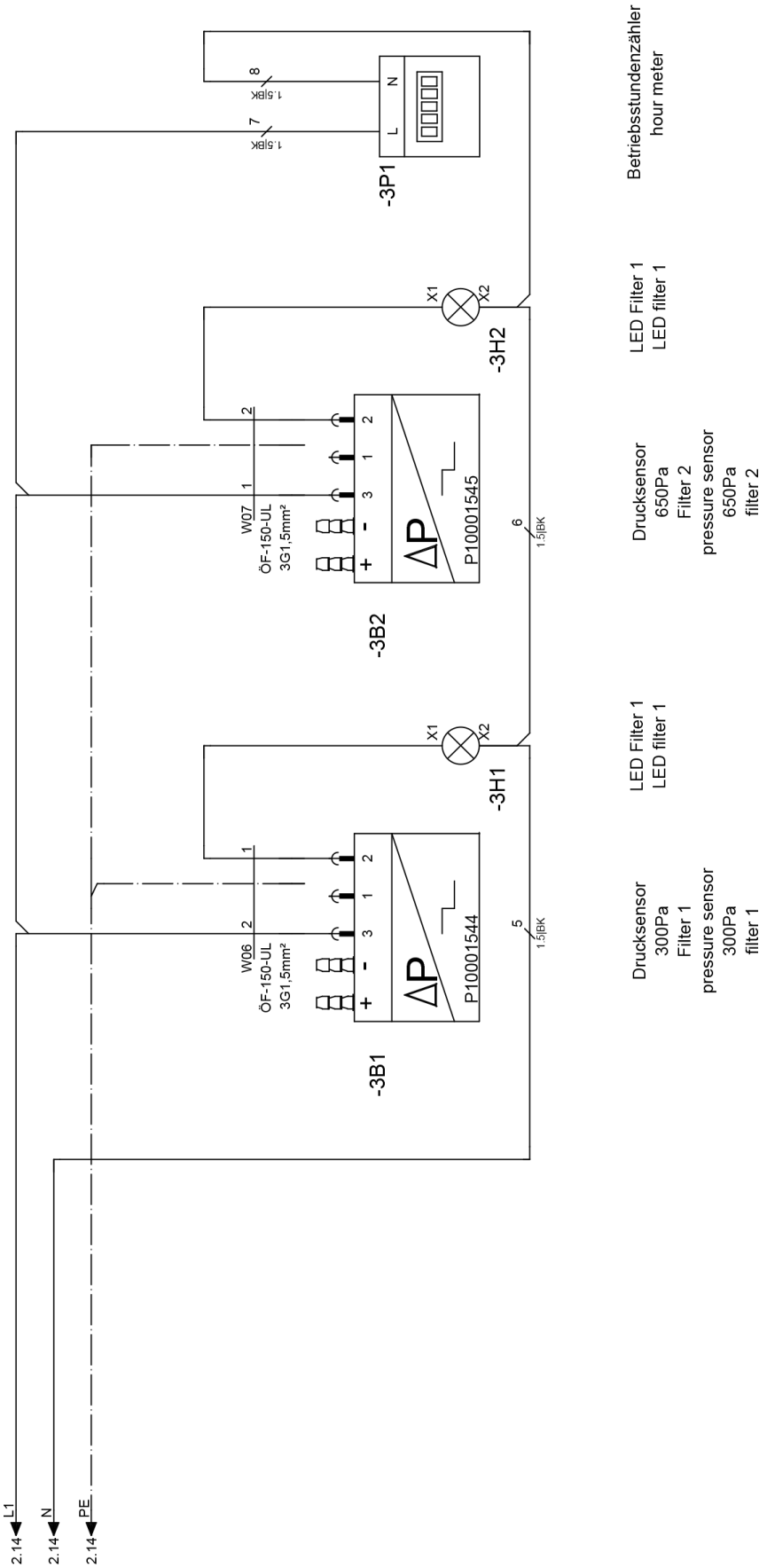
Betriebsstundenzähler
hour meter
LED Filter 1
LED filter 1
Drucksensor
650Pa
Filter 2
pressure sensor
650Pa
filter 2
LED Filter 1
LED filter 1
Drucksensor
300Pa
Filter 1
pressure sensor
300Pa
filter 1
-3P1
-3H2
-3B2
-3H1
-3B1
P10001545
P10001544
W07
W06
ÖF-150-UL
3G1,5mm²
1,5BK
1,5BK
1,5BK
1,5BK
L1
N
PE
2.14
2.14
2.14

EU-vaatimustenmukaisuusvakuutus (käännös alkuperäisestä)

Käännös alkuperäisestä vaatimustenmukaisuusvakuutuksesta konedirektiivin 2006/42/EY liitteen II 1 osan A jakson mukaisesti

Trotec GmbH vakuuttaa yksinomaisella vastuulla, että jäljempänä yksilöity tuote on kehitetty, suunniteltu ja valmistettu EY-konedirektiivin 2006/42/EY kaikkien asianmukaisten vaatimusten mukaisesti.

Tuotemalli/tuote:	TAC 5000
Tuotetyyppi:	ilmanpuhdistin
Valmistusvuosi alkaen:	2025

Tuote täyttää lisäksi seuraavien direktiivien/asetusten kaikki asianmukaiset vaatimukset:

- 2011/65/EU
- 2014/30/EU

Sovelletut yhdenmukaistetut standardit:

- EN ISO 12100:2010
- EN ISO 13849-1:2015
- EN ISO 13857:2019
- EN ISO 14118:2018
- EN 55011:2016
- EN 55011:2016/A1:2017
- EN 55011:2016/A11:2020
- EN 60204-1:2018
- EN 60335-1:2012
- EN 60335-1:2012/AC:2014
- EN 60335-1:2012/A11:2014
- EN 60335-1:2012/A13:2017
- EN 60335-1:2012/A15:2021
- EN 60335-2-65:2003
- EN 60335-2-65:2003/A11:2012

Sovelletut kansalliset standardit ja tekniset eritelmät:

- EN 55011:2016/A2:2012
- EN 60335-1:2012/A16:2023
- EN 60335-2-65:2003/A1:2008
- EN 60335-2-65:2003/A12:2022
- EN 60335-2-65:2003/A2:2022
- EN 60335-2-65:2003/C1:2004
- EN 62233:2008

Valmistaja ja teknisen tiedoston kokoamiseen valtuutettu henkilö:

Trotec GmbH

Grebbener Straße 7, D-52525 Heinsberg

Puhelin: +49 2452 962 400

S-posti: info@trotec.de

Laatimispaikka ja -päivämäärä:

Heinsberg 17.11.2024

Joachim Ludwig, toimitusjohtaja

Trotec GmbH

Grebbener Str. 7
52525 Heinsberg
Germany
+49 2452 962-0
+49 2452 962-200

online@trotec.com
www.trotec.com

TAC 6500

IT

TRADUZIONE DELLE ISTRUZIONI ORIGINALI
DEPURATORE D'ARIA

TROTEC

TRT-BA-TAC6500-TC25TTRT10022-006-IT

Sommario

Indicazioni per l'utilizzo del presente manuale 2

Sicurezza 2

Informazioni relative al dispositivo 4

Trasporto e stoccaggio..... 5

Montaggio e messa in funzione..... 6

Utilizzo 9

Accessori disponibili da ordinare successivamente..... 10

Errori e disturbi..... 10

Manutenzione 11

Smaltimento..... 12

Allegato tecnico..... 13

Dichiarazione di conformità UE (traduzione dell'originale) 31

Indicazioni per l'utilizzo del presente manuale

Simboli

Pericolo
Questa parola chiave definisce un pericolo con un livello di rischio elevato, che se non viene evitato ha come conseguenza la morte o una lesione grave.

Avvertimento
Questa parola chiave definisce un pericolo con un livello di rischio medio, che se non viene evitato potrebbe avere come conseguenza la morte o una lesione grave.

Avvertimento relativo a tensione elettrica
Questo simbolo indica che sussistono pericoli di vita e per la salute delle persone, a causa della tensione elettrica.

Attenzione
Questa parola chiave definisce un pericolo con un livello di rischio basso, che se non viene evitato potrebbe avere come conseguenza una lesione minima o leggera.

Avviso
Questa parola chiave indica la presenza di informazioni importanti (per es. relative a danni a cose), ma non indica pericoli.

Informazioni
Gli avvertimenti con questo simbolo aiutano a eseguire in modo veloce e sicuro le proprie attività.

Osservare le istruzioni
Gli avvertimenti contrassegnati con questo simbolo indicano che devono essere osservate le istruzioni del manuale d'uso.

La versione aggiornata di queste istruzioni per l'uso può essere scaricate dal seguente link:

TAC 5000

https://hub.trotec.com/?id=42770

Sicurezza

Leggere le presenti istruzioni con attenzione prima della messa in funzione/dell'utilizzo del dispositivo e conservare le istruzioni sempre nelle immediate vicinanze del luogo di installazione o presso il dispositivo stesso.

Avvertimento

Leggere tutte le indicazioni di sicurezza e le istruzioni.
L'inosservanza delle indicazioni di sicurezza e delle istruzioni può causare scosse elettriche, incendi e/o lesioni gravi.

Conservare tutte le indicazioni di sicurezza e le istruzioni per il futuro.
Questo dispositivo può essere utilizzato da bambini a partire da 8 anni e da persone con capacità fisiche, sensoriali o mentali ridotte o con mancanza di esperienza o conoscenza, se sono supervisionati o se sono stati formati sull'utilizzo sicuro del dispositivo e se capiscono i pericoli che ne possono risultare.
I bambini non devono giocare con il dispositivo. La pulizia e la manutenzione da parte dell'utente non devono essere eseguite da bambini senza supervisione.

- Non utilizzare il dispositivo in ambienti o aree a rischio di esplosione e non posizionarlo in tali locali.
- Non utilizzare il dispositivo in atmosfere aggressive.
- Collocare il dispositivo in posizione eretta e stabile su una superficie orizzontale e stabile.
- Far asciugare il dispositivo dopo la pulizia con acqua. Non metterlo in funzione se è bagnato.
- Non mettere in funzione o comandare il dispositivo se si hanno mani umide o bagnate.

- Non esporre il dispositivo al getto diretto di acqua.
- Non infilare mai oggetti o elementi nel dispositivo.
- Non coprire il dispositivo durante il suo funzionamento.
- Non sedersi sul dispositivo.
- Il dispositivo non è un giocattolo. Tenere lontani bambini e animali.
- Controllare il dispositivo prima di ogni utilizzo, e verificare che gli accessori e gli allacci non siano danneggiati. Non utilizzare dispositivi o parti di dispositivi danneggiati.
- Assicurarsi che tutti i cavi elettrici che si trovano all'esterno del dispositivo siano protetti da possibili danneggiamenti (per es. causati da animali). Non utilizzare mai il dispositivo se sono presenti danni ai cavi elettrici o all'alimentazione elettrica!
- L'alimentazione elettrica deve essere conforme alle indicazioni riportate nell'Allegato Tecnico.
- Inserire la spina elettrica in una presa di corrente assicurata correttamente.
- Scegliere le prolunghe del cavo elettrico rispettando le indicazioni dei dati tecnici. Srotolare completamente il cavo della prolunga. Evitare il sovraccarico elettrico.
- Scollegare il cavo elettrico dalla presa di corrente prima di iniziare i lavori di manutenzione e di riparazione sul dispositivo, estraendo la spina elettrica dalla presa.
- Spegnere il dispositivo e rimuovere il cavo elettrico dalla presa di corrente, quando il dispositivo non viene utilizzato.
- Non utilizzare mai il dispositivo se vengono constatati danni alle spine elettriche o ai cavi elettrici.
  Se il cavo elettrico di questo dispositivo viene danneggiata, è necessario farlo sostituire dal produttore o dal suo servizio clienti o da una persona qualificata in egual modo, per prevenire possibili pericoli.
  I cavi elettrici difettosi rappresentano un serio pericolo per la salute!
- Durante l'installazione osservare le distanze minime del dispositivo dalle pareti e dagli oggetti e le condizioni di stoccaggio e di funzionamento, in conformità dell'Allegato Tecnico.
- Assicurarsi che l'entrata e l'uscita dell'aria siano libere.
- Assicurarsi che nelle immediate vicinanze dell'entrata e dell'uscita dell'aria non vi siano mai oggetti liberi e sedimenti di sporco.
- Non rimuovere alcuna indicazione sulla sicurezza, adesivo o etichetta dal dispositivo. Mantenere le indicazioni sulla sicurezza, gli adesivi o le etichette in buone condizioni, affinché si possano leggere bene.
- Assicurarsi che sul lato di aspirazione non ci sia mai della sporcizia e che non ci siano oggetti sciolti.
- Smaltire correttamente i filtri sostituiti, in particolare dopo il filtraggio di sostanze nocive per la salute.
- Non utilizzare mai il dispositivo come portaoggetti o come pedana.

Uso conforme alla destinazione

Utilizzare il dispositivo esclusivamente per pulire l'aria atmosferica da polveri, spruzzi e particelle sospese non conducibili e non infiammabili utilizzando le classi dei filtri adatte e rispettando i dati tecnici.

Il dispositivo è progettato per l'utilizzo in ambiti commerciali.

Un utilizzo diverso da quello conforme alla destinazione, rappresenta un uso improprio.

Uso improprio ragionevolmente prevedibile

- Non installare il dispositivo su una pavimentazione bagnata o allagata.
- Non posare alcun oggetto, come ad es. abiti, sul dispositivo.
- Non utilizzare il dispositivo all'aperto.
- Non utilizzare il dispositivo per aspirare vapori o liquidi.
- Non eseguire alcuna modifica strutturale o fare installazioni o trasformazioni sul/del dispositivo.

Qualifica del personale

Il personale addetto all'utilizzo di questo dispositivo deve:

- di conoscenze di base su come utilizzare in modo sicuro i dispositivi elettrici.
- aver letto e compreso il manuale d'uso, in particolare il capitolo sulla sicurezza.

Elettricista specializzato

Gli elettricisti qualificati devono essere in grado di leggere e capire gli schemi dei circuiti elettrici, mettere in funzione le macchine elettriche ed eseguirne la manutenzione e la riparazione, cablare interruttori e quadri elettrici, garantire la funzionalità dei componenti elettrici e riconoscere possibili pericoli nell'utilizzo di sistemi elettrici ed elettronici.

Persona istruita

Le persone istruite sono state formate dall'operatore sui compiti a loro assegnati e sui possibili pericoli derivanti da un comportamento scorretto. Queste persone possono utilizzare e trasportare il dispositivo, oltre a eseguire delle semplici attività di manutenzione (pulizia dell'alloggiamento, pulizia del soffiante).

Del dispositivo si deve occupare solo personale istruito.

Pericoli residui

Avvertimento relativo a tensione elettrica
I lavori sulle parti elettriche devono essere eseguiti esclusivamente da imprese specializzate autorizzate!

Avvertimento relativo a tensione elettrica
Prima di qualsiasi lavoro sul dispositivo, rimuovere la spina elettrica dalla presa di corrente!
Non toccare la spina elettrica con mani umide o bagnate!
Scollegare il cavo elettrico dalla presa di corrente, estraendo la spina elettrica dalla presa.

Attenzione
Pericolo di lesione dovuto a parti svolazzanti!
Prima di accendere il dispositivo, assicurarsi che parti di vestiti o capelli non si trovino nelle vicinanze dell'entrata e dell'uscita dell'aria!

Avviso
Tenere presente la protezione da sovratensioni.
Il dispositivo è dotato di una protezione da sovratensioni. Tenere conto che durante i controlli della sicurezza elettrica la tensione di prova deve essere ridotta a 250 V.

Avviso
Non utilizzare mai il dispositivo senza il filtro dell'aria inserito all'entrata dell'aria!
Senza il filtro dell'aria, l'interno del dispositivo si sporca molto. Questo può ridurne la potenza e danneggiare il dispositivo.

Avviso
Per pulire il dispositivo non utilizzare detergenti corrosivi, abrasivi o solventi.

Comportamento in caso di emergenza

1. Spegnere il dispositivo.
2. Staccare il dispositivo dalla corrente, estraendo la spina elettrica dalla spina. Nel farlo, prendere la spina e non il cavo.
3. Non allacciare nuovamente all'alimentazione elettrica un dispositivo difettoso.

Informazioni relative al dispositivo

Descrizione del dispositivo

I depuratori d'aria vengono utilizzati per filtrare l'aria ambientale. Nei cantieri o nelle zone di ristrutturazione, possono verificarsi elevate concentrazioni di polvere, per es. durante l'impiego di frese ad angolo o durante i lavori a getto, lo scalpello o i lavori di smantellamento, come anche durante la preparazione della miscela di malta asciutta o delle colle per piastrelle.

I depuratori d'aria della serie TAC servono – a seconda del filtro inserito – per eliminare la polvere di amianto, calcinacci, quarzo, farina e legno, oltre a spore di muffa e particelle di colore e fibre minerali presenti nell'aria, che possono presentarsi durante i lavori sopra citati.

Queste polveri devono essere aspirate il più vicino possibile al luogo di origine, per ridurre al minimo il carico inquinante dell'aria da respirare. A seconda della qualità del filtro impiegato, è consentito l'utilizzo del dispositivo per la separazione di polveri minerali quarzifere, polvere di legno, polveri piombifere, fibre minerali artificiali o fibre ad alta temperatura.

Il depuratore d'aria dispone di un comando Flowmatic supportato da sensori per il mantenimento automatico della portata d'aria preselezionata.

È possibile anche l'impiego di un dispositivo estrattore a depressione nella bonifica di muffa e amianto. In caso di altre sostanze pericolose, necessitano altre esigenze; per questa ragione, osservare le corrispondenti regole tecniche per le sostanze pericolose (TRGS) o le disposizioni locali.

Il dispositivo è adatto a:

- produrre depressione in un ambiente, ad es. in ambienti fortemente carichi di inquinanti;
- depurare l'aria nelle aree di lavoro con ricircolo dell'aria, ad es. cantieri interni, officine, ecc.;
- produrre depressione in un ambiente, ad es. nelle camere bianche;
- alimentare aria fresca filtrata.

Il dispositivo presenta la seguente struttura:

- Involucro con supporto per impilamento
- ventilazione regolabile per il trasporto dell'aria
- Monitoraggio dei filtri per la portata d'aria

Il dispositivo può essere dotato di diversi filtri. Questo offre la possibilità all'utente di configurare sia le qualità dei filtri sia la disposizione della catena di filtrazione a seconda dell'area di utilizzo. I filtri devono essere scelti a seconda dell'area di utilizzo.

Il dispositivo è omologato per la bonifica dell'amianto in conformità al TRGS 519, classe di polvere H.

Informazioni
I filtri non sono compresi nella fornitura!
Selezionare i filtri dal nostro assortimenti di filtri, a seconda dell'area di utilizzo. Inserire i filtri da voi selezionati, prima della messa in funzione iniziale.

Rappresentazione del dispositivo

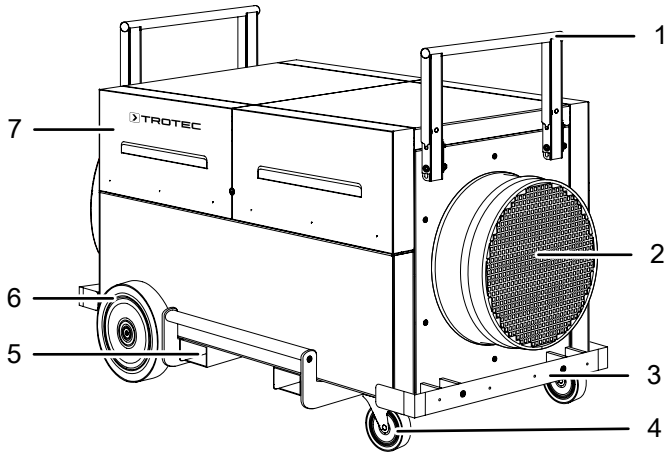

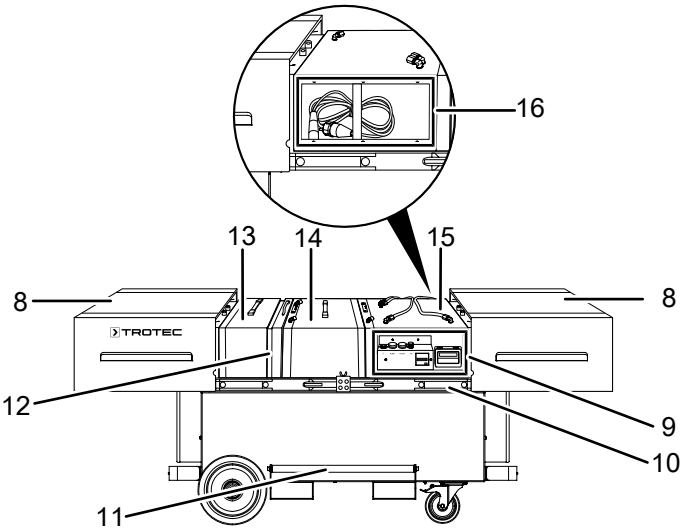

N.	Definizione
1	Maniglia di spinta/impilaggio
2	Apertura di aspirazione dell'aria con attacco del tubo (flessibile)
3	Protezione contro gli urti
4	Ruote sterzanti con freno (gommate, non coloranti)
5	Vano di inforcamento
6	Ruota (gommata, non colorante)
7	Coperchio ribaltabile
8	Coperchio a scorrimento
9	Quadro di controllo
10	Guida telescopica
11	Maniglia di sollevamento
12	Telaio di fissaggio
13	Scatola prefiltri
14	Scatola filtro principale
15	Scatola ventilatore
16	Scomparto cavi

Trasporto e stoccaggio

Avviso
Se il dispositivo viene immagazzinato o trasportato in modo non conforme, il dispositivo può essere danneggiato.
Fare attenzione alle informazioni relative al trasporto e allo stoccaggio del dispositivo.

Trasporto

Osservare le seguenti indicazioni **prima** di ogni trasporto:
- Il dispositivo è spento.
- Il dispositivo è separato dall'alimentazione e la spina di alimentazione è stata staccata.

Osservare le seguenti indicazioni **dopo** ogni trasporto:
- Il dispositivo è stato installato in posizione eretta e stabile.

Stoccaggio

In caso di non utilizzo del dispositivo, osservare le seguenti condizioni di stoccaggio:
- Immagazzinare il dispositivo asciutto e protetto contro gelo e calore.
- Stoccare il dispositivo in posizione eretta e in un posto protetto dalla polvere e dall'irraggiamento diretto del sole.
- Proteggere il dispositivo eventualmente con un involucro dalla polvere che può penetrarvi.

Montaggio e messa in funzione

Dotazione

- 1 x dispositivo
- 1 x istruzioni

Disimballaggio del dispositivo

Avvertimento
Pericolo di soffocamento per bambini a causa del materiale di imballaggio! Tenere la pellicola e i componenti dell'imballaggio fuori dalla portata dei bambini. Pericolo di soffocamento.

1. Aprire il cartone ed estrarre il dispositivo.
2. Rimuovere completamente l'imballaggio del dispositivo.
3. Srotolare completamente il cavo elettrico. Fare attenzione che il cavo elettrico non sia danneggiato e non danneggiarlo durante lo srotolamento.

Montaggio

Coperchio a scorrimento

Per aprire il coperchio a scorrimento (8) procedere nel seguente modo:

1. Tirare la staffa di impilamento (1) verso l'alto e ribaltarla.
2. Tirare i coperchi a scorrimento (8) strattonandoli verso l'esterno e spingerli fino alla battuta.

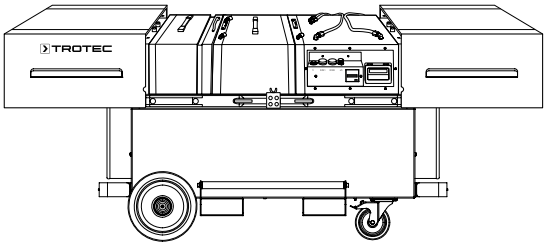

Per chiudere il coperchio a scorrimento (8) procedere nel seguente modo:

1. Far scorrere i coperchi a scorrimento (8) finché non scattano in posizione.
2. Alzare le staffe di impilamento (1) e bloccarle.

Coperchi ribaltabili

Per aprire i coperchi ribaltabili (7), ruotarli verso l'alto finché non vengono bloccati dai magneti.
Per chiudere i coperchi incernierati, procedere in ordine inverso.

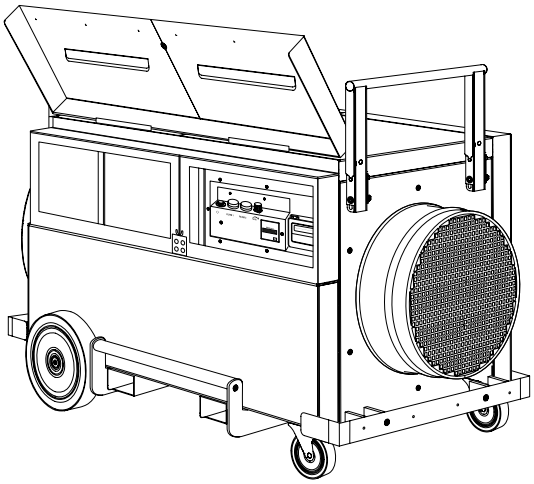

Inserimento del filtro

Informazioni
I filtri non sono compresi nella fornitura!
Selezionare i filtri dal nostro assortimenti di filtri, a seconda dell'area di utilizzo. Inserire i filtri da voi selezionati, prima della messa in funzione iniziale.

Prima della messa in funzione, è necessario configurare la catena di filtrazione del dispositivo in conformità con l'area di utilizzo desiderata. Si hanno a disposizione due scatole filtri.

1. Aprire i coperchi a scorrimento (8).
2. Estrarre il telaio di fissaggio (12) tirandolo verso l'alto.
3. A seconda delle esigenze, rimuovere ulteriori scatole dal dispositivo.

Avviso
Durante il montaggio dei filtri, rispettare la corretta direzione del flusso corrispondente alla direzione del flusso dell'aria (direzione del flusso dell'aria: da dietro in avanti)!
Ricordarsi che il filtro principale sotto all'involucro è provvisto di chiusura. La chiusura si trova sotto al telaio di fissaggio (12) e il prefiltro (13).

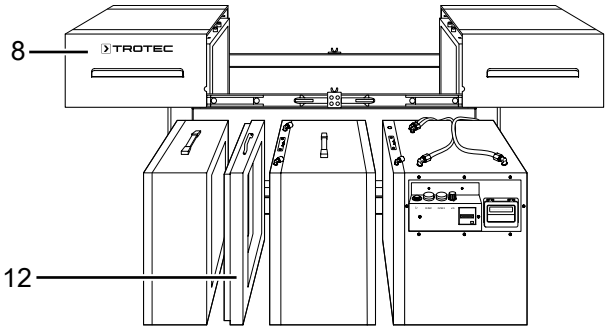

Configuration (Configurazione)

La serie TAC dispone della funzione Vario-Shift. Questo significa che gli elementi di filtrazione possono essere disposti in modo variabile per tutte le applicazioni, conformemente alle disposizioni.

- **Configurazione per cantieri** con separazione delle particelle sospese in conformità alla norma DIN EN 60335-2-69 fino alla classe di polvere H; va sottolineato che in queste applicazioni la priorità consiste nella filtrazione di particelle di polvere potenzialmente nocive alla salute, a volte persino cancerogene. Affinché durante l'aspirazione di suddette polveri anche in caso di perdite non possa fuoriuscire aria non filtrata dal dispositivo, l'intera catena di filtrazione deve operare in depressione. Questo significa che il **ventilatore deve essere disposto dopo il filtro principale**. Entrambi devono essere fissati con gli elementi di fissaggio sul lato del dispositivo in modo tale che i filtro per particelle sospese non entrino in contatto sul lato di uscita con aria contaminata e in modo tale da minimizzare il rischio di perdite.

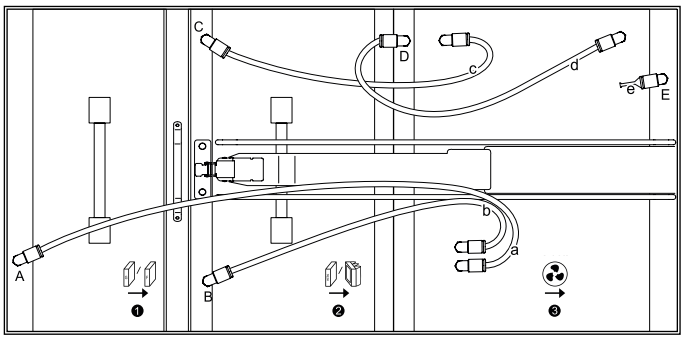

- **Configurazione per camere bianche** con separazione delle particelle sospese in conformità alla norma DIN EN 1822-1:1998 fino alla classe di filtrazione H14 (in presenza di portate d'aria sensibilmente ridotte si può ricorrere anche a filtri con gradi di separazione più elevati); qui l'aria viene generalmente condotta da un'area contaminata a un'area pura, ad es. sotto forma di immissione di aria fresca. Le norme vigenti esigono generalmente che l'aria filtrata possa entrare in contatto soltanto con una condotta o con un canale di aria puliti e sottoposti a sovrapressione. Per questo il **ventilatore deve essere disposto prima del filtro principale**. Anche qui è necessario fissare gli elementi come da configurazione per cantieri.

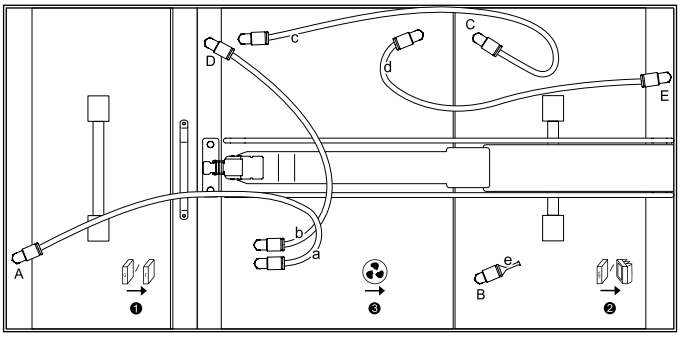

- **Configurazione generale** per la depurazione dell'aria da polveri grossolane e fini in conformità alla norma DIN EN 779 fino alla classe di filtrazione F9; queste applicazioni non richiedono posizionamenti particolari del ventilatore. A causa della facilità di sostituzione del filtro si consiglia di montare e fissare il ventilatore **per ultimo**.

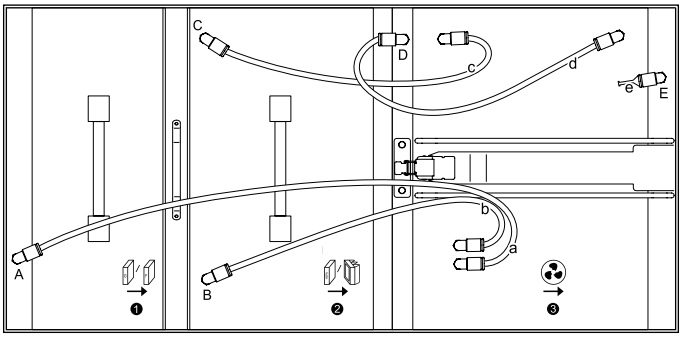

Avviso

Nelle singole configurazioni è importante fare attenzione a che i tubi flessibili dell'aria (contrassegnati con a, b, c, d) e il tappo connettore (23) siano collegati ai punti di misurazione (contrassegnati con A, B, C, D, E) come indicato nella disposizione delle scatole (prefiltro = 1 + filtro principale = 2 + ventilatore = 3). Altrimenti il monitoraggio dei filtri non funzionerà!

Esempio:

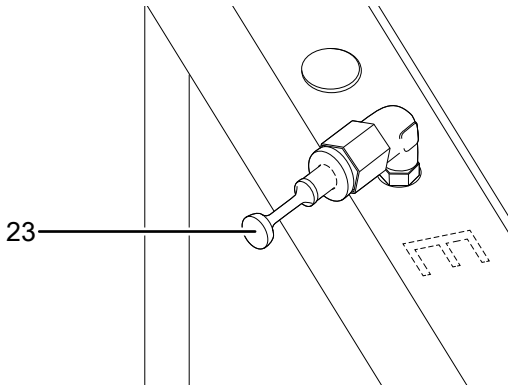

Messa in funzione

Durante l’installazione osservare le distanze minime del dispositivo dalle pareti e dagli oggetti, in conformità con il capitolo Allegato tecnico.

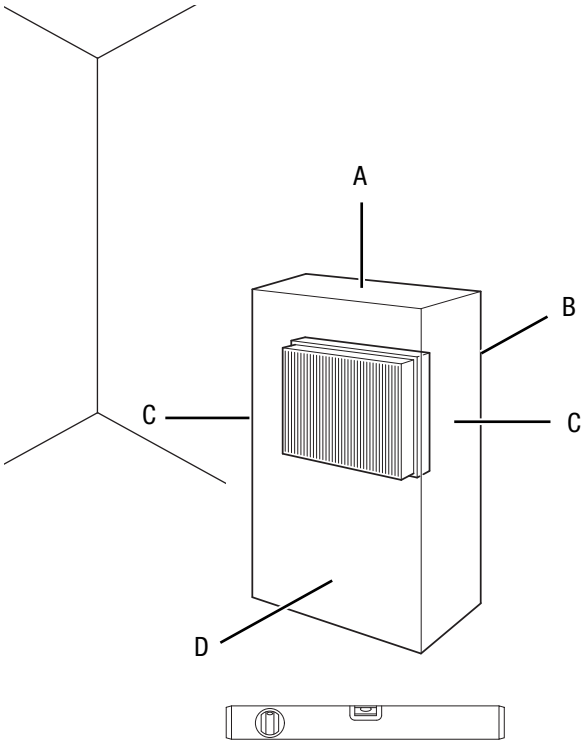

- Prima di rimettere in funzione il dispositivo, controllare le condizioni del cavo elettrico. In caso di dubbi in merito al corretto funzionamento, chiamare il servizio di assistenza.
- Collocare il dispositivo in posizione eretta e stabile su una superficie orizzontale e stabile.
- Evitare di posare il cavo elettrico o gli altri cavi elettrici in punti in cui si potrebbe inciampare, in particolare quando il dispositivo viene posizionato al centro del locale. Utilizzare ponti passacavi.
- Assicurarsi che le prolunghe dei cavi siano completamente srotolate.
- Posizionare il dispositivo nelle vicinanze della fonte di inquinamento dell'aria.
- Nell'installare il dispositivo, mantenere una distanza sufficiente dalle fonti di calore.
- Fare attenzione che non vi siano tende o altri oggetti che possano ostacolare il flusso dell'aria.
- Assicurarsi che l'entrata e l'uscita dell'aria siano libere.

Posizionamento del dispositivo all'interno di un ambiente in cui deve essere depurata l'aria

- Durante l'installazione del dispositivo, fare attenzione che venga posizionato in un punto centrale nell'ambiente in cui l'aria deve essere depurata. In alternativa, è possibile posizionare il dispositivo nelle vicinanze della fonte di inquinamento dell'aria.
- Prima della messa in funzione, assicurarsi che i filtri siano stati installati nel dispositivo come desiderato.
- Il dispositivo lavora in modalità di circolazione dell'aria, vale a dire che l'aria sporca giunge tramite l'apertura di aspirazione dell'aria nel depuratore e viene espulsa tramite l'apertura di scarico dell'aria.

Depurazione dell'aria nell'area compartimentata tramite modalità di circolazione dell'aria:

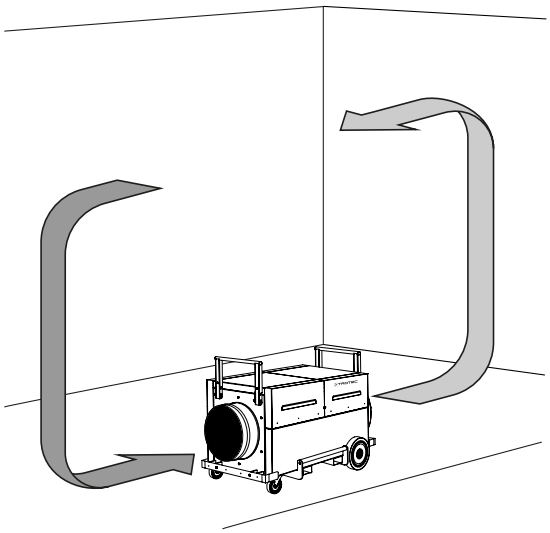

Posizionamento del dispositivo all'esterno di un ambiente in cui deve essere depurata l'aria

Il dispositivo può essere collegato a un funzionamento ad aria riciclata o ad areazione.

- Nella modalità di circolazione dell'aria, l'aria da depurare viene condotta fuori dall'ambiente tramite un tubo flessibile, nell'apertura di aspirazione dell'aria del dispositivo. L'aria depurata viene ritrasportata nell'ambiente tramite un ulteriore tubo flessibile dall'apertura di scarico dell'aria.
- Nella modalità di aerazione, l'aria da depurare viene condotta fuori dall'ambiente tramite un tubo flessibile nell'apertura di aspirazione dell'aria del dispositivo. Così, l'ambiente viene tenuto in una leggera depressione. L'aria fresca pulita viene apportata dall'esterno.

Varianti di posizionamento per il mantenimento della depressione:

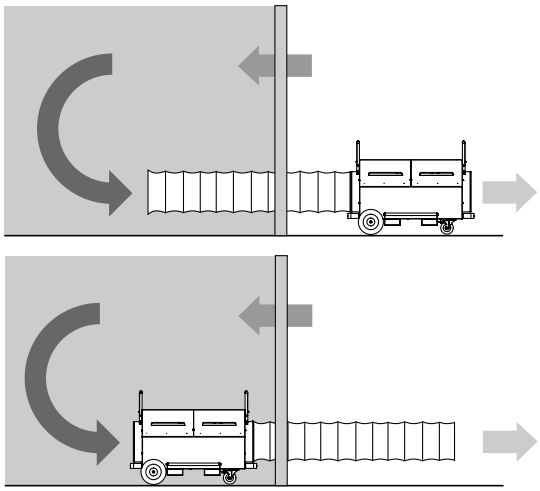

In caso di allaccio di tubi flessibili, è necessario fare attenzione a seguenti punti:

- Le tubature e i tubi flessibili devono essere progettati per la pressione statica disponibile dei ventilatori. Devono essere posati possibilmente in linea retta e completamente estesi. Sul dispositivo possono essere collegati 7,6 m di tubo flessibile per l'aria all'apertura di aspirazione e altrettanti all'apertura di scarico dell'aria.
- L'apertura di aspirazione e l'apertura di scarico dell'aria devono essere posizionati almeno a una distanza di 1 m l'una dall'altra.

Collegamento del cavo elettrico

- Collegare la spina elettrica a una presa di corrente assicurata correttamente.

Utilizzo

Elementi di comando

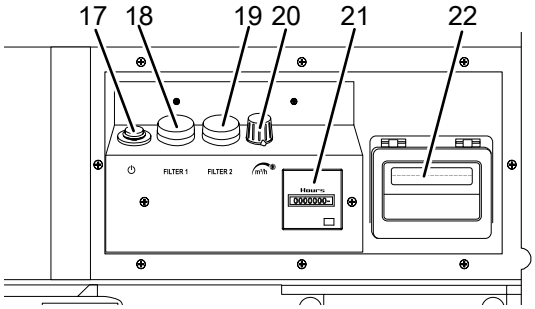

N.	Definizione	Descrizione
17	Tasto *On/Off*	Accensione o spegnimento del dispositivo
18	Spia luminosa *Filtro 1*	Indicatore per la sostituzione del filtro fine o grossolano necessario
19	Spia luminosa *Filtro 2*	Indicatore per la sostituzione del filtro a tasche o del filtro per particelle sospese)
20	Manopola *Portata d'aria*	Impostazione della portata d'aria desiderata
21	Contatore delle ore di funzionamento	Indicatore delle ore di funzionamento
22	Flowmatic con display	Indicatore della portata d'aria (flusso volumetrico)

Accensione del dispositivo

1. Assicurarsi che l'apertura di aspirazione e l'apertura di scarico dell'aria non siano otturate.
2. Ruotare la manopola *Portata d'aria* (20) in senso antiorario verso la posizione più bassa.
3. Premere il tasto *On/Off* (17).
   ⇨ Il tasto *On/Off* (17) si illumina.

Impostazione della portata d'aria

Con la manopola *Portata d'aria* (20) regolabile in continuo si ha la possibilità di regolare il numero di giri del ventilatore e quindi la portata d'aria richiesta del dispositivo.

Messa fuori servizio

Avvertimento relativo a tensione elettrica

Non toccare la spina elettrica con mani umide o bagnate!

- Spegnere il dispositivo.
- Staccare il dispositivo dalla corrente, estraendo la spina elettrica dalla spina. Nel farlo, prendere la spina e non il cavo.

Accessori disponibili da ordinare successivamente

Avvertimento
Utilizzare solo accessori e dispositivi aggiuntivi che sono indicati nelle presenti istruzioni.
L'utilizzo di utensili o altri accessori diversi da quelli consigliati nelle istruzioni può comportare un pericolo di lesioni.

Definizione	Codice articolo
G4 Z-Line-Filter / ISO Coarse 75 %	7.160.000.454
Cassetta filtro pieghettato F7 / ISO ePM10 75%	7.160.000.476
Filtro a tasche F7 ISO ePM10 75%	7.160.000.477
H13 Filtro per particelle sospese con omologazione per classe di polvere H	7.160.000.478
Filtro per nebbia di pittura G3 / ISO Coarse 30 %	7.160.000.479
Carbone attivo	7.165.006.500
Tubo flessibile per il trasporto dell'aria Tronect SP-T, lunghezza 7,6 m	6.100.001.214

Errori e disturbi

Il funzionamento perfetto del dispositivo è stato controllato più volte durante la sua produzione. Nel caso in cui dovessero, ciononostante, insorgere dei disturbi nel funzionamento, controllare il dispositivo secondo la seguente lista.

Il dispositivo non si avvia:

- Controllare l'alimentazione elettrica.
- Controllare che il cavo elettrico e la spina elettrica non siano danneggiati.
- Controllare il fusibile di protezione principale.
- Attendere 10 minuti prima di riavviare il dispositivo. Se il dispositivo non dovesse avviarsi, far eseguire un controllo elettrico da un'impresa specializzata o da Trotec.

Il dispositivo è rumoroso o vibra:

- Controllare se il dispositivo è stato posizionato in modo eretto e stabile.

Il dispositivo si riscalda molto, è rumoroso o perde potenza:

- Controllare che l’entrata dell'aria e il filtro dell'aria non siano sporchi. Rimuovere la sporcizia esterna.

Il dispositivo emana un odore sgradevole:

- Nell'aria può esserci del fumo, ad esempio fumo di tabacco intenso, odori e impurità. Ventilare l'ambiente.

Il dispositivo ancora non funziona perfettamente dopo questi controlli:

Contattare il servizio clienti del produttore. Portare eventualmente il dispositivo presso un'azienda di impianti elettrici autorizzata o presso il produttore per farlo riparare.

Manutenzione

Attività da svolgere prima dell'inizio della manutenzione

Avvertimento relativo a tensione elettrica
Non toccare la spina elettrica con mani umide o bagnate!

- Spegnere il dispositivo.
- Staccare il dispositivo dalla corrente, estraendo la spina elettrica dalla spina. Nel farlo, prendere la spina e non il cavo.

Avvertimento relativo a tensione elettrica
I lavori che richiedono l'apertura del dispositivo devono essere eseguiti esclusivamente da imprese specializzate autorizzate o dal produttore.

Avviso
Tenere presente la protezione da sovratensioni.
Il dispositivo è dotato di una protezione da sovratensioni. Tenere conto che durante i controlli della sicurezza elettrica la tensione di prova deve essere ridotta a 250 V.

Pulizia dell'involucro

Pulire l'involucro con un panno umido, morbido e senza pelucchi. Fare attenzione che non penetri umidità all'interno dell'alloggiamento. Fare attenzione che l'umidità non entri in contatto con gli elementi costruttivi elettrici. Per inumidire il panno, non utilizzare detergenti aggressivi, come ad es. spray detergenti, solventi, detergenti a base di alcool o abrasivi.

Controllo visivo di eventuale presenza di sporcizia all'interno del dispositivo

1. Rimuovere i filtri dell'aria.
2. Con una torcia, fare luce nelle aperture del dispositivo.
3. Controllare che non ci sia dello sporco all'interno del dispositivo.
4. Se si rileva uno spesso strato di polvere, pulire l'interno del dispositivo con un aspirapolvere.
5. Reinserire i filtri dell'aria.

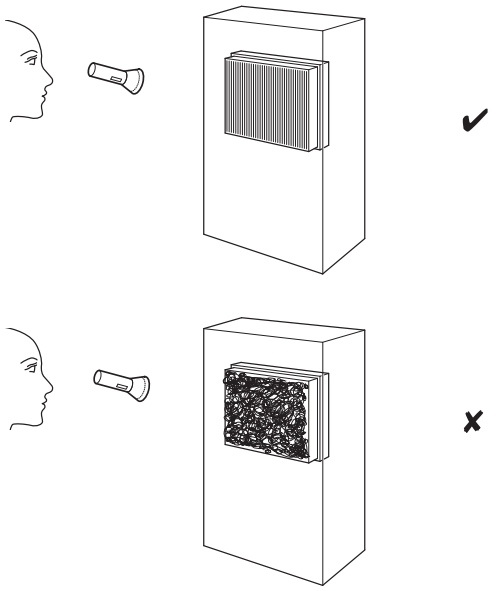

Sostituzione del filtro

I filtri devono essere sostituiti quando la spia luminosa Filtro 1 (18) o Filtro 2 (19) si illumina durante il funzionamento ed emette un segnale acustico.

1. Estrarre il tubo dell'aria A dal punto di misurazione.
2. Estrarre il telaio di fissaggio (12) tirandolo verso l'alto.
3. Estratte la scatola del prefiltro (13) dal dispositivo tirandola verso l'alto e rimuovere il filtro dalla scatola.
4. Allentare se necessario anche la fibbia e la leva di serraggio sulle scatole dei filtri.
5. Rimuovere i tubi dell'aria B e C dai punti di misurazione.
6. Spostare la scatola del filtro principale (14) leggermente sul lato.
7. Estratte la scatola del filtro principale (14) dal dispositivo tirandola verso l'alto e rimuovere il filtro dalla scatola.
8. Nel montaggio delle scatole dei filtri procedere nell'ordine inverso.

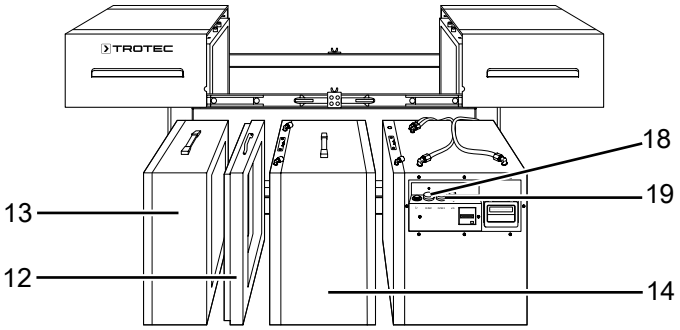

Ingrassaggio delle guide telescopiche

Le guide telescopiche (10) dei coperchi devono essere ingrassate a seguito delle operazioni di pulizia e a seconda del bisogno.

Smaltimento

Smaltire il materiale da imballaggio sempre in modo compatibile con l'ambiente e in conformità con le disposizioni locali vigenti in materia di smaltimento.

Il simbolo del contenitore dei rifiuti barrato indica che al termine della loro vita utile questo dispositivo e tutti i componenti che ne fanno parte non devono essere smaltiti con i rifiuti domestici, ma in conformità alla direttiva sui vecchi dispositivi elettrici ed elettronici (2012/19/UE) e alla legislazione nazionale.

Nelle vicinanze di ognuno sono a disposizione i punti di raccolta per i vecchi dispositivi elettrici ed elettronici. Gli indirizzi possono essere reperiti dalla propria amministrazione comunale o municipale. Per molti paesi dell'UE è possibile informarsi su ulteriori possibilità di restituzione anche sul sito web https://hub.trotec.com/?id=45090. Altrimenti, rivolgersi a un rappresentate di dispositivi usati riconosciuto, approvato per il proprio paese.

Grazie alla raccolta differenziata dei vecchi dispositivi elettrici ed elettronici si intende rendere possibile il riutilizzo, l'utilizzazione del materiale o altre forme di utilizzazione dei vecchi dispositivi, oltre a prevenire l'impatto negativo sull'ambiente e sulla salute umana, attraverso lo smaltimento delle sostanze pericolose eventualmente contenute nei dispositivi.

Allegato tecnico

Dati tecnici

Parametri	Valore
Modello	**TAC 6500**
Codice articolo	1.580.000.135
Portata d'aria max.	5700 m^3/h
Portata d'aria consigliata per la classe di polvere H Dimensioni dell'ambiente con superficie filtro H13	3000 m^3/h 200 m^3 26 m^2
Classe di polvere (in conformità alla norma DIN 60335-2-69)	Classe di polvere H (trasmittanza ≤ 0,005%) per sostanze con valori limite per il posto di lavoro ≤ 0,1 mg/^{3}, sostanze pericolose cancerogene in conformità alla GefStoffV § 11, TRGS 905 o 906, autorizzato per la bonifica dell'amianto in conformità alla TRGS 519
Potenza motore	1400 W
Alimentazione elettrica	1/N/PE ~ 230 V / 50-60 Hz
Potenza nominale	5,5 A
Cavo elettrico	CEE 7/7, lunghezza del cavo 2,5 m conduttura di gomma (H05RR-F) lunghezza = 2,5 m
Attacco del tubo flessibile di trasporto dell'aria lato aspirazione/scarico	450 mm
Livello sonoro (distanza 1 m)	68 dB(A)
Misure (lunghezza x larghezza x altezza)	1252 x 790 x 1026 mm
Peso	131 kg

Si raccomanda per le combinazioni filtri specifiche per l'impiego e l'adeguamento corrispondente alla grandezza degli ambienti

		ambienti adatti fino a [1]	
Aree d'impiego	Combinazione filtro	m^3	m^2
Polvere grossolana [2] (≤ 3 LW/h[6])	G4	1400	560
Polvere fine [3] (≤ 3 LW/h[6])	G4+F7 fino a F9	750	300
Particelle sospese [4] (≤ 3 LW/h[6])	G4+H13	200	80
Aree igieniche [5] (≤ 3 LW/h[6])	G4+H13	135	54

[1] Con una presunta altezza della stanza di 3 m; [2] Tipiche applicazioni di polvere grossa: segatura, limatura; [3] Tipiche applicazioni di polvere grossa: Lavori di ristrutturazione con materiali a contenuto di minerali o di lana di vetro; [4] Tipiche applicazioni di particelle sospese: rettifica, bonifica dell'amianto o della muffa, polveri minerali, ecc.; [5] H13 inserito a valle; [6] Ricambio di aria all'ora

Dotazione opzionale (su richiesta)
Ruote guida con pneumatici, anti-segno
Rulli di sostegno (invece di ruote guida)
Tasche di entrata per il carrello elevatore

Diagramma di potenza

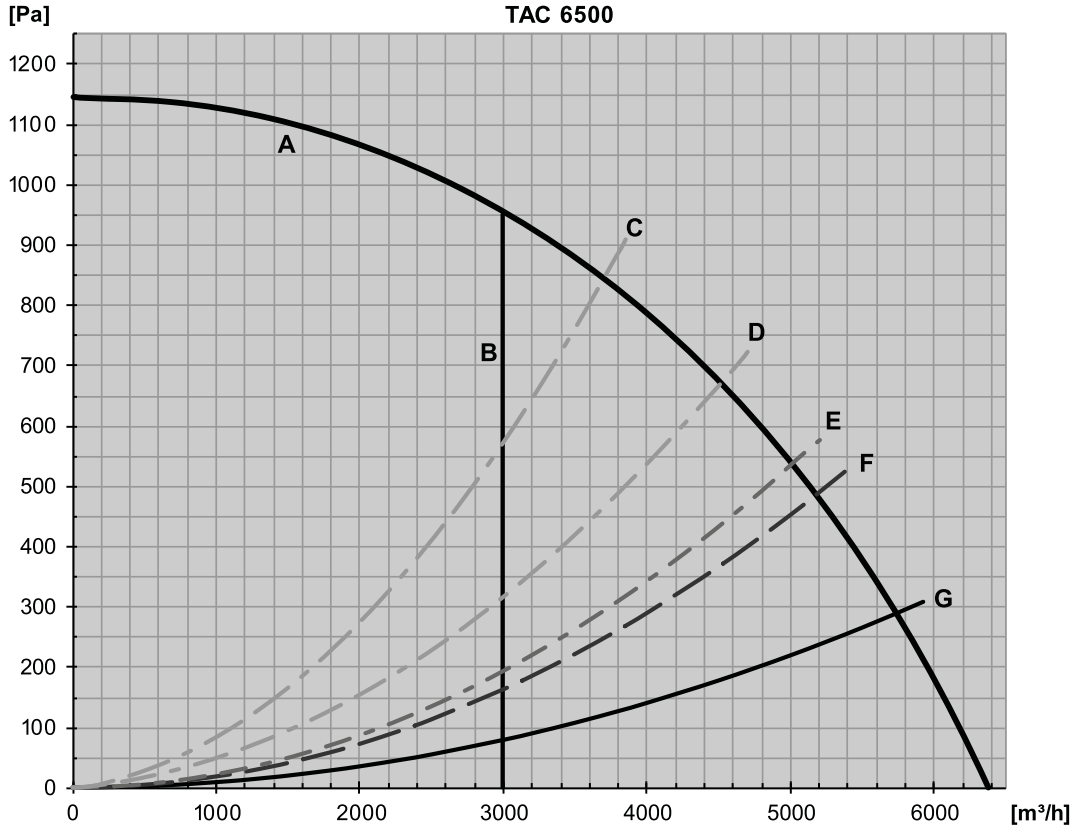

A	Ventilatore
B	portata d'aria consigliata per la classe di polvere H
C	con combinazione filtri G4+H13 (omologazione per la classe di polvere H) e tubo flessibile per il trasporto dell'aria*
D	con combinazione filtri G4+F7 e tubo flessibile per il trasporto dell'aria*
E	con filtro G4 e tubo flessibile per il trasporto dell'aria*
E	con filtro per nebbia di pittura e tubo flessibile per il trasporto dell'aria*
F	senza filtro, con tubo flessibile per il trasporto dell'aria*
* Allacciato sul lato di pressione, lunghezza standard 7,6 m, posato con un arco a 90°. **In caso di posa dritta e senza curve del tubo d'aria è necessario una portata d'aria aumentata di fino al 25 %!**	

Visione d'insieme

Informazioni

I codici articolo dei componenti si differenziano dai numeri di posizione degli elementi costruttivi utilizzati nelle istruzioni per l'uso.

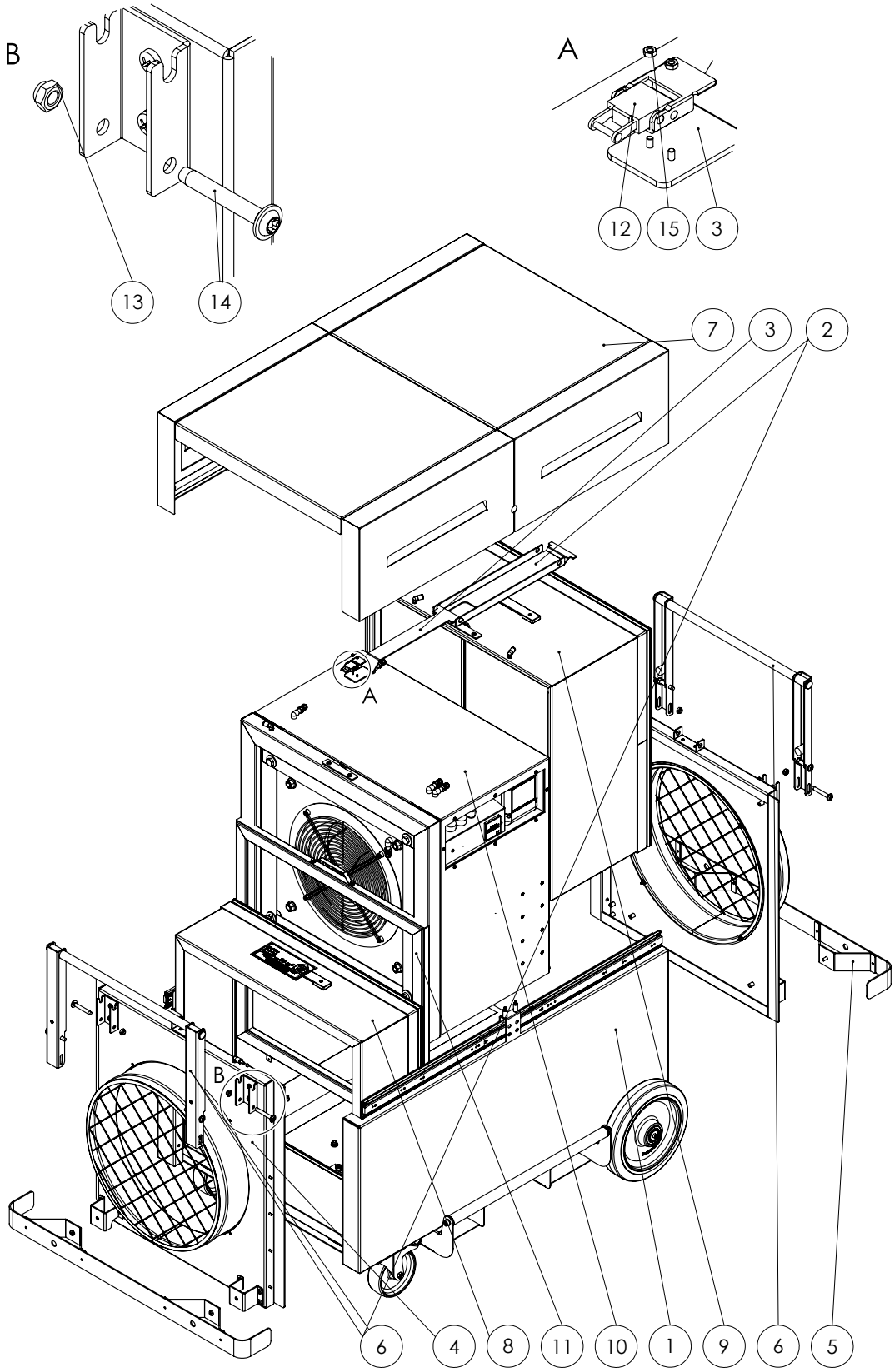

N.	Definizione	Codice articolo	N.	Definizione	Codice articolo
1	Alloggiamento base	ZAT0001634	9	HEPA	ZAT0001743
2	Braccio di bloccaggio	P10003329	10	Ventilatore	ZAT0002605
3	Asta di tensione	P10003328	11	Elemento di fissaggio	ZAT0002669
4	Scarico dell'aria	ZAT0001669	12	Elemento di serraggio della molla	P10000615
5	Protezione sperone	ZAT0001696	13	Dado	P10000099
6	Supporto	ZAT0001676	14	Vite	P10001594
7	Coperchio	ZAT0001682	15	Dado	P10001121
8	Prefiltro	ZAT0001702			

Alloggiamento base

Informazioni

I codici articolo dei componenti si differenziano dai numeri di posizione degli elementi costruttivi utilizzati nelle istruzioni per l'uso.

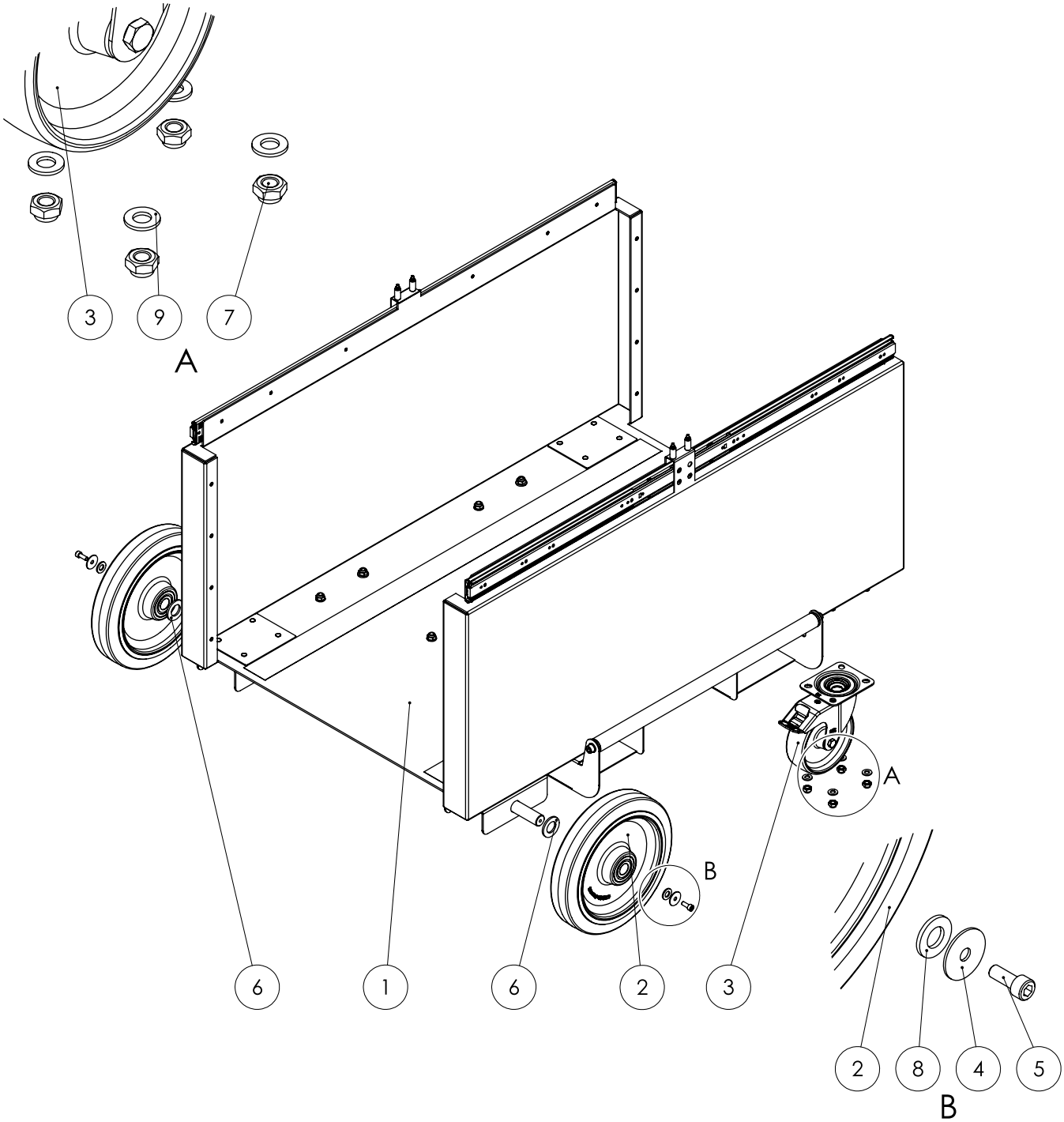

N.	Definizione	Codice articolo	N.	Definizione	Codice articolo
1	Base a vaschetta	ZAT0001635	6	Disco	P10001612
2	Ruota	P10001535	7	Dado	P10000099
3	Ruota	P10001534	8	Disco	P10000306
4	Disco	P10001119	9	Disco	P10000016
5	Vite	P10001252			

Prefiltro

Informazioni
I codici articolo dei componenti si differenziano dai numeri di posizione degli elementi costruttivi utilizzati nelle istruzioni per l'uso.

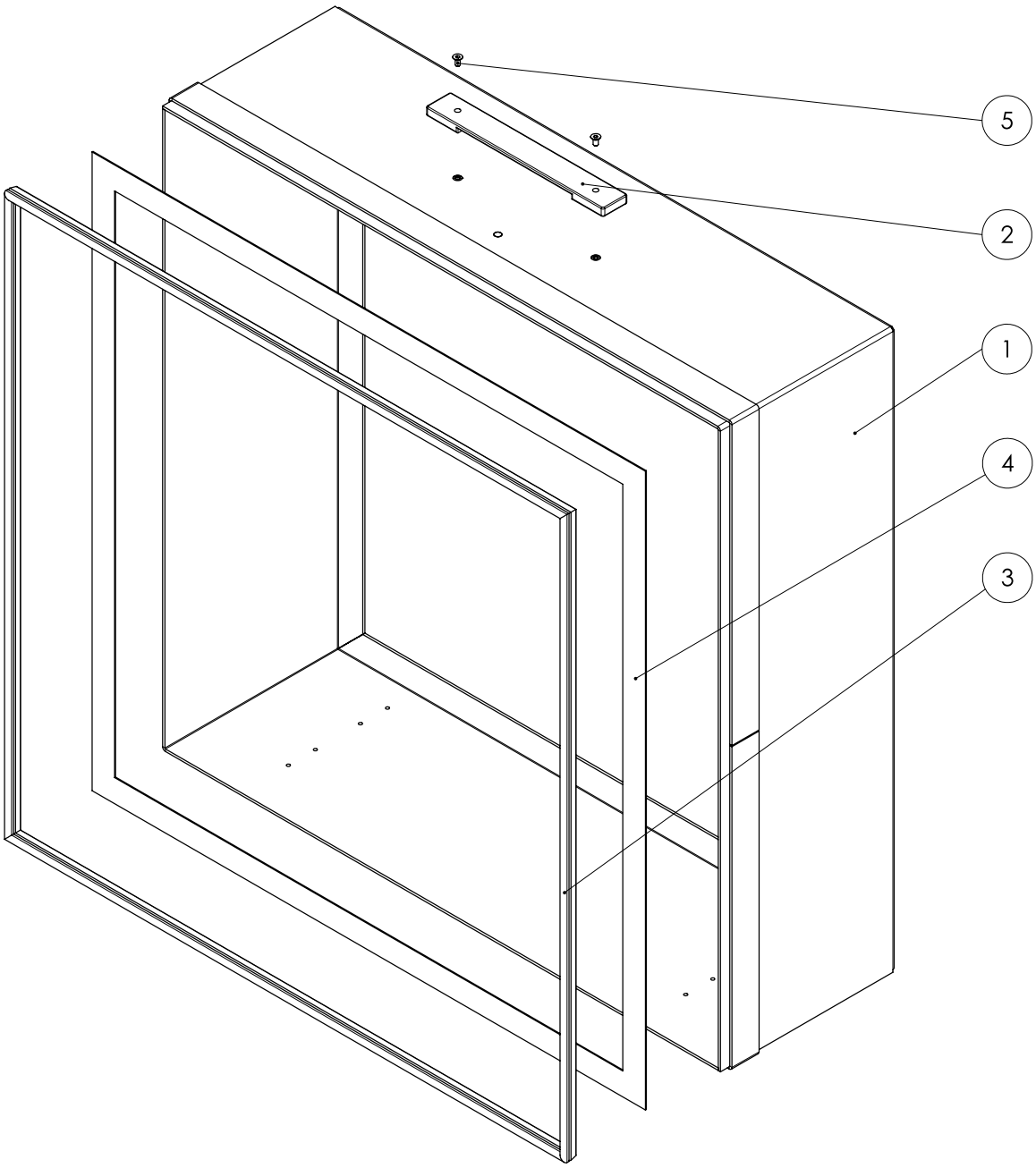

N.	Definizione	Codice articolo	N.	Definizione	Codice articolo
1	Prefiltro SBG	P10003735	4	Guarnizione adesiva	P10007992
2	Impugnatura cinghia	P10001543	5	Vite	P10000849
3	Guarnizioni	P10000290			

HEPA

Informazioni
I codici articolo dei componenti si differenziano dai numeri di posizione degli elementi costruttivi utilizzati nelle istruzioni per l'uso.

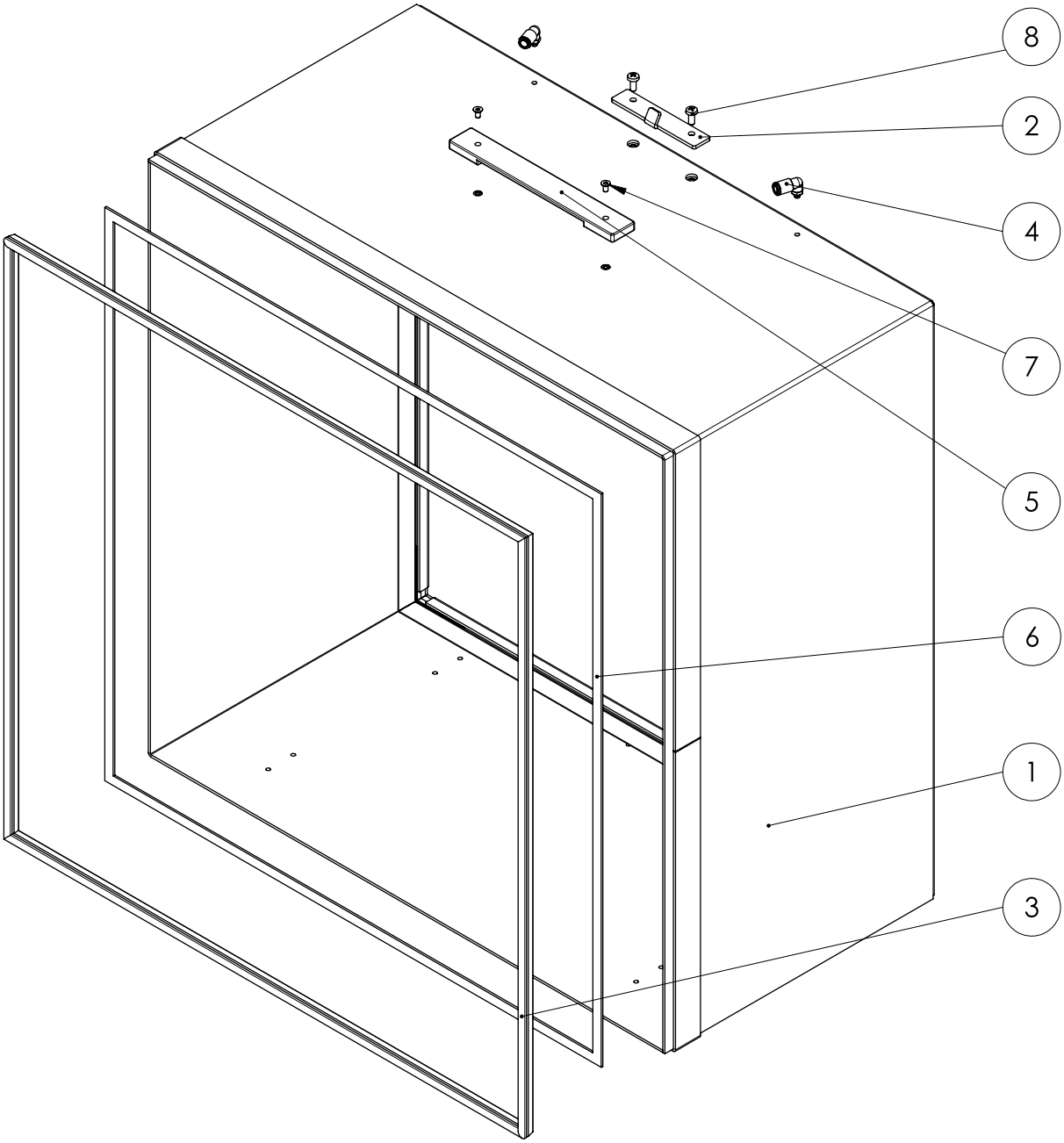

N.	Definizione	Codice articolo	N.	Definizione	Codice articolo
1	Telaio HEPA SBG	P10003732	5	Impugnatura cinghia	P10001543
2	Piastra di aggancio	P10003309	6	Guarnizione adesiva	P10000357
3	Guarnizioni	P10000290	7	Vite	P10000849
4	Collegamento a vite angolare	P10001306	8	Vite	P10001196

Ventilatore

Informazioni

I codici articolo dei componenti si differenziano dai numeri di posizione degli elementi costruttivi utilizzati nelle istruzioni per l'uso.

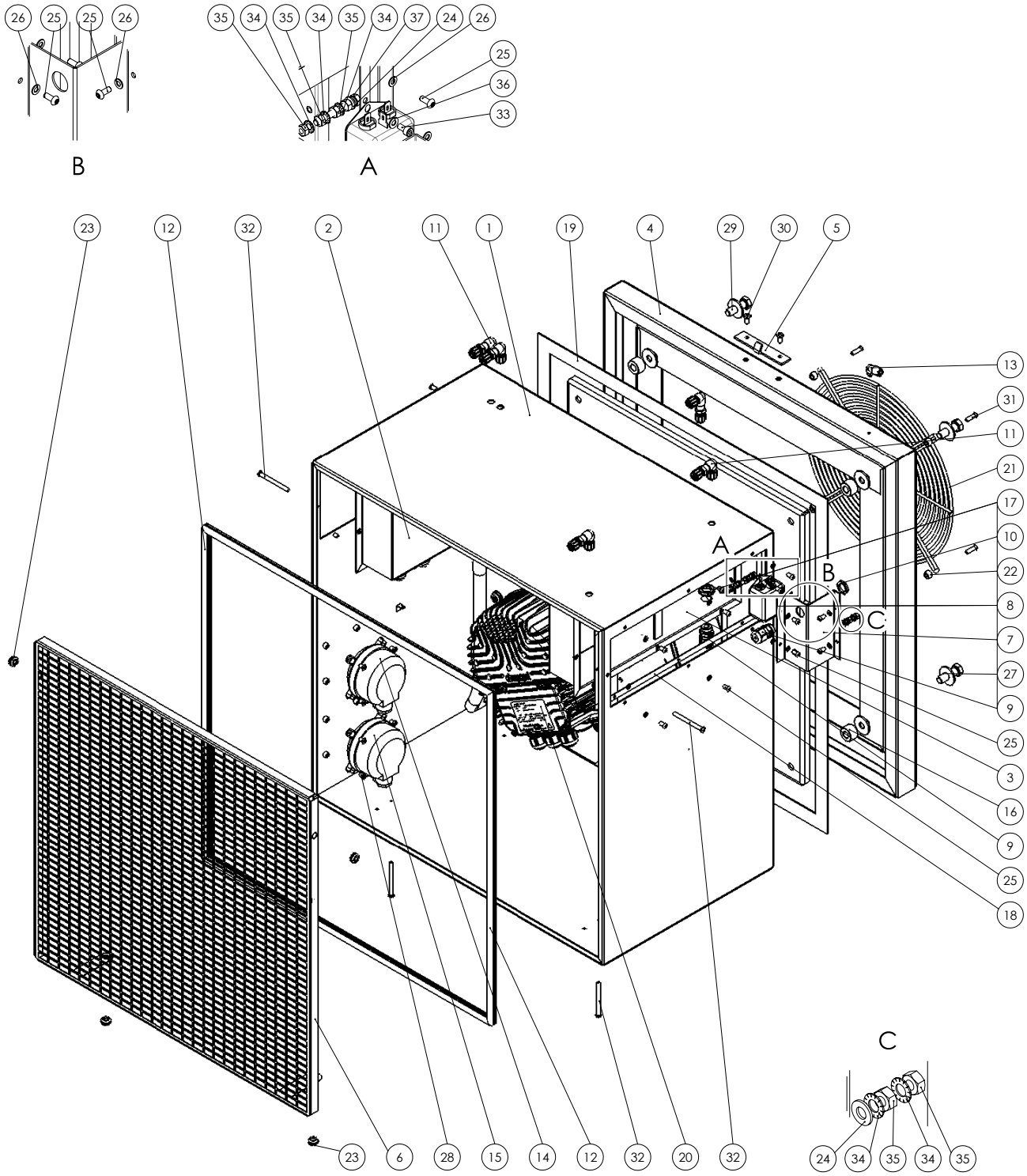

N.	Definizione	Codice articolo	N.	Definizione	Codice articolo
1	Alloggiamento ventilatore SBG	P10003733	20	Ventilatore	P1000 0596
2	Scatola elettrica	ZAT0001087	21	Griglia di protezione	P10006720
3	Scatola per cavi SBG	P10008302	22	Distanziale	P10001110
4	Telaio ventilatore	P10003734	23	Passaggio	P10001417
5	Piastra di aggancio	P10003309	24	Disco	P10001134
6	Protezione da manomissione	P10007798	25	Vite	P10000782
7	Copertura filtro di rete	P10008300	26	Disco	P10001310
8	Filtro di rete	P10001275	27	Disco	P10000490
9	Avvitamento cavi	P10007561	28	Vite	P10000322
10	Dado	P10003618	29	Vite	P10001461
11	Collegamento a paratia angolare	P10001550	30	Vite	P10001196
12	Guarnizioni	P10001855	31	Vite	P10001640
13	Collegamento a vite angolare	P10001306	32	Vite	P10008232
14	Controllo pressione differenziale	P10001544	33	Vite	P10001129
15	Controllo pressione differenziale	P10001545	34	Disco	P10000404
16	Distanziale	P10001434	35	Dado	P10000006
17	Dado	P10007562	36	Disco	P10000038
18	Guarnizione adesiva	P10000357	37	Vite	P10001958
19	Guarnizione adesiva	P10007992			

Elemento di fissaggio

Informazioni
I codici articolo dei componenti si differenziano dai numeri di posizione degli elementi costruttivi utilizzati nelle istruzioni per l'uso.

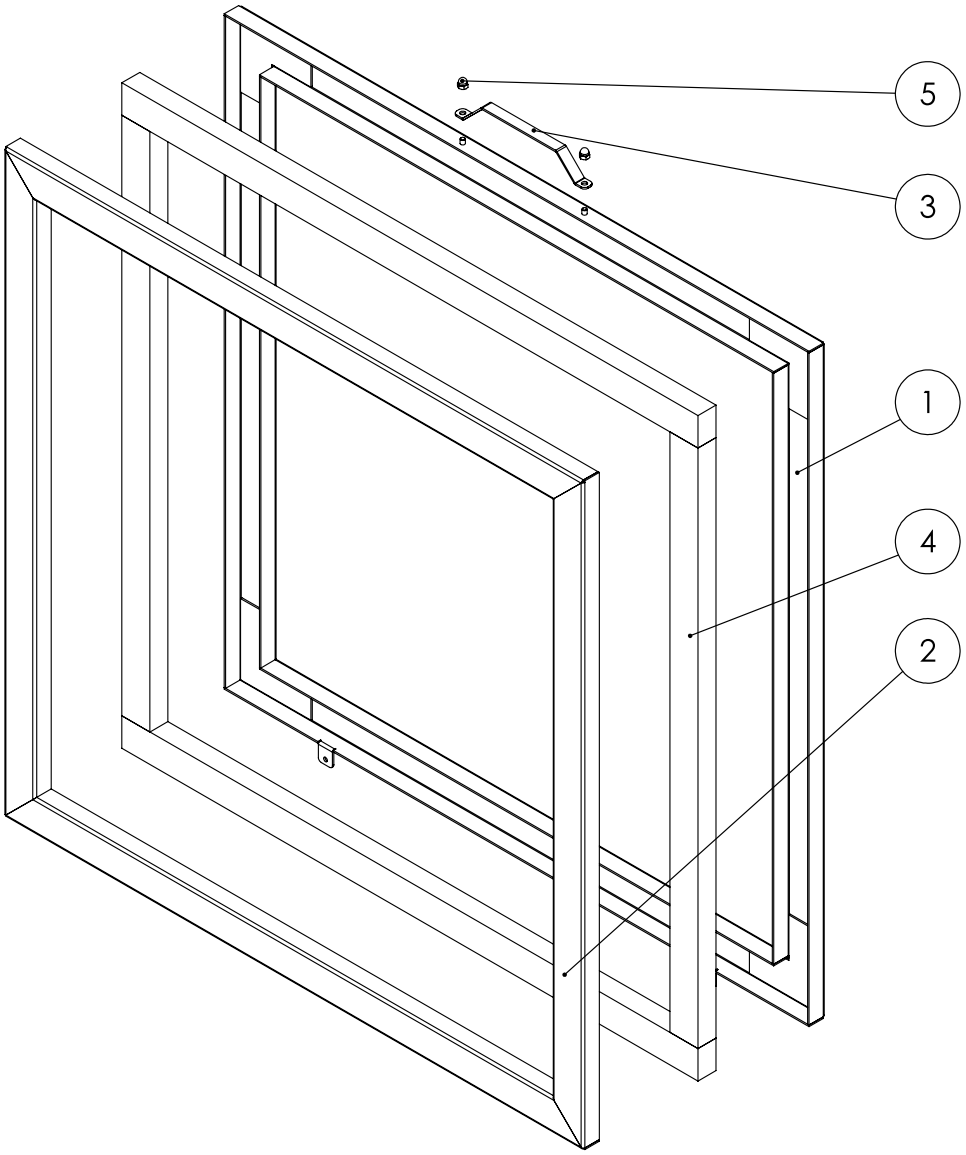

N.	Definizione	Codice articolo	N.	Definizione	Codice articolo
1	Telaio di fissaggio	P10003736	4	Guarnizioni	P10001422
2	Telaio di fissaggio	P10003755	5	Dado	P10000768
3	Maniglia	P10002158			

Coperchio

Informazioni
I codici articolo dei componenti si differenziano dai numeri di posizione degli elementi costruttivi utilizzati nelle istruzioni per l'uso.

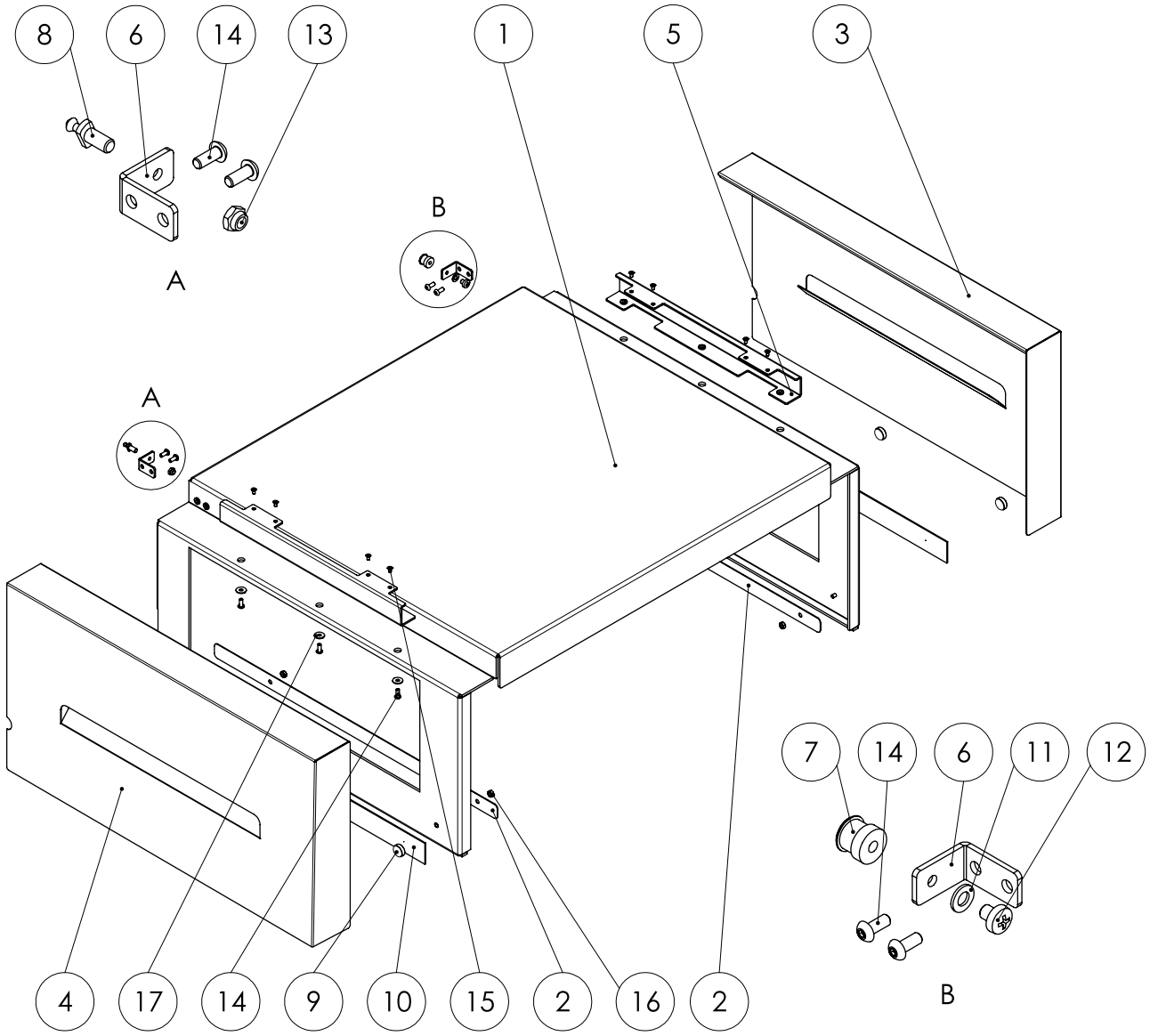

N.	Definizione	Codice articolo	N.	Definizione	Codice articolo
1	Coperchio SBG	P10003739	10	Nastro magnetico	P10001741
2	Piastra di rinforzo	P10006757	11	Disco	P10000211
3	Visiera SBG	P10003737	12	Vite	P10001179
4	Visiera SBG	P10003314	13	Dado	P10000210
5	Angolo di piegatura	P10003315	14	Vite	P10000782
6	Angolo	P10003316	15	Vite	P10000783
7	Boccola di chiusura	P10001243	16	Dado	P10000208
8	Perno di chiusura	P10001244	17	Disco	P10000449
9	Magnete 15,0x5,0 mm	P10001547			

Scatola elettrica

Informazioni

I codici articolo dei componenti si differenziano dai numeri di posizione degli elementi costruttivi utilizzati nelle istruzioni per l'uso.

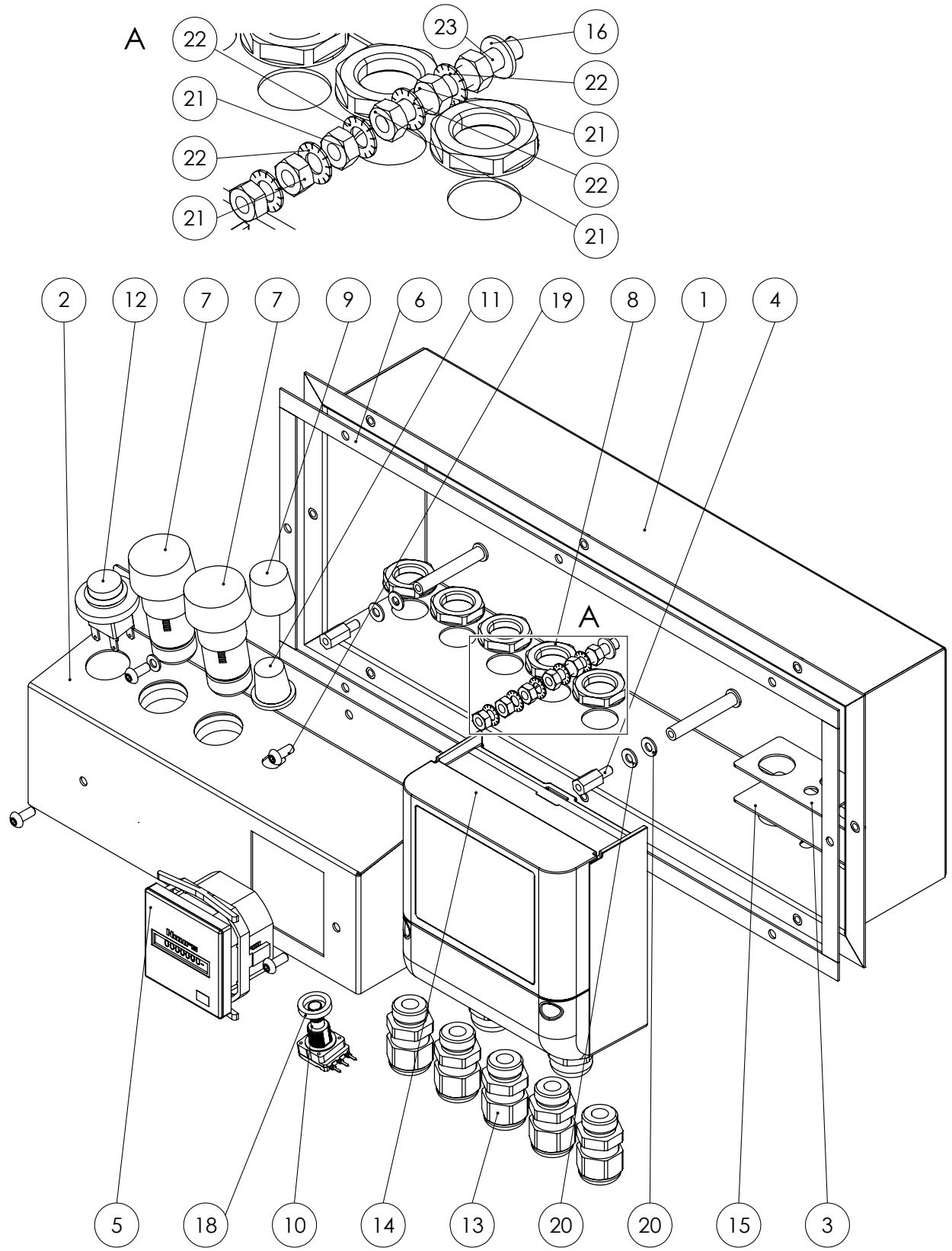

N.	Definizione	Codice articolo	N.	Definizione	Codice articolo
1	Scatola elettrica	P10006259	13	Avvitamento cavi	P10007561
2	Piastra di montaggio elettrica	P10003305	14	Sensore rotazione	P10006258
3	Foglio di tenuta	P10006260	15	Guarnizione adesiva	P10000357
4	Distanziale	P10001555	16	Disco	P10001134
5	Contatore delle ore di funzionamento	P10001137	17	Disco	P10001310
6	Guarnizione adesiva	P10000357	18	Distanziale	P10000364
7	Segnale luminoso	P10002353	19	Vite	P10000782
8	Dado	P10007562	20	Disco	P10000038
9	Tappo	P10001249	21	Dado	P10000006
10	Potenziometro	P10001751	22	Disco	P10000404
11	Manopola	P10001250	23	Vite	P10001958
12	Interruttore	P10001376			

Scarico dell'aria

Informazioni

I codici articolo dei componenti si differenziano dai numeri di posizione degli elementi costruttivi utilizzati nelle istruzioni per l'uso.

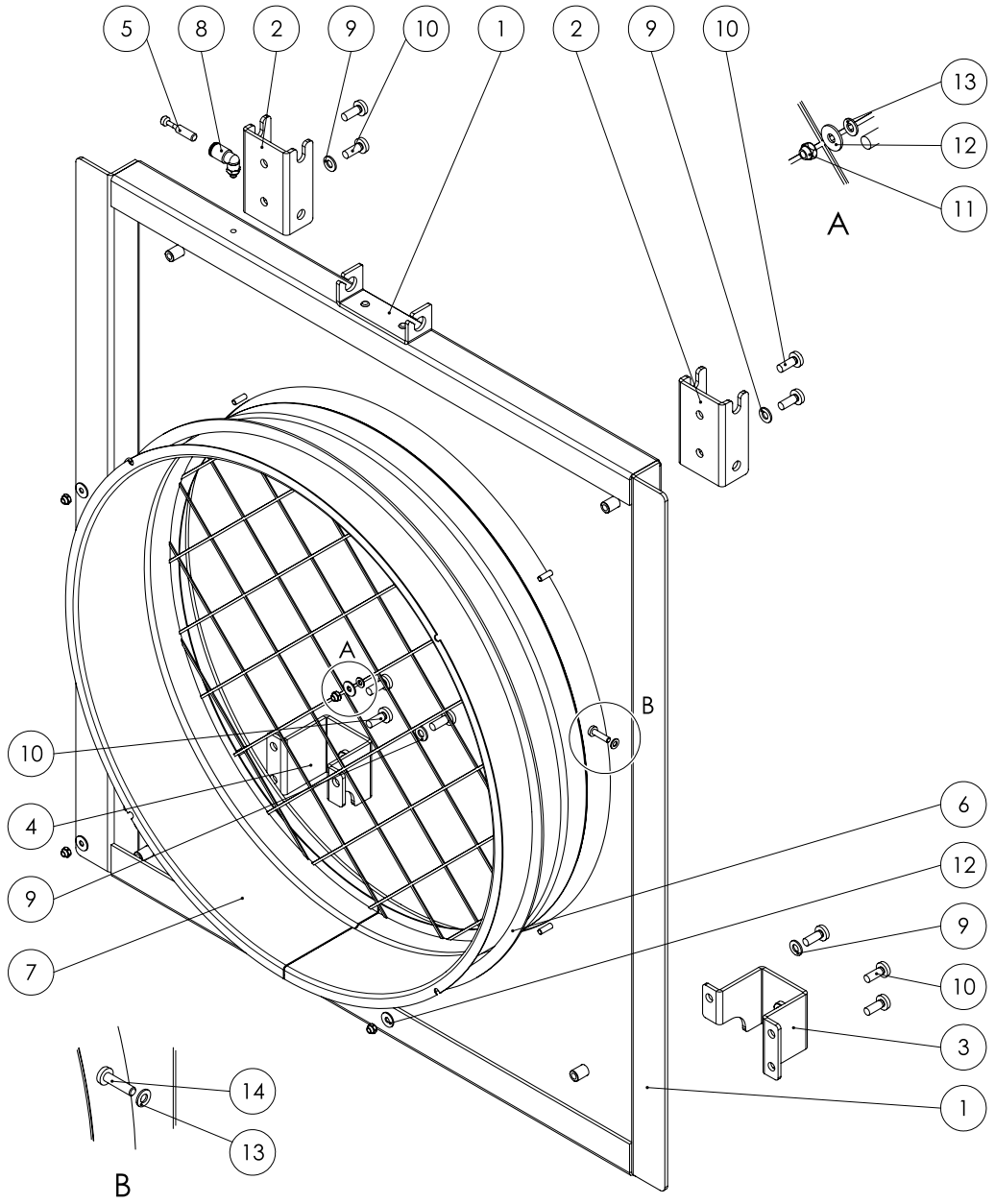

N.	Definizione	Codice articolo	N.	Definizione	Codice articolo
1	Lamiera anteriore	P10003731	8	Collegamento a vite angolare	P10001306
2	Supporto intelaiatura	P10003319	9	Disco	P10001133
3	Supporto paraurti	P10003320	10	Vite	P10001200
4	Supporto paraurti	P10003321	11	Dado	P10000013
5	Tappi di chiusura	P10001646	12	Disco	P10000449
6	Guarnizione adesiva	P10000357	13	Disco	P10001310
7	Collare di giunzione DN 450	P10000656	14	Vite	P10001960

Supporto

Informazioni

I codici articolo dei componenti si differenziano dai numeri di posizione degli elementi costruttivi utilizzati nelle istruzioni per l'uso.

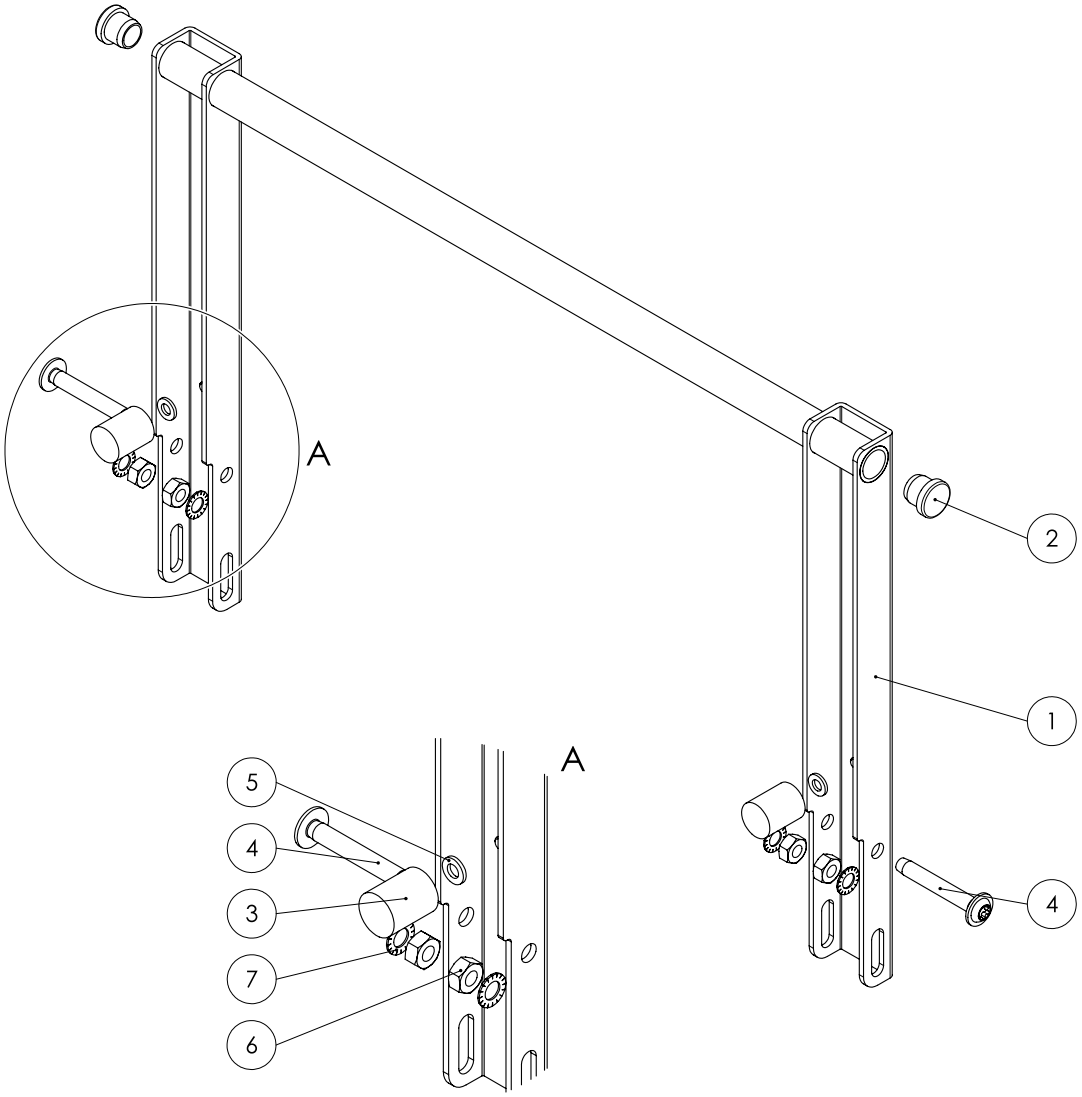

N.	Definizione	Codice articolo	N.	Definizione	Codice articolo
1	Supporto	P10003729	5	Disco	P10000019
2	Tappi lamelle	P10002041	6	Dado	P10001188
3	Gommino di battuta	P10001546	7	Disco	P10001111
4	Vite	P10001594			

Protezione sperone

Informazioni

I codici articolo dei componenti si differenziano dai numeri di posizione degli elementi costruttivi utilizzati nelle istruzioni per l'uso.

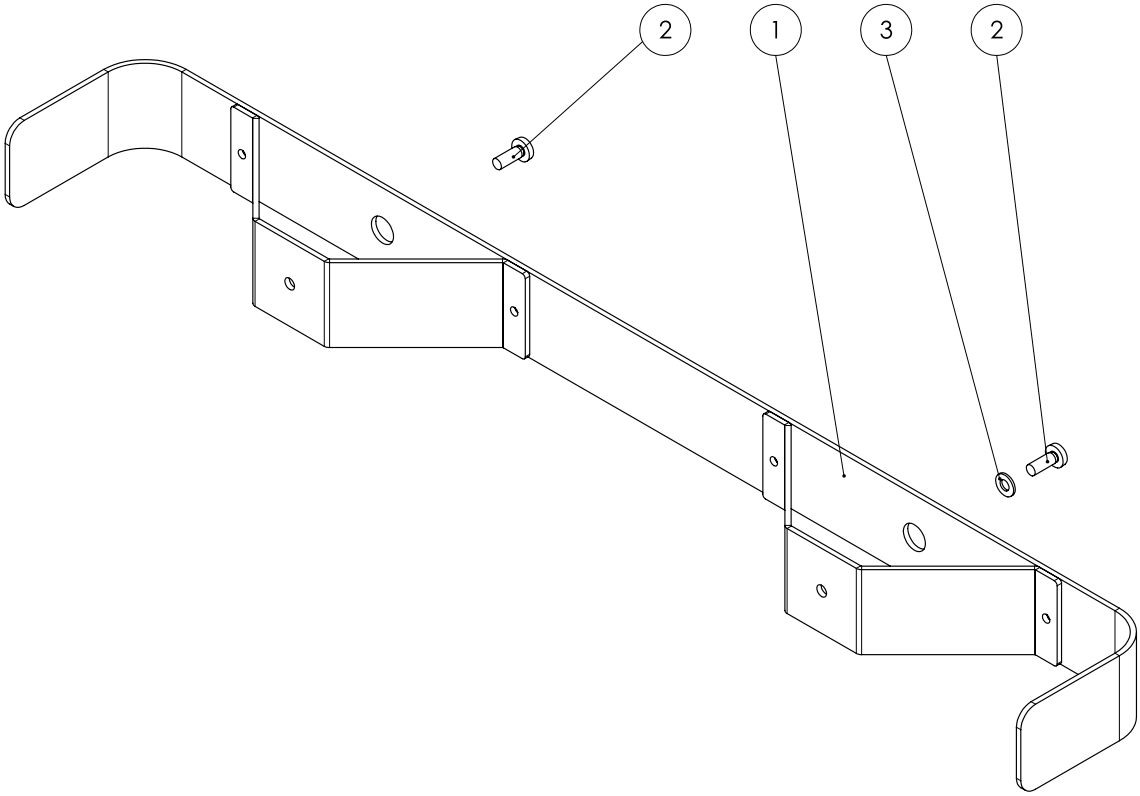

N.	Definizione	Codice articolo	N.	Definizione	Codice articolo
1	Paraurti		3	Disco	
2	Vite				

Schemi elettrici

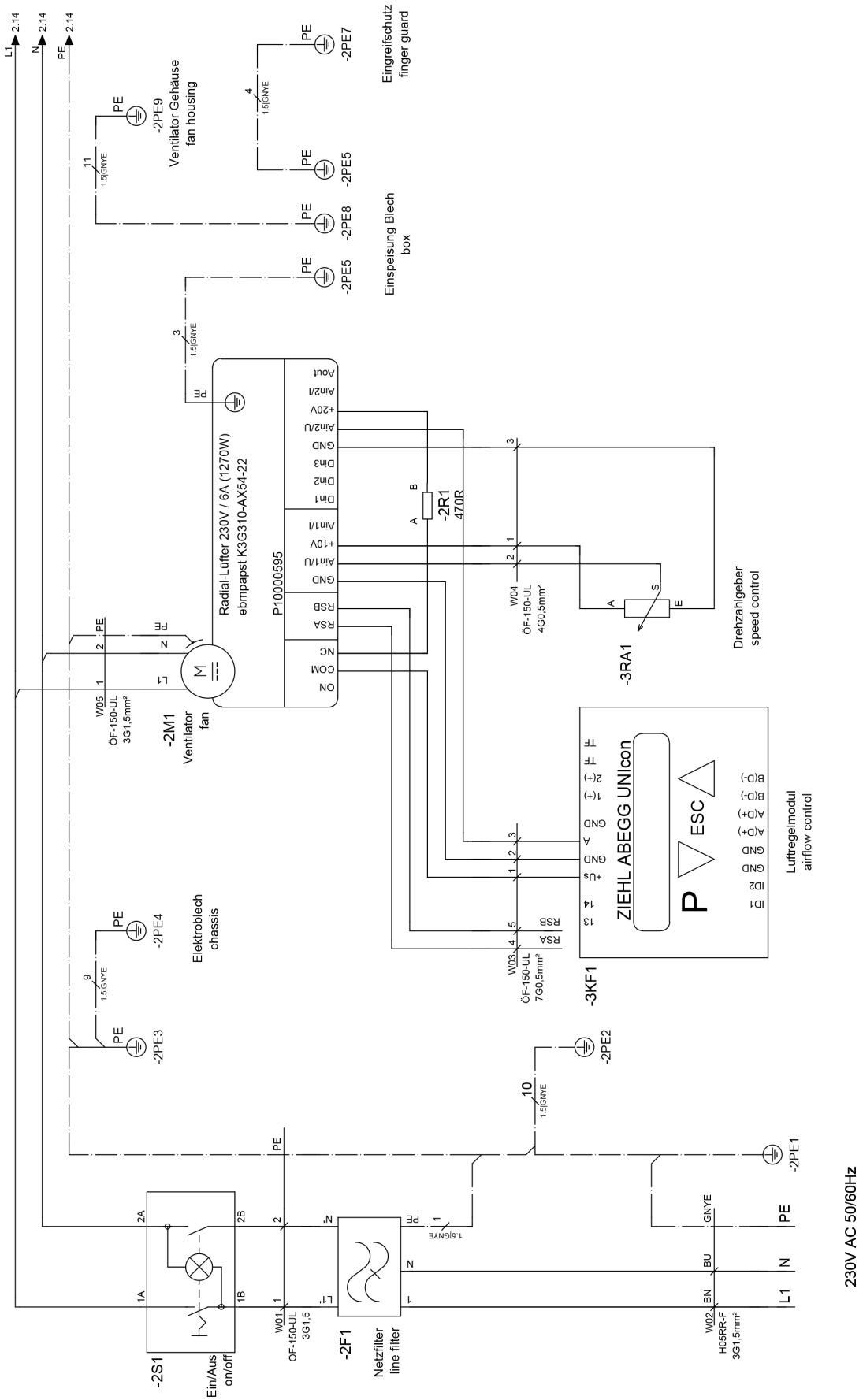

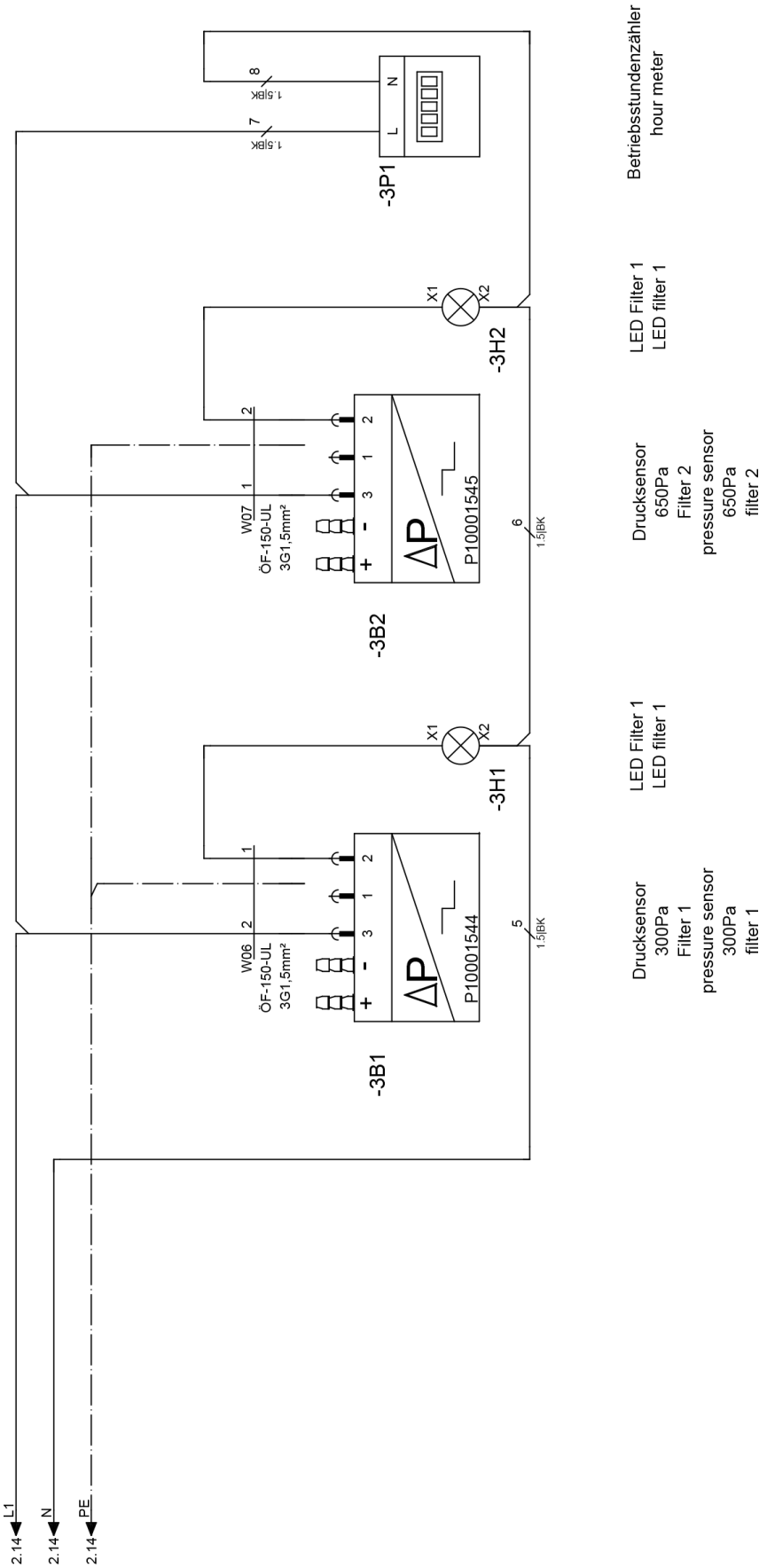
L1
N
PE
2.14
2.14
2.14
-3B1
W06
ÖF-150-UL
3G1,5mm²
P10001544
5
1.5BK
-3H1
X1
X2
LED Filter 1
LED filter 1
Drucksensor
300Pa
Filter 1
pressure sensor
300Pa
filter 1
-3B2
W07
ÖF-150-UL
3G1,5mm²
P10001545
6
1.5BK
-3H2
X1
X2
LED Filter 1
LED filter 1
Drucksensor
650Pa
Filter 2
pressure sensor
650Pa
filter 2
-3P1
L
N
7
8
1.5BK
1.5BK
Betriebsstundenzähler
hour meter

Dichiarazione di conformità UE (traduzione dell'originale)

Traduzione della dichiarazione di conformità originale ai sensi della direttiva macchine CE 2006/42/CE, Allegato II Parte 1 Sezione A

Noi, Trotec GmbH, dichiariamo sotto propria responsabilità che il prodotto di seguito denominato è stato sviluppato, costruito e prodotto in conformità a tutte le disposizioni in materia della direttiva macchine CE nella versione 2006/42/CE.

Modello/Prodotto:	TAC 5000
Tipo di prodotto:	depuratore d'aria
Anno di costruzione da:	2025

Il prodotto è inoltre conforme a tutte le disposizioni in materia delle seguenti direttive / dei seguenti regolamenti:

- 2011/65/UE
- 2014/30/UE

Norme armonizzate applicate:

- EN ISO 12100:2010
- EN ISO 13849-1:2015
- EN ISO 13857:2019
- EN ISO 14118:2018
- EN 55011:2016
- EN 55011:2016/A1:2017
- EN 55011:2016/A11:2020
- EN 60204-1:2018
- EN 60335-1:2012
- EN 60335-1:2012/AC:2014
- EN 60335-1:2012/A11:2014
- EN 60335-1:2012/A13:2017
- EN 60335-1:2012/A15:2021
- EN 60335-2-65:2003
- EN 60335-2-65:2003/A11:2012

Norme nazionali applicate e specifiche tecniche:

- EN 55011:2016/A2:2012
- EN 60335-1:2012/A16:2023
- EN 60335-2-65:2003/A1:2008
- EN 60335-2-65:2003/A12:2022
- EN 60335-2-65:2003/A2:2022
- EN 60335-2-65:2003/C1:2004
- EN 62233:2008

Produttore e nome del rappresentante autorizzato della documentazione tecnica:

Trotec GmbH

Grebbener Straße 7, D-52525 Heinsberg, Germania

Telefono: +49 2452 962-400

E-mail: info@trotec.de

Luogo e data di emissione:

Heinsberg, il 17.11.2024

Joachim Ludwig, Amministratore

Trotec GmbH

Grebbener Str. 7
52525 Heinsberg
Germany
+49 2452 962-0
+49 2452 962-200

online@trotec.com
www.trotec.com

TAC 6500

NL

VERTALING VAN DE OORSPRONKELIJKE GEBRUIKSAANWIJZING
LUCHTREINIGER

TROTEC

TRT-BA-TAC6500-TC25TTRT10022-006-NL

Inhoudsopgave

Aanwijzingen voor het gebruik van deze handleiding 2

Veiligheid 2

Informatie over het apparaat 4

Transport en opslag 5

Montage en in gebruik nemen 6

Bediening 9

Nabestelbare accessoires 10

Defecten en storingen 10

Onderhoud 11

Recycling 12

Technische bijlage..... 13

EU-conformiteitsverklaring (vertaling van het origineel) .. 31

Aanwijzingen voor het gebruik van deze handleiding

Symbolen

Gevaar
Dit signaalwoord wijst op een gevaar met een middelmatige risicograad, dat indien niet vermeden de dood of zwaar letsel tot gevolg heeft.

Waarschuwing
Dit signaalwoord wijst op een gevaar met een middelmatige risicograad, dat indien niet vermeden de dood of zwaar letsel tot gevolg kan hebben.

Waarschuwing voor elektrische spanning
Dit symbool wijst op gevaren voor het leven en de gezondheid van personen door elektrische spanning.

Voorzichtig
Dit signaalwoord wijst op een gevaar met een lage risicograad, dat indien niet vermeden gering lof matig letsel tot gevolg kan hebben.

Let op
Het signaalwoord wijst op belangrijke informatie (bijv. op materiële schade), maar niet op gevaren.

Info
Aanwijzingen met dit symbool helpen u bij het snel en veilig uitvoeren van uw werkzaamheden.

Handleiding opvolgen
Aanwijzingen met dit symbool wijzen u erop dat de handleiding moet worden opgevolgd.

De actuele versie van deze handleiding kunt u downloaden via de volgende link:

TAC 6500

https://hub.trotec.com/?id=42771

Veiligheid

Lees deze handleiding vóór het in gebruik nemen / gebruik van het apparaat zorgvuldig en bewaar de handleiding altijd in de directe omgeving van de opstellocatie resp. bij het apparaat.

Waarschuwing
Lees alle veiligheidsinstructies en aanwijzingen.
Het niet opvolgen van de veiligheidsinstructies en aanwijzingen kunnen een elektrische schok, brand en/of zwaar letsel veroorzaken.
Bewaar alle veiligheidsinstructies en aanwijzingen voor later gebruik.
Dit apparaat kan door kinderen vanaf 8 jaar en bovendien door personen met verminderde geestelijke, sensorische of mentale vaardigheden of een gebrek aan ervaring en kennis worden gebruikt, als ze onder toezicht staan of m.b.t. het veilig gebruik van het apparaat zijn geïnstrueerd en de hierdoor ontstane gevaren begrijpen.
Kinderen mogen niet met het apparaat spelen.
Reiniging en gebruikersonderhoud mogen niet door kinderen worden uitgevoerd zonder toezicht.

- Gebruik het apparaat niet in ruimten of omgevingen met explosiegevaar en plaats het daar nooit.
- Gebruik het apparaat niet in agressieve atmosferen.
- Plaats het apparaat rechtop en stabiel op een horizontaal en vlakke ondergrond.
- Laat het apparaat na een vochtige reiniging drogen. Gebruik het niet in natte toestand.
- Gebruik of bedien het apparaat niet met vochtige of natte handen.
- Stel het apparaat niet bloot aan een gerichte waterstraal.
- Steek nooit voorwerpen of ledematen in het apparaat.
- Het apparaat niet afdekken tijdens bedrijf.
- Ga niet op het apparaat zitten.

- Het apparaat is geen speelgoed. Houd kinderen en dieren uit de buurt.
- Controleer voor elk gebruik van het apparaat de accessoires en aansluitonderdelen hiervan op mogelijke beschadigingen. Gebruik geen defecte apparaten of apparaatonderdelen.
- Zorg dat alle elektrische kabels buiten het apparaat zijn beschermd tegen beschadigingen (bijv. door dieren). Gebruik het apparaat nooit bij schade aan elektrische kabels of aan de netaansluiting!
- De netaansluiting moet voldoen aan de gegevens in de technische bijlage.
- Steek de netstekker in een volgens de voorschriften gezekerd stopcontact.
- Bij het kiezen van verlengsnoeren de technische gegevens opvolgen. Het verlengsnoer volledig uitrollen. Voorkom elektrische overbelasting.
- Voor aanvang van onderhouds-, verzorgings- of reparatiewerkzaamheden aan het apparaat de stekker uit het stopcontact trekken.
- Schakel het apparaat uit en verwijder het netsnoer uit het stopcontact als u het apparaat niet gebruikt.
- Gebruik het apparaat nooit als u schade aan de netstekker of het netsnoer constateert.
  Wordt het netsnoer van dit apparaat beschadigd, moet het door de fabrikant of de klantendienst hiervan of door een vergelijkbaar gekwalificeerde persoon worden vervangen, zodat gevaren worden voorkomen.
  Defecte netsnoeren vormen een ernstig gevaar voor de gezondheid!
- Houd bij het opstellen van het apparaat rekening met de minimale afstanden t.o.v. wanden en objecten evenals met de opslag- en gebruiksomstandigheden, volgens de technische bijlage.
- Zorg dat de luchtinlaat en luchtuitlaat vrij zijn.
- Zorg dat de direct omgeving van de luchtinlaat en luchtuitlaat altijd vrij is van losse voorwerpen en vuil.
- Verwijder geen veiligheidssymbolen, stickers of etiketten van het apparaat. Houd alle veiligheidssymbolen, stickers en etiketten in een leesbare toestand.
- Zorg dat de aanzuigzijde altijd vrij is van vuil en losse voorwerpen.
- Vervangen filters vakkundig recyclen, vooral na het uitfilteren van stoffen die schadelijk zijn voor de gezondheid.
- Gebruik het apparaat nooit als aflegplaats of opstap.

Bedoeld gebruik

Gebruik het apparaat uitsluitend voor reiniging van atmosferische lucht van niet geleidende en niet brandbare stoffen, nevels, resp. zwevende stoffen, door het gebruik van de geschikte filterklassen en volgens de technische gegevens.

Het apparaat is bedoeld voor de commerciële sector.

Elk ander gebruik dan het bedoeld gebruik is, geldt als verkeerd gebruik.

Logisch voorspelbaar verkeerd gebruik

- Plaats het apparaat niet op een natte resp. overstroomde ondergrond.
- Leg geen voorwerpen, zoals kledingstukken op het apparaat.
- Gebruik het apparaat niet in de buitenlucht.
- Gebruik het apparaat niet voor het aanzuigen van dampen, resp. vloeistoffen.
- Geen eigenhandige constructieve wijzigingen, evenals aan- of ombouwwerkzaamheden aan het apparaat uitvoeren.

Persoonlijke kwalificaties

Personen die dit apparaat gebruiken moeten:

- fundamentele kennis m.b.t. de veilige omgang met elektrische apparaten hebben.
- de handleiding, vooral het hoofdstuk veiligheid hebben gelezen en begrepen.

Elektromonteur

Opgeleide elektromonteurs moeten elektrische schema's lezen en begrijpen, elektrische machines in bedrijf stellen, onderhouden en repareren, schakel- en besturingskasten bedraden, de probleemloze werking van elektrische componenten waarborgen en mogelijke gevaren in de omgang met elektrische en elektronische systemen kunnen herkennen.

Geïnstrueerde persoon

Geïnstrueerde personen zijn degene die door de exploitant geïnstrueerd zijn voor de aan hun opgedragen taken en de mogelijke gevaren bij ondeskundig gedrag. Deze personen mogen het apparaat bedienen, transporteren en eenvoudige onderhoudswerkzaamheden (behuizing reinigen, ventilator reinigen) uitvoeren.

Het apparaat moet door geïnstrueerd personeel worden bediend.

Restgevaren

Waarschuwing voor elektrische spanning
Werkzaamheden aan elektrische onderdelen mogen alleen door een geautoriseerd gespecialiseerd bedrijf worden uitgevoerd!

Waarschuwing voor elektrische spanning
Voor alle werkzaamheden aan het apparaat de netstekker uit het stopcontact verwijderen!
Raak de netstekker niet aan met vochtige of natte handen.
De netstekker van het netsnoer uit het stopcontact trekken door de netstekker vast te pakken.

Voorzichtig
Letselgevaar door opwervelende voorwerpen!
Zorg voor het inschakelen van het apparaat dat er geen losse dingen (kledingstukken, haren...) in de buurt van de luchtinlaat en luchtuitlaat aanwezig zijn!

Let op
Rekening houden met overspanningsbeveiliging.
Het apparaat is uitgerust met een overspanningsbeveiliging. Houd er bij controles van de elektrische veiligheid rekening mee dat de testspanning tot 250 V moet worden gereduceerd.

Let op
Gebruik het apparaat nooit zonder geplaatst luchtfilter bij de luchtinlaat!
Zonder luchtfilter vervuild het apparaat inwendig. Hierdoor kan de capaciteit worden verminderd en het apparaat worden beschadigd.

Let op
Gebruik voor het reinigen van het apparaat geen agressieve reinigingsmiddelen, schuur- of oplosmiddelen.

Gedrag bij noodgevallen

1. Schakel het apparaat uit.
2. Het apparaat van het stroomnet scheiden, door de netstekker uit het stopcontact te trekken. Hierbij de stekker vastgrijpen en niet de kabel.
3. Sluit een defect apparaat niet opnieuw aan op de netaansluiting.

Informatie over het apparaat

Beschrijving van het apparaat

Luchtreinigers worden gebruikt voor filtering van de ruimtelucht. Op bouwplaatsen of in saneringsomgevingen kunnen hoge stofconcentraties ontstaan, bijv. bij het gebruik van haakse slijpers of bij straal-, breek- en sloopwerkzaamheden, maar ook bij het aanmengen van droge mortels of tegellijm.

De luchtreinigers uit de TAC-serie dienen – afhankelijk van het toegepaste filter – voor het verwijderen van asbest-, bouwpuin-, kwarts-, meel- en houtstof en ook schimmelsporen, evenals verfdeeltjes en mineraalvezels in de lucht, die bij de bovenstaande werkzaamheden kunnen ontstaan.

Deze stoffen moeten zoveel mogelijk in de buurt van de bron worden afgezogen, zodat de belasting met schadelijke stoffen in de ademlucht tot een minimum wordt beperkt. Afhankelijk van de toegepaste filterkwaliteit, is het gebruik van het apparaat voor het afscheiden van kwartshoudende, minerale stoffen, houtstof, loodhoudende stoffen, kunstmatige mineraalvezels of tegen hoge temperaturen bestendige vezels toegestaan.

De luchtreiniger heeft een sensorondersteunde Flowmatic-regeling voor automatisch handhaven van de voorgeselecteerde luchthoeveelheid.

Ook is het gebruik als onderdrukhandhavingsapparaat bij schimmel-, resp. asbestsanering mogelijk. Bij andere gevaarlijke stoffen zijn er extra eisen: daarom de betreffende technische regels voor gevaarlijke stoffen (TRSG), resp. de landspecifieke voorschriften opvolgen.

Het apparaat is geschikt om:

- in een ruimte te zorgen voor onderdruk, bijv. in ruimten met een hoge belasting met schadelijke stoffen;
- in werkomgevingen de lucht te reinigen via circulatiebedrijf, bijv. bouwplaatsen binnen, werkplaatsen, etc.;
- in een ruimte te zorgen voor overdruk, bijv. cleanrooms;
- gefilterde verse lucht toe te voeren.

Het apparaat is als volgt opgebouwd:

- behuizing met stapelhulp
- regelbare ventilator voor luchttransport
- filterbewaking voor de luchtvolumestroom

Het apparaat kan worden uitgerust met verschillende filters. Dit biedt de gebruiker de mogelijkheid zowel de filterkwaliteit als de volgorde van de filterketen te configureren, afhankelijk van het toepassingsbereik. De filters moeten op basis van het toepassingsbereik worden gekozen.

Het apparaat is geschikt voor goedkeuring volgens TRGS 519, stofklasse H.

Info
De filters worden niet meegeleverd!
Kies de filters op basis van uw toepassingsbereik uit ons filterassortiment. Plaats voor de eerste inbedrijfstelling het door u gekozen filter.

Overzicht van het apparaat

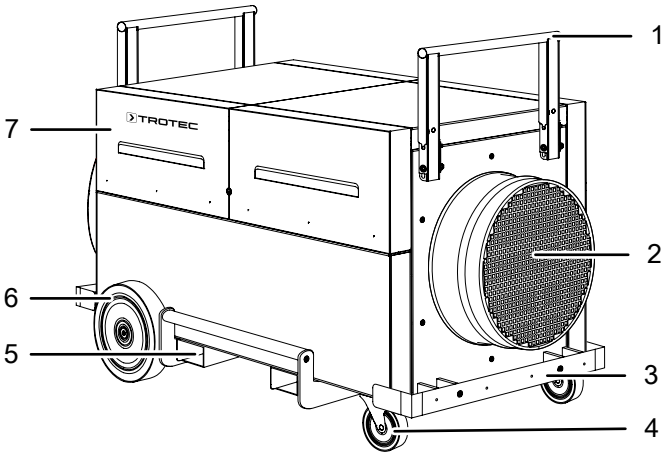

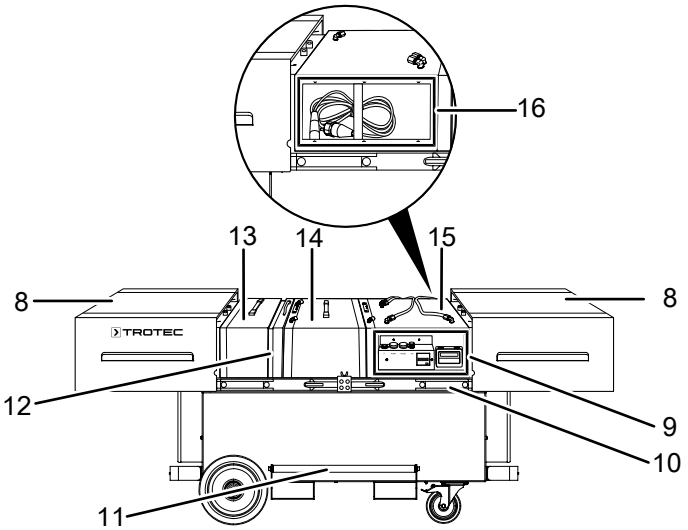

Nr.	Aanduiding
1	Stapel-/schuifbeugel
2	Luchtaanzuigopening met slang-/pijpaansluiting
3	Stootbescherming
4	Zwenkwielen met parkeerrem (rubber, niet afgevend)
5	Vorkheftrucksleuf
6	Wiel (rubber, niet afgevend)
7	Klapdeksel
8	Schuifdeksel
9	Bedieningspaneel
10	Telescooprail
11	Tilgreep
12	Spanframe
13	Voorfilter-box
14	Hoofdfilter-box
15	Ventilator-box
16	Kabelvak

Transport en opslag

Let op
Het apparaat kan beschadigd raken als het niet correct wordt opgeslagen of getransporteerd.
De informatie m.b.t. het transport en de opslag van het apparaat opvolgen.

Transport

Vóór elk transport de volgende instructies opvolgen:
- Het apparaat is uitgeschakeld.
- Het apparaat is van het stroomnet gescheiden en de netstekker is uit het stopcontact getrokken.

Na elk transport de volgende instructies opvolgen:
- Het apparaat is rechtop en veilig opgesteld.

Opslag

Zorg voor de volgende opslagcondities als het apparaat niet wordt gebruikt:
- Het apparaat droog en tegen vocht en hitte beschermd opslaan.
- Het apparaat rechtopstaand en op een locatie die beschermd is tegen stof en direct zonlicht opslaan.
- Bescherm het apparaat indien nodig met een hoes tegen binnendringen van stof.

Montage en in gebruik nemen

Leveromvang

- 1 x apparaat
- 1 x handleiding

Apparaat uitpakken

Waarschuwing
Er bestaat verstikkingsgevaar voor kinderen door verpakkingsmateriaal! Verpakkingsfolie en verpakkingsonderdelen uit de buurt van kinderen houden. Er bestaat levensgevaar door verstikking.

1. Open de doos en het apparaat hieruit halen.
2. Verwijder de verpakking volledig van het apparaat.
3. Het netsnoer volledig afwikkelen. Controleer of het netsnoer niet is beschadigd en beschadig het niet bij het afwikkelen.

Montage

Schuifdeksels

Voor het openen van de schuifdeksels (8), als volgt te werk gaan:

1. De stapelbeugel (1) naar boven klappen en omklappen.
2. De schuifdeksels (8) met enige kracht naar buiten trekken en tot de aanslag uit elkaar schuiven.

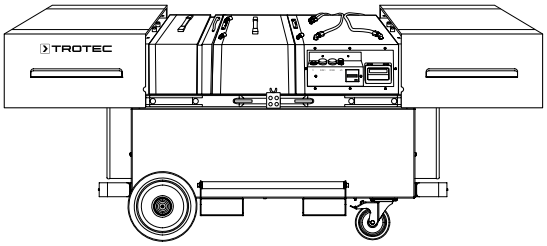

Voor het sluiten van de schuifdeksels (8), als volgt te werk gaan:

1. De schuifdeksels (8) in elkaar schuiven, tot ze vergrendelen.
2. De stapelbeugels (1) rechtop plaatsen en vergrendelen.

Klapdeksels

Voor het openen van de klapdeksels (7), deze naar boven zwenken, tot ze worden vastgehouden door de magneten.
Bij het sluiten van de klapdeksels, te werk gaan in omgekeerde volgorde.

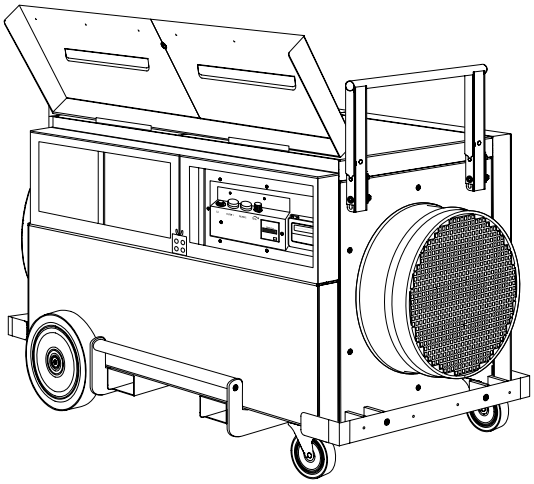

Filters plaatsen

Info
De filters worden niet meegeleverd!
Kies de filters op basis van uw toepassingsbereik uit ons filterassortiment. Plaats voor de eerste inbedrijfstelling het door u gekozen filter.

Voor het in gebruik nemen moet de filterketen van het apparaat op basis van het gewenste toepassingsbereik worden geconfigureerd. Hiervoor zijn twee filterboxen beschikbaar.

1. Open de schuifdeksels (8).
2. Het spanframe (12) naar boven eruit trekken.
3. Verwijder indien nodig meer boxen uit het apparaat.

Let op
Let bij de filtermontage op de correcte doorstroomrichting volgens de richting van de luchtstroom (luchtstromingsrichting: van achter naar voren)!
Zorg dat het hoofdfilter onder in de behuizing is vergrendeld. De vergrendeling bevindt zich onder het spanframe (12) en het voorfilter (13).

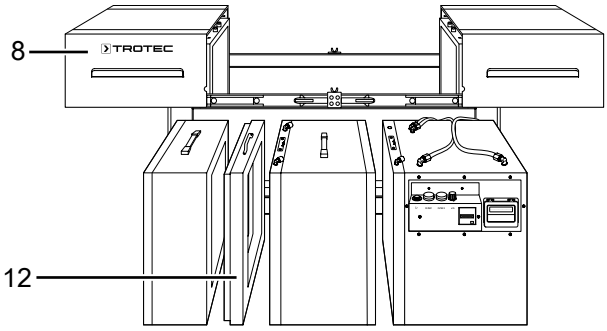

Configuratie

De TAC-serie heeft de Vario-Shift-functie. Dit betekent dat de filterelementen voor alle toepassingen variabel en volgens de voorschriften kunnen worden geplaatst.

- **Bouwplaatsconfiguratie** met afscheiding van zwevende stoffen volgens DIN EN 60335-2-69 tot en met stofklasse H. Hierbij moet er rekening mee worden gehouden dat bij deze toepassingen hoofdzakelijk de filtering van stoffen die gevaarlijk zijn voor de gezondheid, deels zelfs kankerverwekkende stofdeeltjes, op de voorgrond staat. Om te zorgen dat bij de afzuiging van dergelijke stoffen ook bij lekkages geen ongefilterde lucht uit het apparaat kan weglekken, moet de gehele filterketen met onderdruk worden gebruikt. Dit wil zeggen dat de **ventilator na het hoofdfilter moet worden geplaatst!** Beiden moeten met de spanelementen aan de apparaatzijde worden opgespannen, zodat het filter voor zwevende stoffen gedurende de gehele bedrijfstijd niet in contact kan komen met belaste lucht en het risico op lekkages geminimaliseerd is!

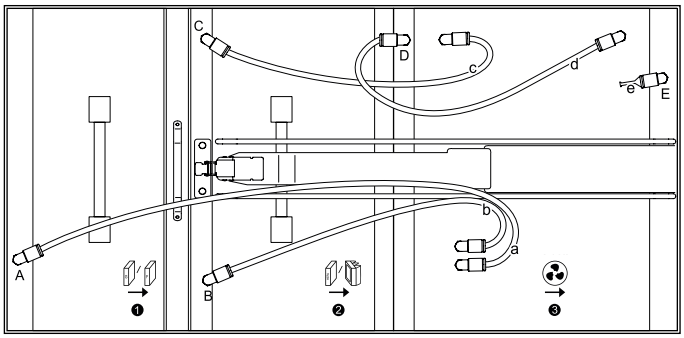

- **Cleanroomconfiguratie** met afscheiding van zwevende stoffen volgens DIN EN 1822-1:1998 tot en met filterklasse H14 (bij een aanzienlijk verminderde luchthoeveelheid zijn ook filters met een hogere afscheidingsgraad mogelijk). Hierbij wordt doorgaans lucht uit een belaste zone naar een schone zone geleid, bijv. als verse luchttoevoer. Hierbij vereisen de geldende voorschriften doorgaans dat de gefilterde lucht met een schone en met overdruk gebruikte luchtleidingen/-kanalen in aanraking mag komen. Daarom moet de **ventilator voor het hoofdfilter worden geplaatst!** Ook hier moeten de elementen zoals bij de bouwplaatsconfiguratie worden opgespannen!

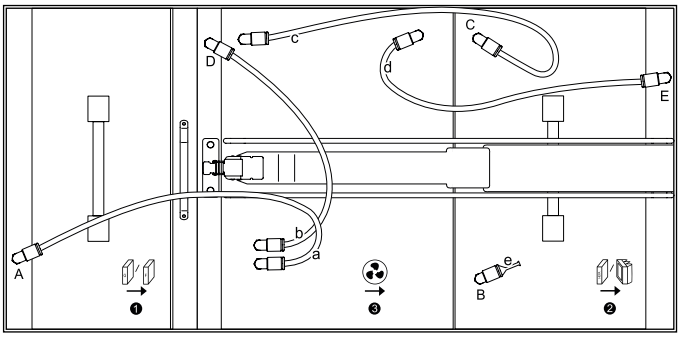

- **Algemene configuratie** voor de reiniging van de lucht van grof stof, resp. fijnstof volgens DIN EN 779 tot en met filterklasse F9. Deze toepassingen vereisen geen bijzondere positionering van de ventilator. Voor een eenvoudige hanteerbaarheid bij de filtervervanging, wordt aanbevolen de **ventilator als laatste element** in te bouwen en op te spannen.

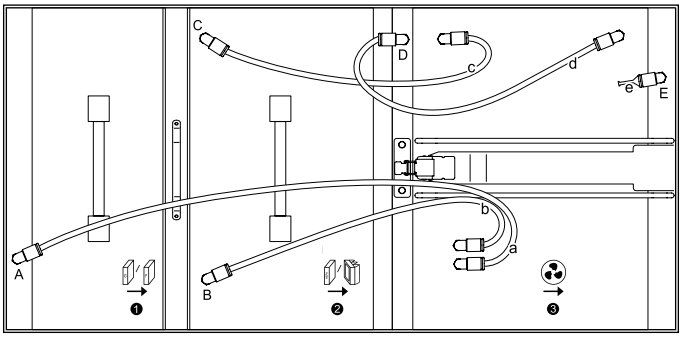

Let op

Bij de individuele configuraties is het belangrijk te zorgen dat de luchtslangen (aanduiding a, b, c, d) en de blindplug (23) op basis van de plaatsing van de boxen (voorfilter = 1 + hoofdfilter = 2 + ventilator = 3) op de meetpunten (aanduiding A, B, C, D, E) worden aangesloten. Anders zal de filterbewaking niet werken!

Voorbeeld:

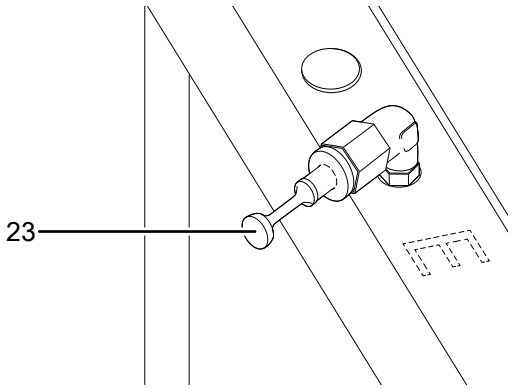

In gebruik nemen

Houd bij het opstellen van het apparaat rekening met de minimale afstanden t.o.v. wanden en objecten, volgens het de hoofdstuk technische bijlage.

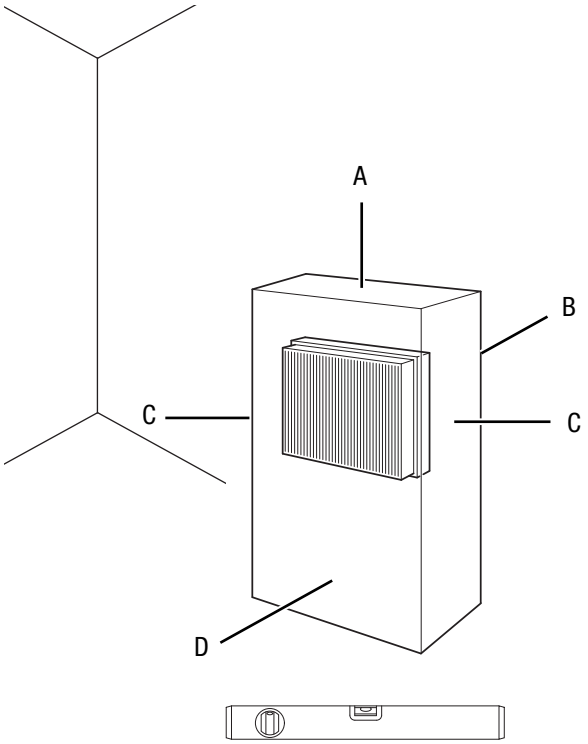

- Controleer de toestand van het netsnoer, voordat het apparaat weer in gebruik wordt genomen. Bij twijfel aan de probleemloze toestand hiervan, contact opnemen met de klantendienst.
- Plaats het apparaat rechtop en stabiel op een horizontaal en vlakke ondergrond.
- Voorkom struikelgevaar bij het leggen van het netsnoer, resp. andere elektrische snoeren, vooral bij het opstellen van het apparaat middenin een ruimte. Gebruik snoerbruggen.
- Zorg dat verlengsnoeren volledig zijn uit-, resp. afgerold.
- Het apparaat in de buurt van de bron van de luchtvervuiling positioneren.
- Houd bij het opstellen van het apparaat voldoende afstand t.o.v. warmtebronnen.
- Zorg dat gordijnen of andere objecten de luchtstroom niet hinderen.
- Zorg dat de luchtinlaat en luchtuitlaat vrij zijn.

Opstellen van het apparaat binnen een ruimte waar de lucht moet worden gereinigd

- Zorg bij het opstellen van het apparaat voor een centrale positionering in de ruimte waarin de lucht moet worden gereinigd. Alternatief kunt u het apparaat in de buurt van de bron van de luchtvervuiling positioneren.
- Voor gebruik controleren of de filters zoals gewenst in het apparaat zijn geïnstalleerd.
- Het apparaat werkt in circulatiebedrijf, d.w.z. de vervuilde lucht komt via de luchtaanzuigopening in de luchtreiniger en wordt gereinigd uitgeblazen uit de luchtuitblaasopening.

Luchtreiniging binnen een afgeschot gedeelte via circulatiebedrijf:

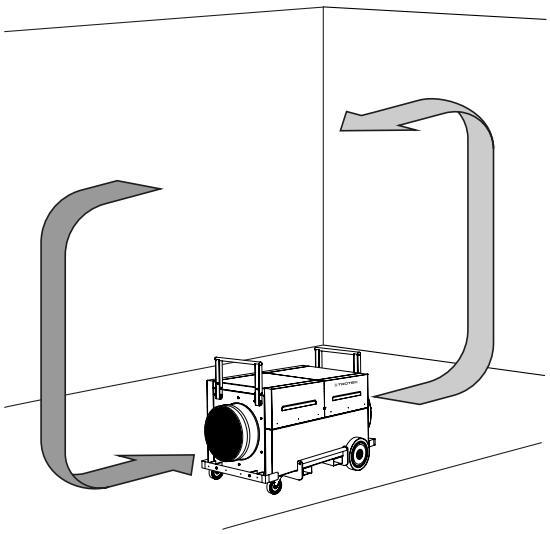

Opstellen van het apparaat buiten een ruimte waar de lucht moet worden gereinigd

Het apparaat kan in circulatiebedrijf of ventilatiebedrijf worden aangesloten.

- Bij circulatiebedrijf wordt de te reinigen lucht via een slang uit de ruimte in de luchtaanzuigopening van het apparaat geleid. De gereinigde lucht wordt via een andere slang vanaf de luchtuitblaasopening weer naar de ruimte geleid.
- Bij ventilatiebedrijf wordt de te reinigen lucht via een slang uit de ruimte in de luchtaanzuigopening van het apparaat geleid. Hierdoor wordt een geringe onderdruk in de ruimte gehandhaafd. Verse lucht van buiten stroomt naar binnen.

Opstellingsvarianten voor onderdrukhandhaving:

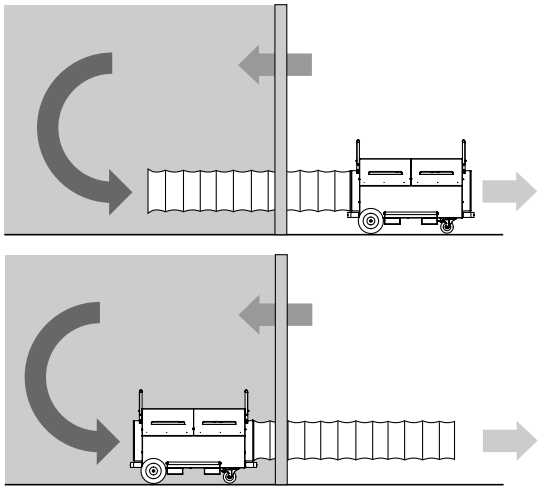

Bij het aansluiten van slangen moet op het volgende worden gelet:

- Pijpleidingen en slangen moeten zijn ontworpen voor de beschikbare statische druk van de ventilatoren. Ze moeten zoveel mogelijk recht en uitgestrekt worden gelegd. Bij het apparaat kan een 7,6 m luchtslang zowel aan de luchtaanzuigopening als aan de luchtuitblaasaansluiting worden aangesloten.
- Luchtaanzuig- en luchtuitblaasopening zijn minimaal 1 m uit elkaar geplaatst.

Netsnoer aansluiten

- De netstekker aansluiten op een volgens de voorschriften afgezekerd stopcontact.

Bediening

Bedieningselementen

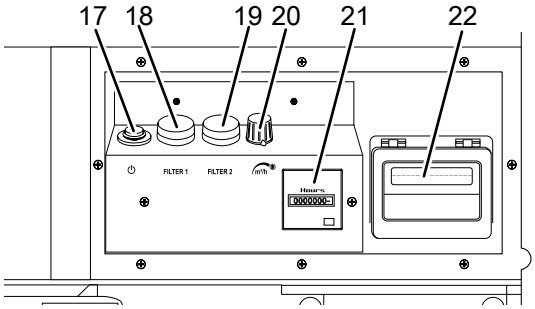

Nr.	Aanduiding	Betekenis
17	Toets *Aan/uit*	Apparaat in- of uitschakelen
18	Waarschuwingslampje *Filter 1*	Indicatie voor een noodzakelijk vervanging van groffilter, resp. fijnfilter
19	Waarschuwingslampje *Filter 2*	Indicatie voor een noodzakelijk vervanging van het filter voor zwevende stoffen, resp. het pocketfilter
20	Draairegelaar *Luchthoeveelheid*	Instellen van de gewenste luchthoeveelheid
21	Bedrijfsurenteller	Weergave van bedrijfsuren
22	Flowmatic met display	Weergave van de luchthoeveelheid (volumestroom)

Apparaat inschakelen

1. Zorg dat de luchtaanzuigopening en de luchtuitblaasopening niet zijn afgedekt.
2. Draai de draairegelaar *Luchthoeveelheid* (20) linksom naar het laagste niveau.
3. Druk op de toets *Aan/uit* (17).
   ⇨ De toets *Aan/uit* (17) gaat branden.

Luchthoeveelheid instellen

Met de traploze draairegelaar *Luchthoeveelheid* (20) heeft u de mogelijkheid het toerental van de ventilator en zo de getransporteerde luchthoeveelheid van het apparaat te verstellen.

Buiten gebruik stellen

Waarschuwing voor elektrische spanning
Raak de netstekker niet aan met vochtige of natte handen.

- Schakel het apparaat uit.
- Het apparaat van het stroomnet scheiden, door de netstekker uit het stopcontact te trekken. Hierbij de stekker vastgrijpen en niet de kabel.

Nabestelbare accessoires

Waarschuwing
Gebruik alleen accessoires en hulpapparaten, die in de gebruiksaanwijzing zijn opgegeven.
Het gebruik van andere dan in de handleiding aanbevolen werkgereedschappen of andere accessoires kan letselgevaar veroorzaken.

Aanduiding	Artikelnummer
G4 Z-line-filter / ISO Coarse 75%	7.160.000.454
F7 plisséfilter-cassette / ISO ePM10 75%	7.160.000.476
F7 pocketfilter / ISO ePM10 75%	7.160.000.477
H13 filter voor zwevende stoffen met goedkeuring voor stofklasse H	7.160.000.478
G3 spuitnevelfilter / ISO Coarse 30%	7.160.000.479
Actief kool	7.165.006.500
Luchttransportslang Tronect SP-T, lengte 7,6 m	6.100.001.214

Defecten en storingen

Het apparaat is tijdens de productie meerdere keren op een goede werking getest. Mochten er desondanks storingen ontstaan, controleer het apparaat dan op basis van de volgende lijst.

Het apparaat start niet op:

- Controleer de netaansluiting.
- Controleer het netsnoer en de stekker op beschadigingen.
- Controleer de afzekering van de gebouwinstallatie.
- Wacht 10 minuten, voordat u het apparaat opnieuw start. Mocht het apparaat niet opstarten, laat dan een elektrische controle uitvoeren door gespecialiseerd bedrijf of door Trotec.

Het apparaat maakt herrie, resp. trilt:

- Controleer of het apparaat rechtop en stabiel staat.

Het apparaat wordt zeer heet, maakt herrie, resp. verliest capaciteit:

- Controleer de luchtinlaat en het luchtfilter op vervuilingen. Verwijder uitwendige vervuilingen.

Het apparaat verspreid een onaangename geur:

- Er kunnen rook, bijv. sterke tabaksrook, geuren en verontreinigingen in de lucht aanwezig zijn. Ventileer de ruimte.

Werkt het apparaat na deze controles nog niet probleemloos:

Neem contact op met de klantendienst van de fabrikant. Het apparaat indien nodig voor reparatie naar een geautoriseerd elektrotechnisch vakbedrijf of naar de fabrikant brengen.

Onderhoud

Werkzaamheden voor aanvang van het onderhoud

Waarschuwing voor elektrische spanning
Raak de netstekker niet aan met vochtige of natte handen.

- Schakel het apparaat uit.
- Het apparaat van het stroomnet scheiden, door de netstekker uit het stopcontact te trekken. Hierbij de stekker vastgrijpen en niet de kabel.

Waarschuwing voor elektrische spanning
Werkzaamheden waarvoor het openen van het apparaat noodzakelijk is, mogen uitsluitend door geautoriseerde vakbedrijven of door de fabrikant worden uitgevoerd.

Let op
Rekening houden met overspanningsbeveiliging.
Het apparaat is uitgerust met een overspanningsbeveiliging. Houd er bij controles van de elektrische veiligheid rekening mee dat de testspanning tot 250 V moet worden gereduceerd.

Behuizing reinigen

Reinig de behuizing met een vochtige, zachte en pluisvrije doek. Zorg dat er geen vocht in de behuizing komt. Zorg dat elektrische onderdelen niet in contact komen met vocht. Gebruik geen agressieve reinigingsmiddelen, zoals reinigingssprays, oplosmiddelen, alcoholhoudende reinigingsmiddelen of schuurmiddelen voor het bevochtigen van de doek.

Visuele controle van het inwendige van het apparaat op vervuilingen

1. Verwijder de luchtfilters.
2. Schijn met een zaklamp in de openingen van het apparaat.
3. Controleer het inwendige van het apparaat op vervuilingen.
4. Is een dikke stoflaag te zien, reinig dan het inwendige van het apparaat dan met een stofzuiger.
5. Plaats de luchtfilters weer.

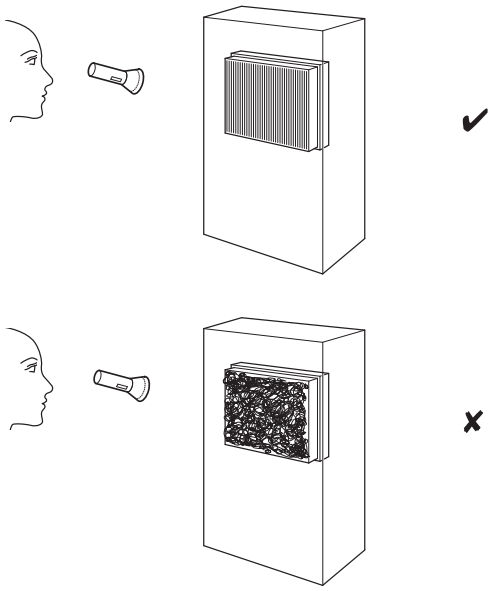

Filtervervanging

De filters moeten worden vervangen, als het waarschuwingslampje filter 1 (18), resp. filter 2 (19) tijdens gebruik gaat branden en een akoestisch signaal klinkt.

1. De luchtslang A van het meetpunt trekken.
2. Het spanframe (12) naar boven eruit trekken.
3. De voorfilter-box (13) naar boven uit het apparaat trekken en verwijder de filters uit de box.
4. Indien nodig ook de klem en spanhendel op de filter-boxen losmaken.
5. De luchtslangen B en C van de meetpunten trekken.
6. Beweeg de hoofdfilter-box (14) iets naar de zijkant.
7. De hoofdfilter-box (14) naar boven uit het apparaat trekken en verwijder de filters uit de box.
8. Bij het inbouwen van de filterboxen in omgekeerde volgorde te werk gaan.

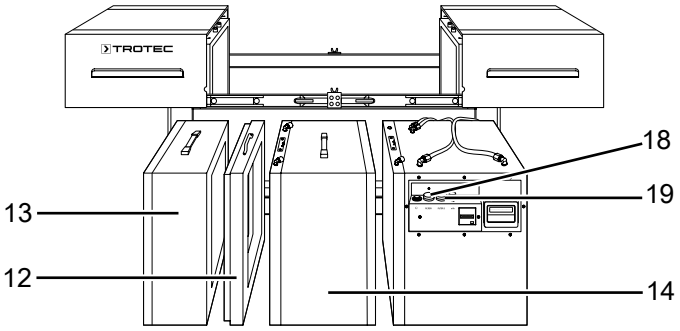

Telescooprails invetten

De telescooprails (10) van het deksel moeten na reiniging indien nodig weer worden ingevet.

Recycling

De verpakkingsmaterialen altijd milieubewust en volgens de geldende lokale recyclingvoorschriften recyclen.

Het symbool van een doorgestreepte vuilnisbak geeft aan dat dit apparaat en de evt. bijbehorende componenten aan het einde van de levensduur volgens de richtlijn voor afgedankte elektrische en elektronische apparaten (2012/19/EU) en nationale wetgeving niet mogen worden afgevoerd met het huishoudelijk afval.

Voor kosteloze retournering zijn er inzamelpunten voor oude elektrische en elektronische apparaten beschikbaar bij u in de buurt. De adressen kunt u opvragen bij uw gemeente.
Voor veel EU-landen kunt u zich via de website https://hub.trotec.com/?id=45090 informeren over andere retourmogelijkheden. Anders contact opnemen met een officiële, in uw land goedgekeurd recyclingbedrijf voor afgedankte apparaten.

Door het gescheiden inzamelen van oude elektrische en elektronische apparaten worden recycling, materiaalhergebruik, resp. andere vormen van hergebruik van oude apparaten mogelijke gemaakt. Ook worden zo negatieve gevolgen bij het recyclen van de mogelijk in de apparaten opgenomen gevaarlijke stoffen voor het milieu en voor de menselijke gezondheid voorkomen.

Technische bijlage

Technische gegevens

Parameter	Waarde
Model	**TAC 6500**
Artikelnummer	1.580.000.135
Luchthoeveelheid max.	5700 m^3/uur
Aanbevolen luchthoeveelheid voor stofklasse H Ruimtegrootte Bij filteroppervlak H13	3000 m^3/uur 200 m^3 26 m^2
Stofklasse (volgens EN 60335-2-69)	Stofklasse H (doorlaatgraad ≤ 0,005%) voor stoffen met werkplekgrenswaarden ≤ 0,1 mg/m^3, kankerverwekkende gevaarlijke stoffen volgens GefStoffV § 11, TRGS 905, resp. 906, geschikt voor goedkeuring voor asbestsanering volgens TRGS 519
Motorvermogen	1400 W
Netaansluiting	1/N/PE ~ 230 V / 50-60 Hz
Nominale stroom	5,5 A
Aansluitkabel	CEE 7/7, 2,5 m kabellengte Rubberkabel (H05RR-F) lengte = 2,5 m
Luchttransportslangaansluiting aanzuig-/uitblaaszijde	450 mm
Geluidsniveau (afstand 1 m)	68 dB(A)
Afmetingen (lengte x breedte x hoogte)	1252 x 790 x 1026 mm
Gewicht	131 kg

Aanbeveling voor toepassingsspecifieke filtercombinaties en betreffende geschiktheid voor ruimtegrootten			
		Geschikt voor ruimten tot [1]	
Toepassingsgebieden	Filtercombinatie	m^3	m^2
Grof stof [2] (≤ 3 LV/uur[6])	G4	1400	560
Fijnstof [3] (≤ 3 LV/uur[6])	G4 + F7 tot en met F9	750	300
Zwevende stoffen [4] (≤ 3 LV/uur[6])	G4 + H13	200	80
Hygiënezones [5] (≤ 3 LV/uur[6])	G4 + H13	135	54

[1] Bij een aangenomen ruimtehoogte van 3 m; [2] Typische grof-stoftoepassingen: Zagen, vijlen; [3] Typische fijnstoftoepassingen: Saneringswerkzaamheden met mineraal- of glaswolhoudende materialen; [4] Typische zwevend-stoftoepassingen: Slijpen, asbest- resp. schimmelsanering, mineraalstof, etc., [5] H13 nageschakeld, [6] Luchtverversing per uur

Optionele uitrusting (op aanvraag)
Wielen met luchtbanden, zonder profiel
Bokrollen (in plaats van zwenkwielen)
Vorkheftrucksleuven

Capaciteitsgrafiek

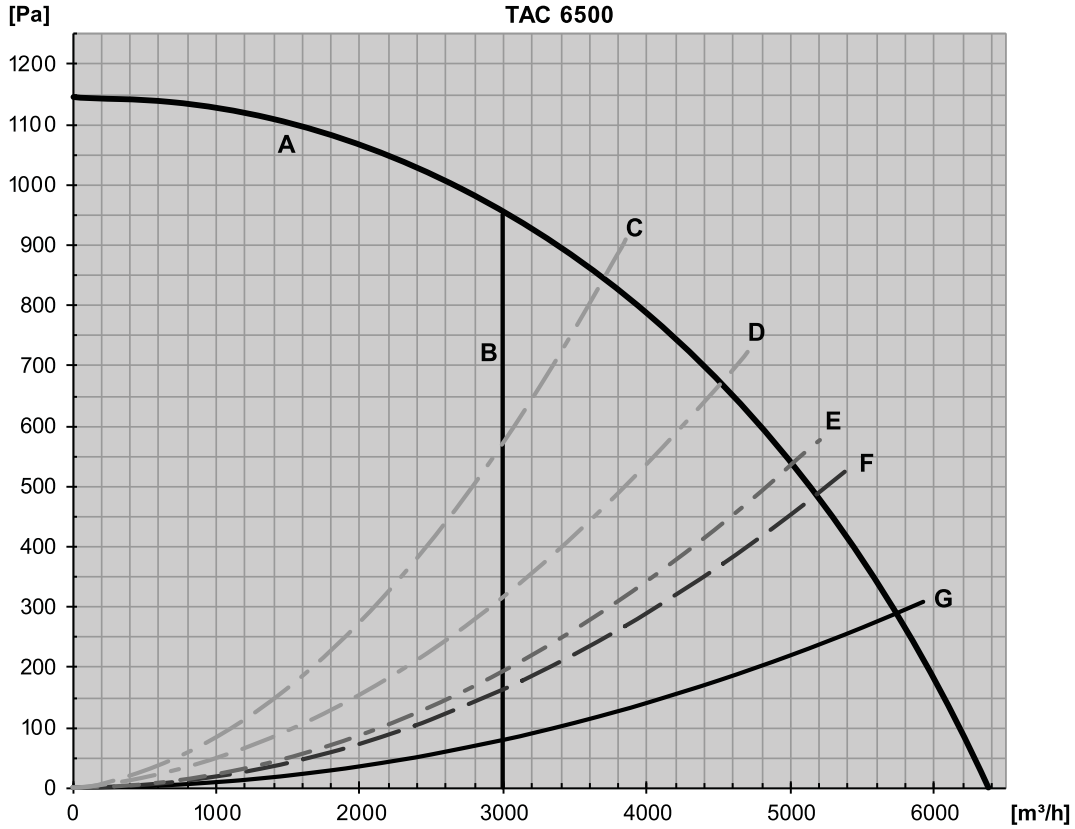

A	Ventilator
B	Aanbevolen luchthoeveelheid voor stofklasse H
C	Met filtercombinatie G4+H13 (goedkeuring voor stofklasse H) en luchttransportslang*
D	Met filtercombinatie G4+F7 en luchttransportslang*
E	Met filter G4 en luchttransportslang*
E	Met spuitnevelfilter en luchttransportslang*
F	Zonder filters, met luchttransportslang*
* Aangesloten op de drukzijde, standaardlengte 7,6 m, gelegd met een 90°-bochtstuk. **Bij gestrekt, bochtvrij leggen van de luchtslang zijn tot maximaal 25% hogere luchthoeveelheden mogelijk!**	

Totaaloverzicht

Info

De positienummers in de reserveonderdelen verschillen van de in de handleiding gebruikte positienummers van de onderdelen.

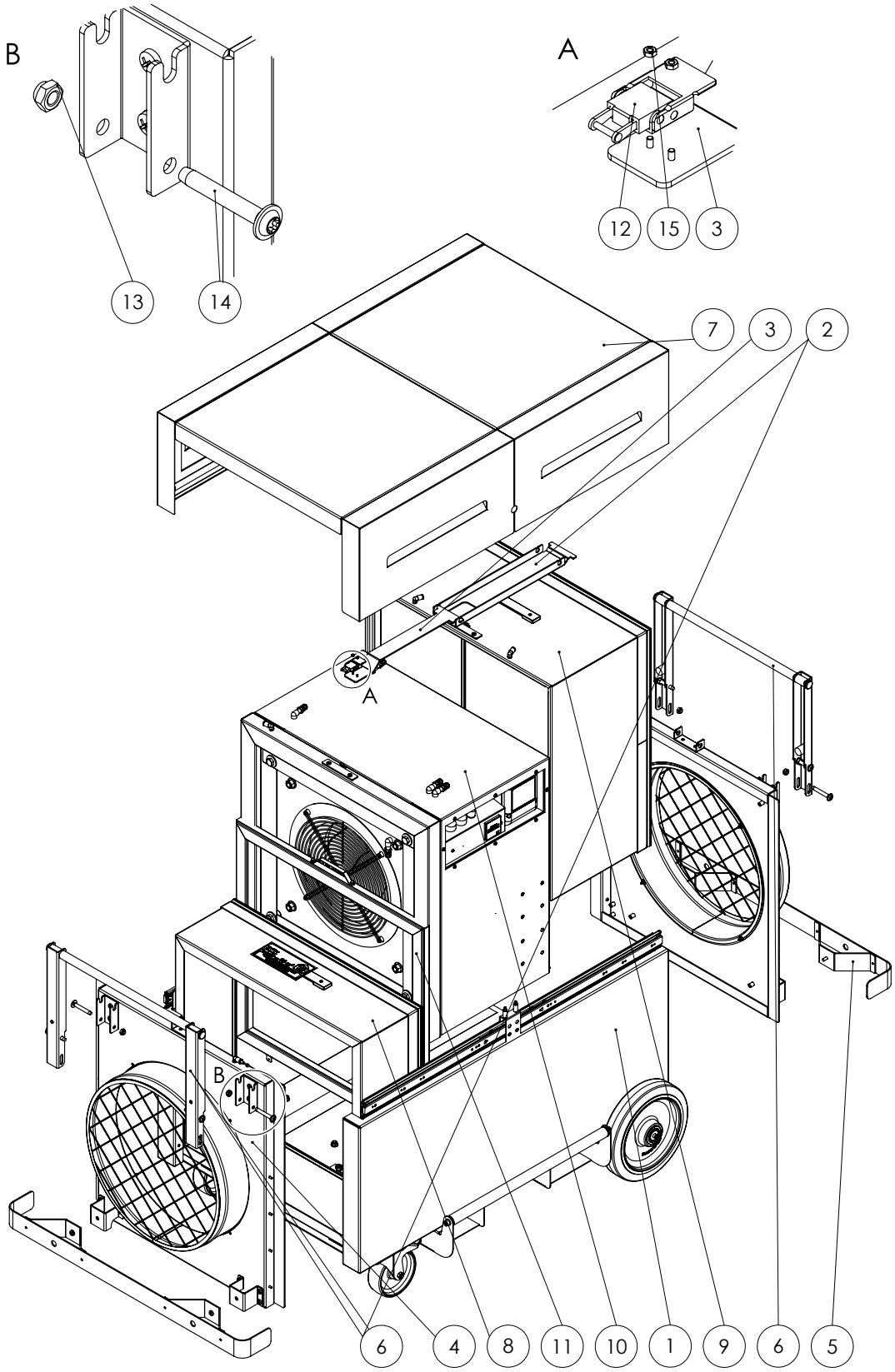

Nr.	Aanduiding	Artikelnummer	Nr.	Aanduiding	Artikelnummer
1	Basisbehuizing	ZAT0001634	9	HEPA	ZAT0001743
2	Spanarm	P10003329	10	Ventilator	ZAT0002605
3	Spanstang	P10003328	11	Spanelement	ZAT0002669
4	Luchtuitlaat	ZAT0001669	12	Veerspanelement	P10000615
5	Botsbescherming	ZAT0001696	13	Moer	P10000099
6	Frame	ZAT0001676	14	Bout	P10001594
7	Deksel	ZAT0001682	15	Moer	P10001121
8	Voorfilter	ZAT0001702			

Basisbehuizing

Info
De positienummers in de reserveonderdelen verschillen van de in de handleiding gebruikte positienummers van de onderdelen.

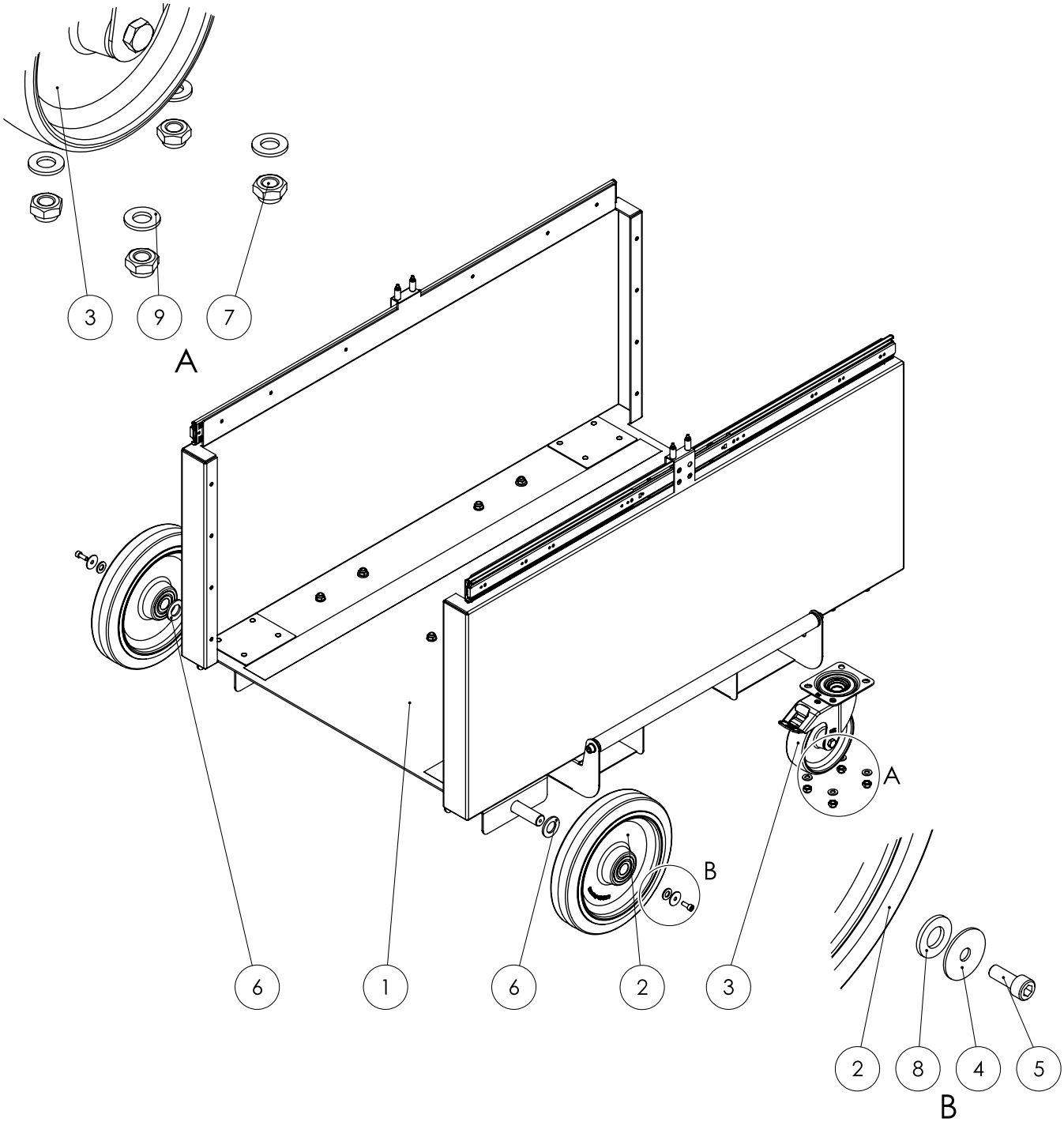

Nr.	Aanduiding	Artikelnummer	Nr.	Aanduiding	Artikelnummer
1	Bodemkuip	ZAT0001635	6	Ring	P10001612
2	Wiel	P10001535	7	Moer	P10000099
3	Wiel	P10001534	8	Ring	P10000306
4	Ring	P10001119	9	Ring	P10000016
5	Bout	P10001252			

Voorfilter

Info
De positienummers in de reserveonderdelen verschillen van de in de handleiding gebruikte positienummers van de onderdelen.

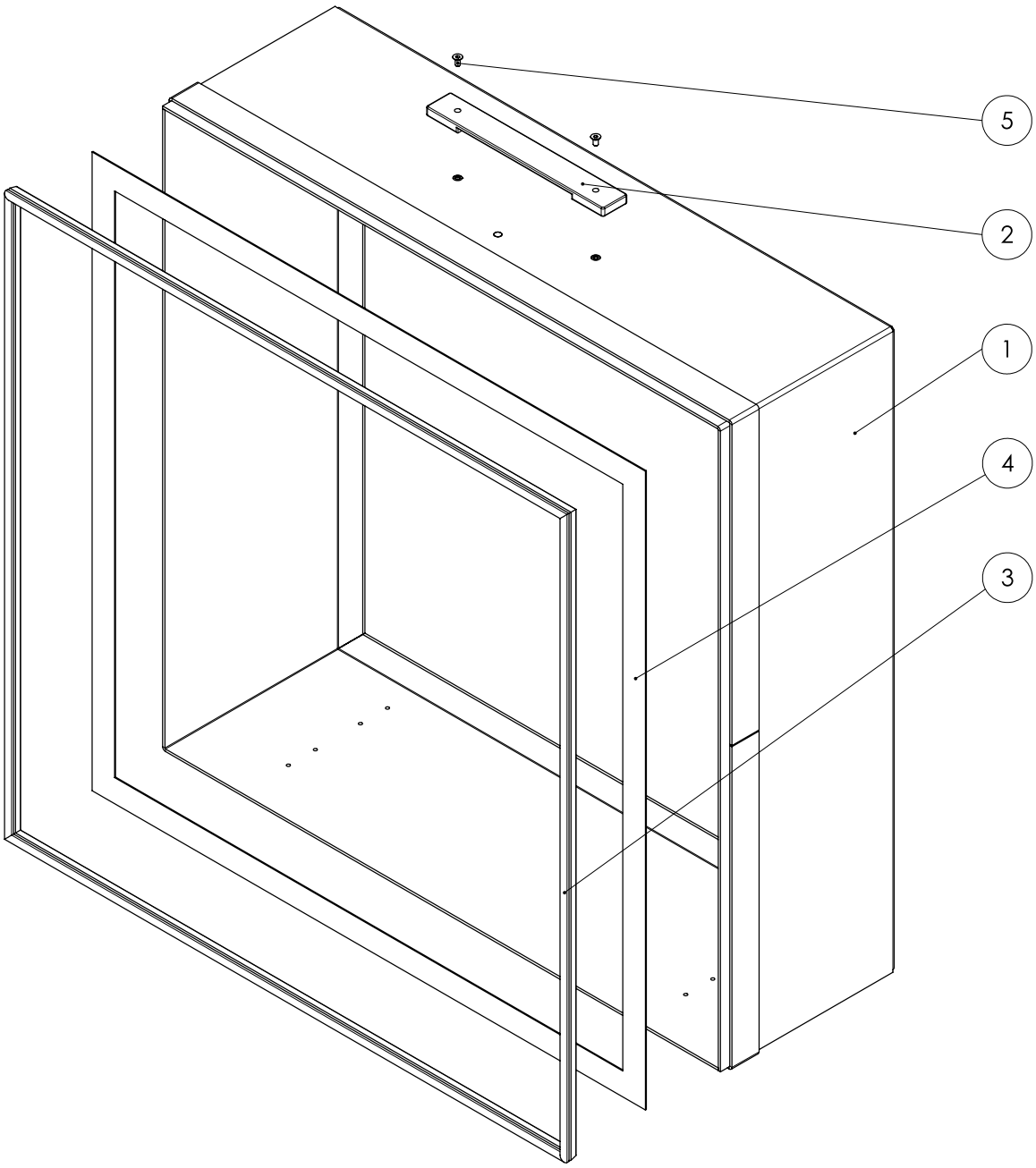

Nr.	Aanduiding	Artikelnummer	Nr.	Aanduiding	Artikelnummer
1	Voorfilter SBG	P10003735	4	Afdichtband	P10007992
2	Riem-greep	P10001543	5	Bout	P10000849
3	Afdichting	P10000290			

HEPA

Info
De positienummers in de reserveonderdelen verschillen van de in de handleiding gebruikte positienummers van de onderdelen.

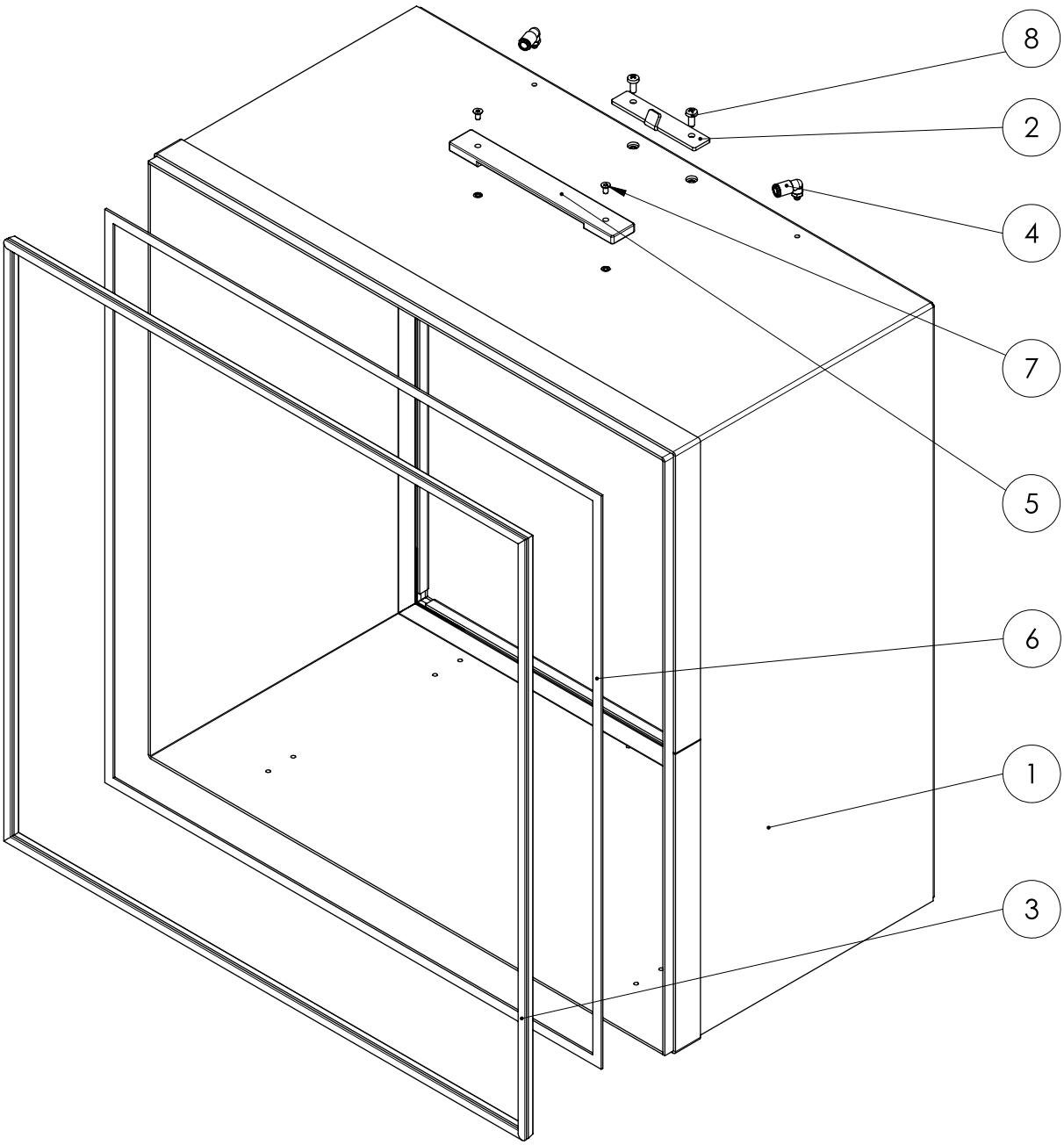

Nr.	Aanduiding	Artikelnummer	Nr.	Aanduiding	Artikelnummer
1	Frame HEPA SBG	P10003732	5	Riem-greep	P10001543
2	Inhaakplaat	P10003309	6	Afdichtband	P10000357
3	Afdichting	P10000290	7	Bout	P10000849
4	Haakse schroefkoppeling	P10001306	8	Bout	P10001196

Ventilator

Info

De positienummers in de reserveonderdelen verschillen van de in de handleiding gebruikte positienummers van de onderdelen.

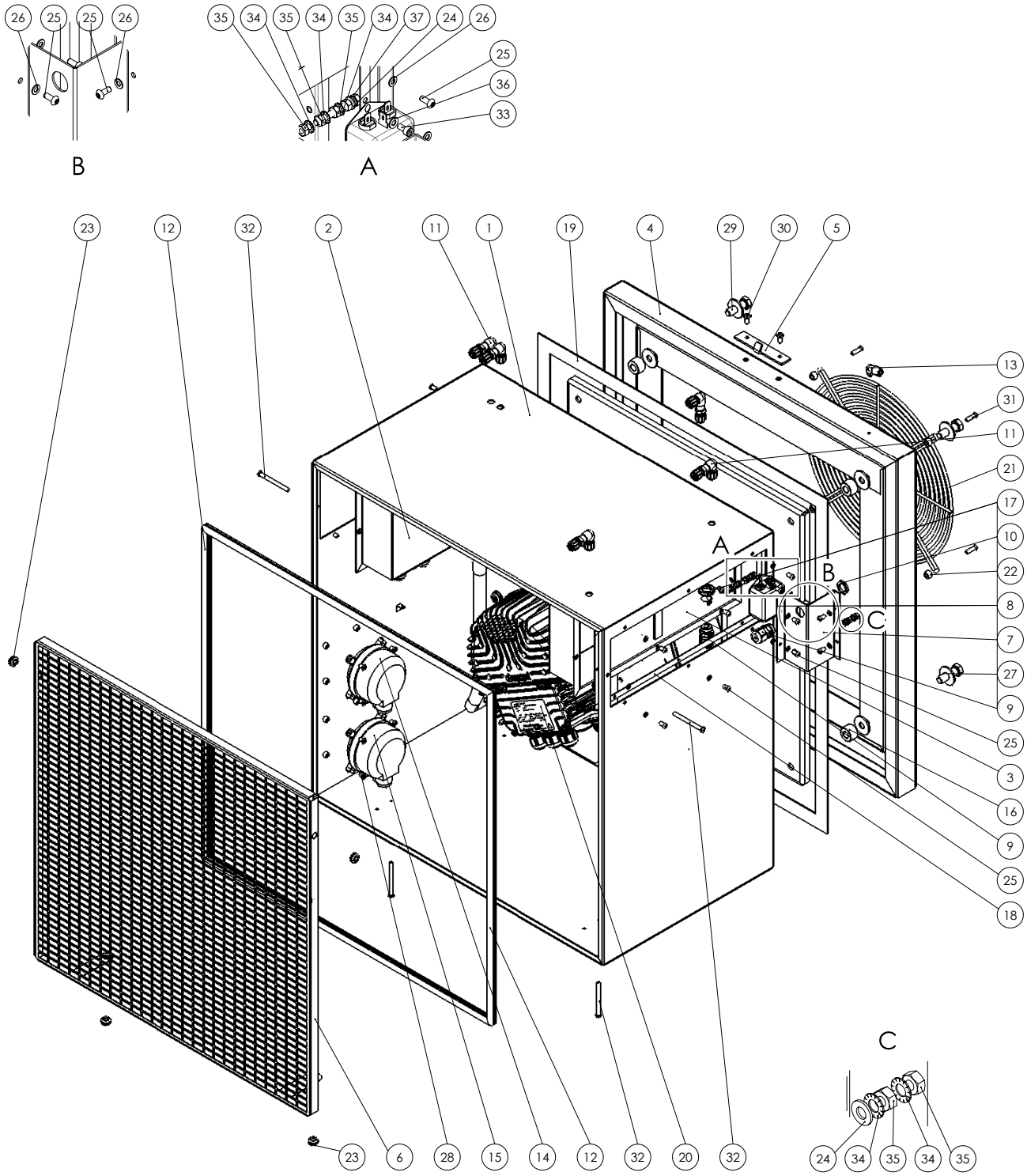

Nr.	Aanduiding	Artikelnummer	Nr.	Aanduiding	Artikelnummer
1	Behuizing ventilator SBG	P10003733	20	Ventilator	P1000 0596
2	Elektrobox	ZAT0001087	21	Beschermrooster	P10006720
3	Kabelbox SBG	P10008302	22	Afstandsbus	P10001110
4	Ventilatorframe	P10003734	23	Doorvoer	P10001417
5	Inhaakplaat	P10003309	24	Ring	P10001134
6	Ingrijpbescherming	P10007798	25	Bout	P10000782
7	Afdekking netfilter	P10008300	26	Ring	P10001310
8	Netfilter	P10001275	27	Ring	P10000490
9	Kabelwartel	P10007561	28	Bout	P10000322
10	Moer	P10003618	29	Bout	P10001461
11	Haakse-schotkoppeling	P10001550	30	Bout	P10001196
12	Afdichting	P10001855	31	Bout	P10001640
13	Haakse schroefkoppeling	P10001306	32	Bout	P10008232
14	Verschikdrukbewaking	P10001544	33	Bout	P10001129
15	Verschikdrukbewaking	P10001545	34	Ring	P10000404
16	Afstandsbus	P10001434	35	Moer	P10000006
17	Moer	P10007562	36	Ring	P10000038
18	Afdichtband	P10000357	37	Bout	P10001958
19	Afdichtband	P10007992			

Spanelement

Info
De positienummers in de reserveonderdelen verschillen van de in de handleiding gebruikte positienummers van de onderdelen.

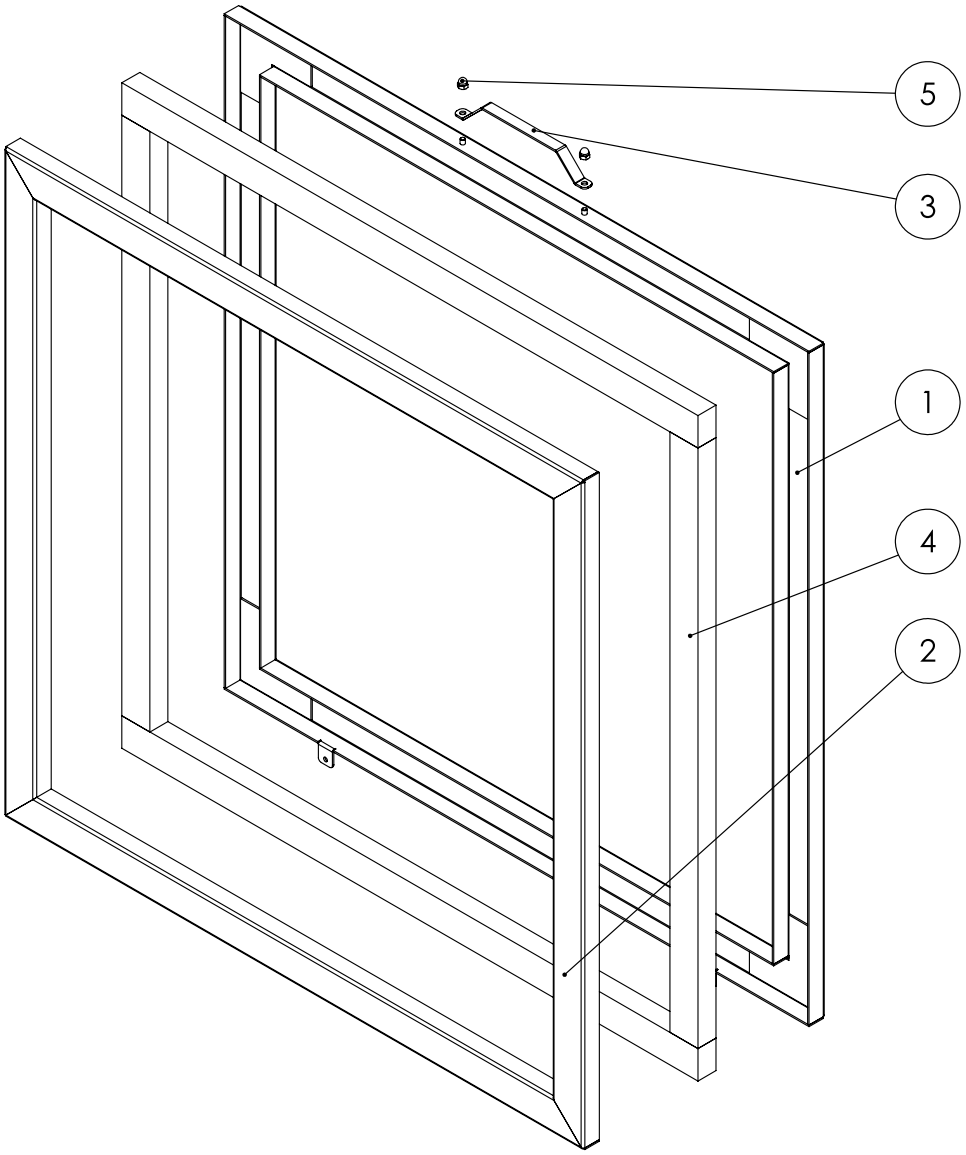

Nr.	Aanduiding	Artikelnummer	Nr.	Aanduiding	Artikelnummer
1	Spanframe	P10003736	4	Afdichting	P10001422
2	Spanframe	P10003755	5	Moer	P10000768
3	Greep	P10002158			

Deksel

Info
De positienummers in de reserveonderdelen verschillen van de in de handleiding gebruikte positienummers van de onderdelen.

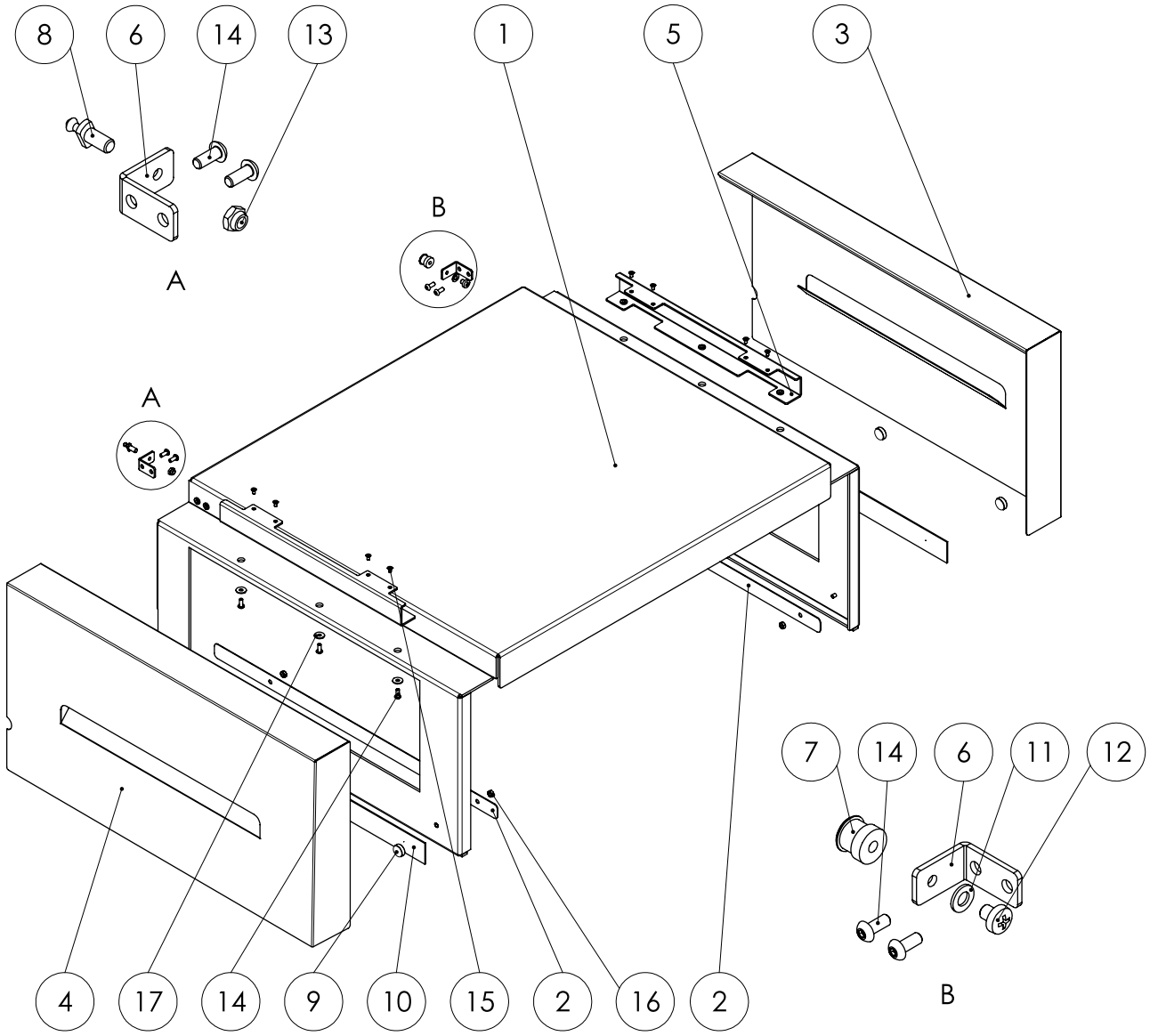

Nr.	Aanduiding	Artikelnummer	Nr.	Aanduiding	Artikelnummer
1	Deksel SBG	P10003739	10	Magneetband	P10001741
2	Versterkingsplaat	P10006757	11	Ring	P10000211
3	Blindlaat SBG	P10003737	12	Bout	P10001179
4	Blindlaat SBG	P10003314	13	Moer	P10000210
5	Klaphoekprofiel	P10003315	14	Bout	P10000782
6	Hoek	P10003316	15	Bout	P10000783
7	Afsluithuls	P10001243	16	Moer	P10000208
8	Sluittap	P10001244	17	Ring	P10000449
9	Magneet 15,0 x 5,0 mm	P10001547			

Elektrobox

Info

De positienummers in de reserveonderdelen verschillen van de in de handleiding gebruikte positienummers van de onderdelen.

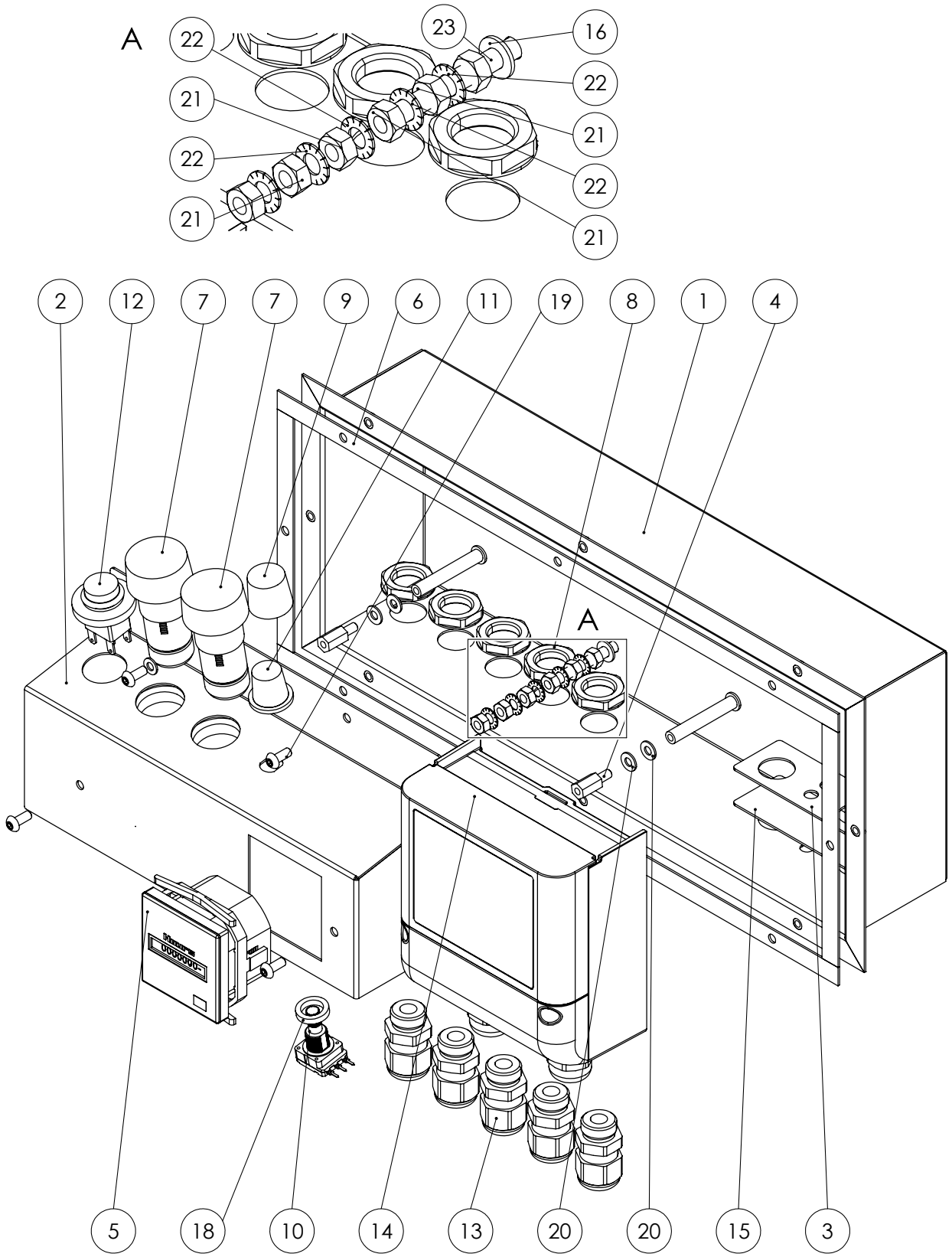

Nr.	Aanduiding	Artikelnummer	Nr.	Aanduiding	Artikelnummer
1	Elektrobox	P10006259	13	Kabelwartel	P10007561
2	Elek.-montageplaat	P10003305	14	Druksensor	P10006258
3	Afdichtplaat	P10006260	15	Afdichtband	P10000357
4	Afstandsbus	P10001555	16	Ring	P10001134
5	Bedrijfsurenteller	P10001137	17	Ring	P10001310
6	Afdichtband	P10000357	18	Afstandsbus	P10000364
7	Signaallamp	P10002353	19	Bout	P10000782
8	Moer	P10007562	20	Ring	P10000038
9	Dop	P10001249	21	Moer	P10000006
10	Potentiometer	P10001751	22	Ring	P10000404
11	Draaiknop	P10001250	23	Bout	P10001958
12	Schakelaar	P10001376			

Luchtuitlaat

Info
De positienummers in de reserveonderdelen verschillen van de in de handleiding gebruikte positienummers van de onderdelen.

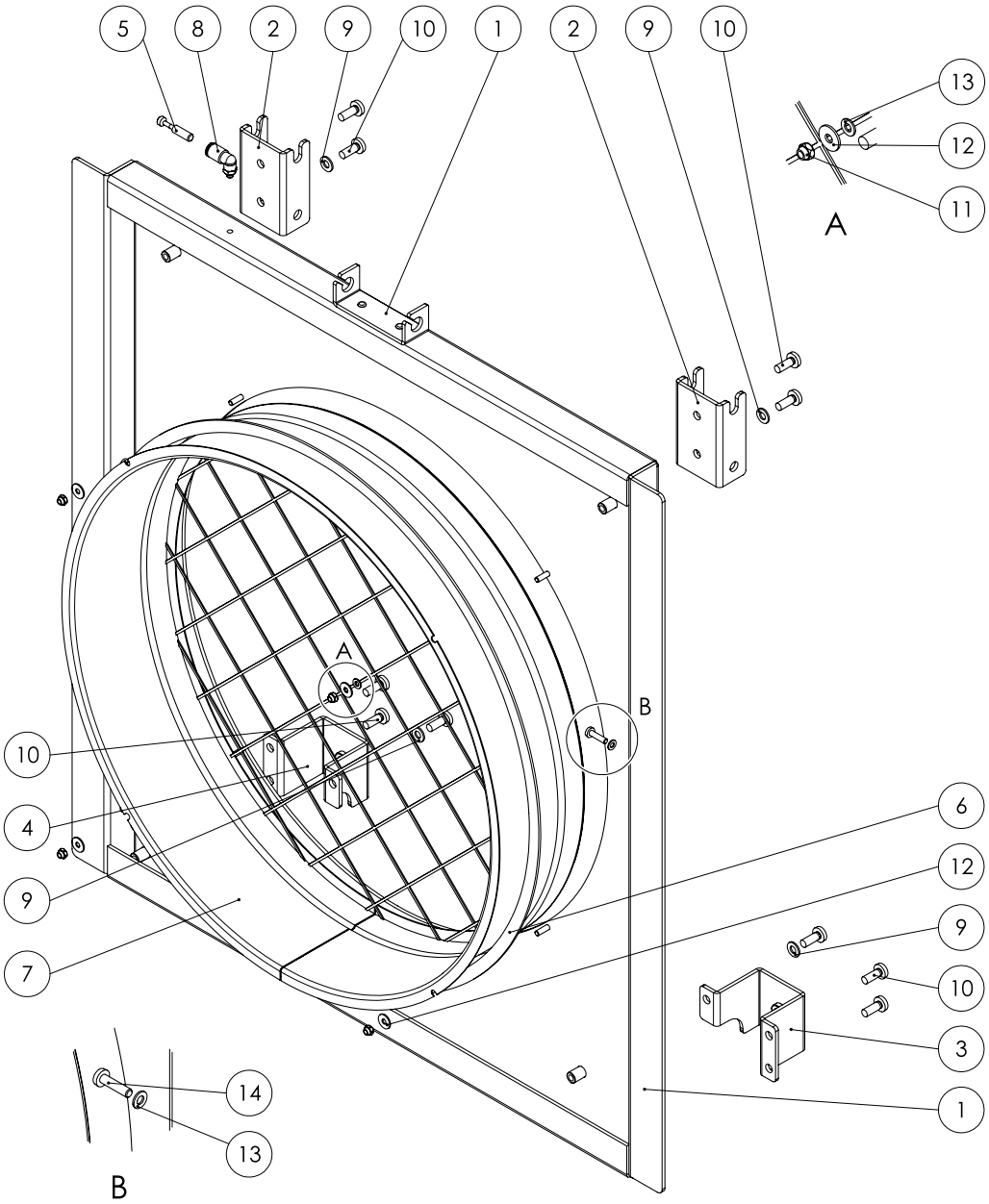

Nr.	Aanduiding	Artikelnummer	Nr.	Aanduiding	Artikelnummer
1	Kopplaat	P10003731	8	Haakse schroefkoppeling	P10001306
2	Frame houder	P10003319	9	Ring	P10001133
3	Bumpers houders	P10003320	10	Bout	P10001200
4	Bumpers houders	P10003321	11	Moer	P10000013
5	Sluitstop 5 mm	P10001646	12	Ring	P10000449
6	Afdichtband	P10000357	13	Ring	P10001310
7	Kraag DN 450	P10000656	14	Bout	P10001960

Frame

Info
De positienummers in de reserveonderdelen verschillen van de in de handleiding gebruikte positienummers van de onderdelen.

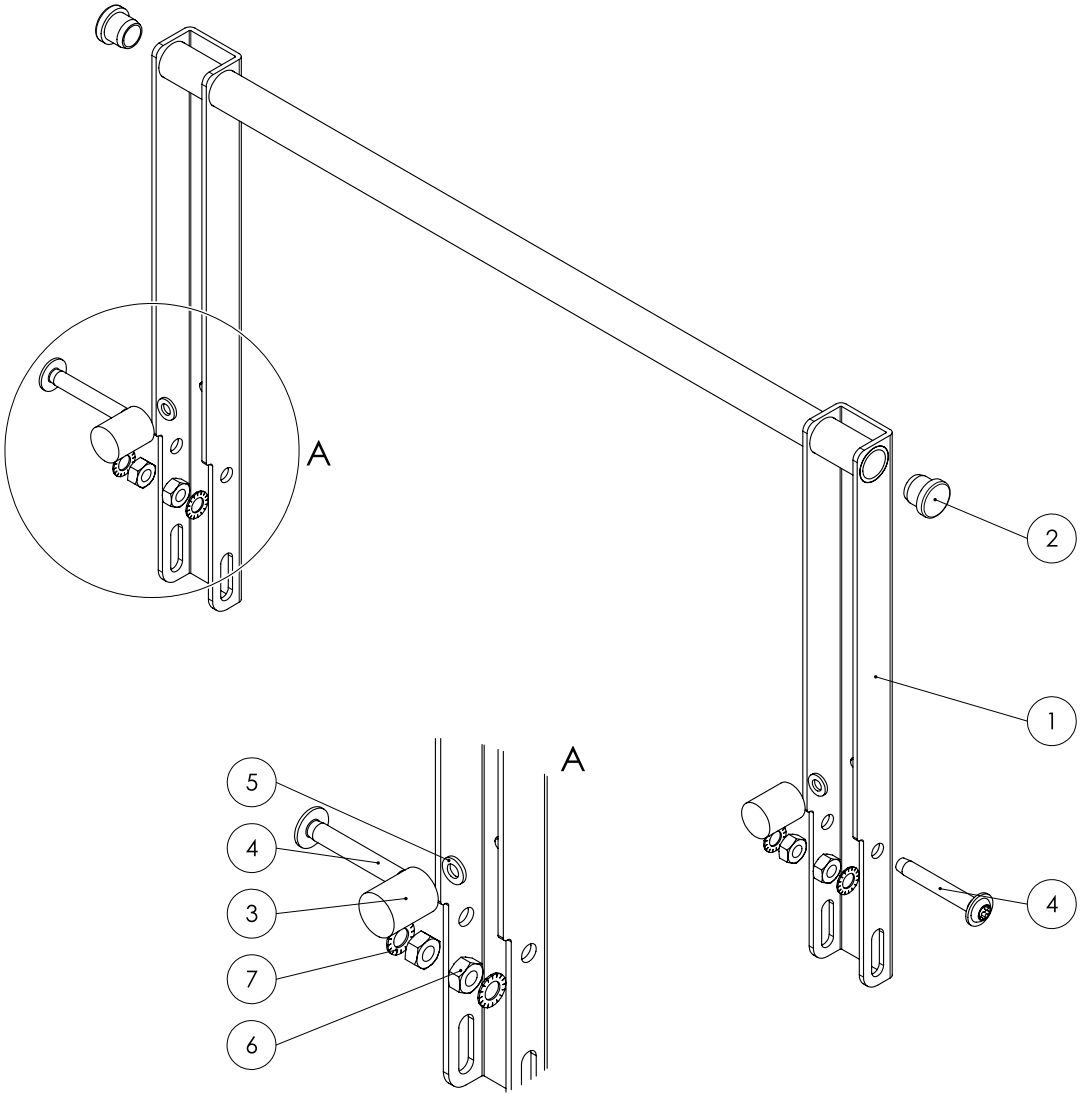

Nr.	Aanduiding	Artikelnummer	Nr.	Aanduiding	Artikelnummer
1	Frame	P10003729	5	Ring	P10000019
2	Lamellenplug	P10002041	6	Moer	P10001188
3	Rubberbuffer	P10001546	7	Ring	P10001111
4	Bout	P10001594			

Botsbescherming

Info
De positienummers in de reserveonderdelen verschillen van de in de handleiding gebruikte positienummers van de onderdelen.

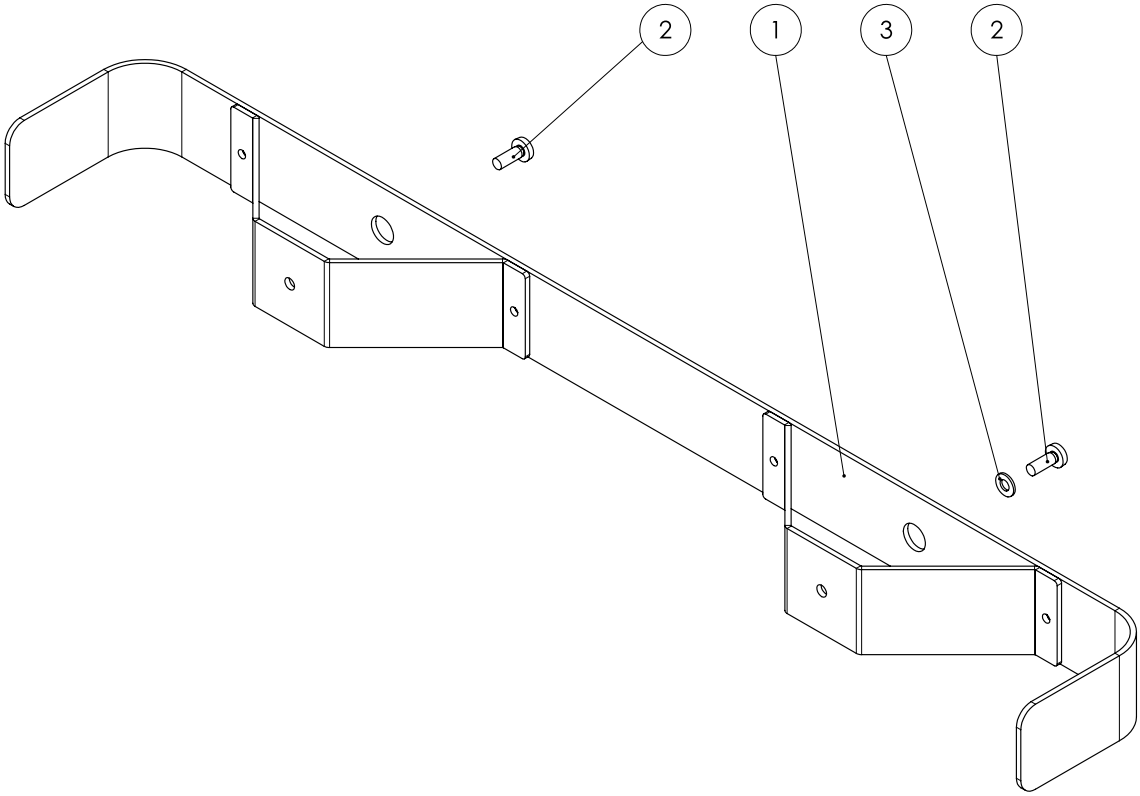

Nr.	Aanduiding	Artikelnummer	Nr.	Aanduiding	Artikelnummer
1	Bumper		3	Ring	
2	Bout				

Elektrische schema's

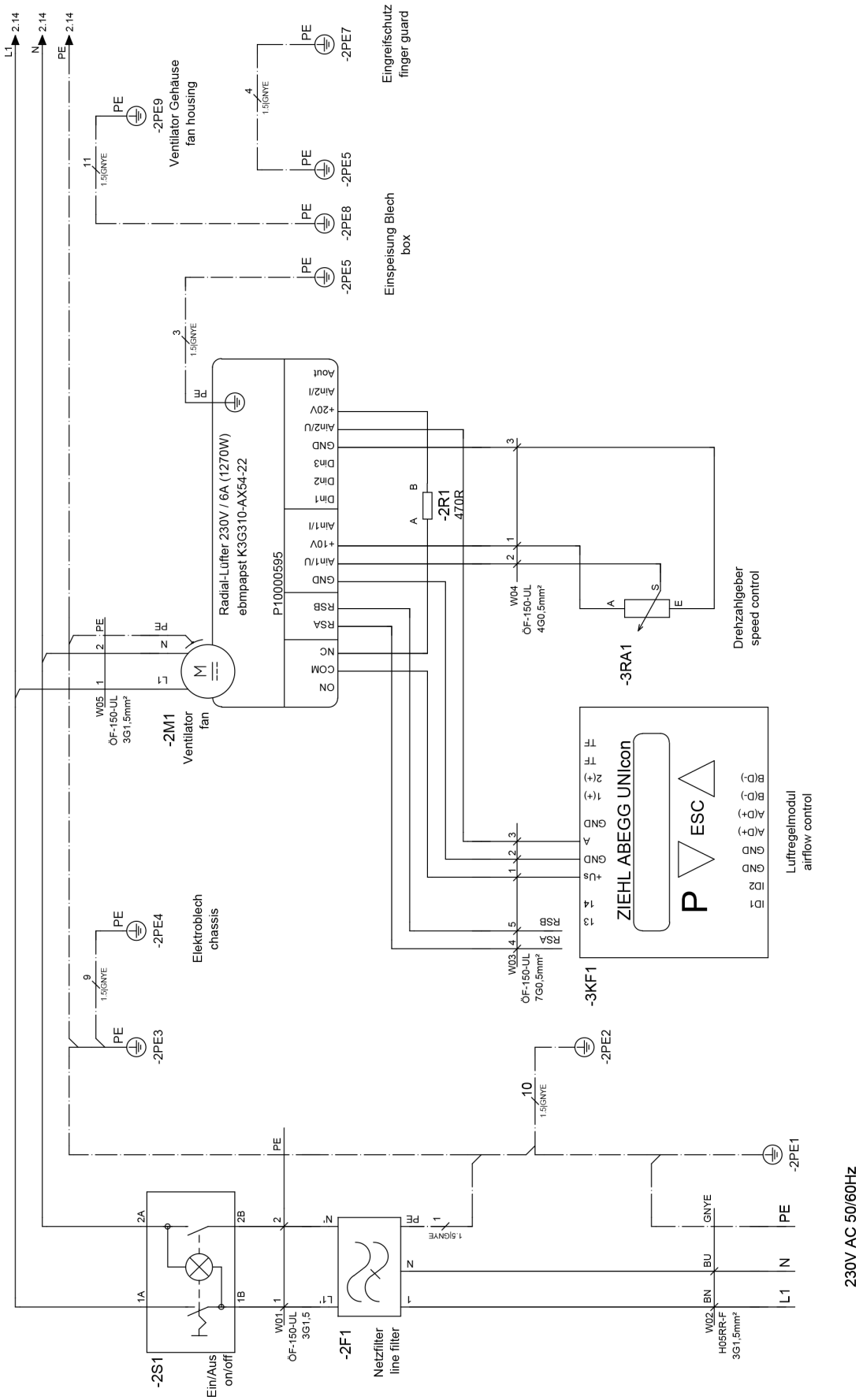

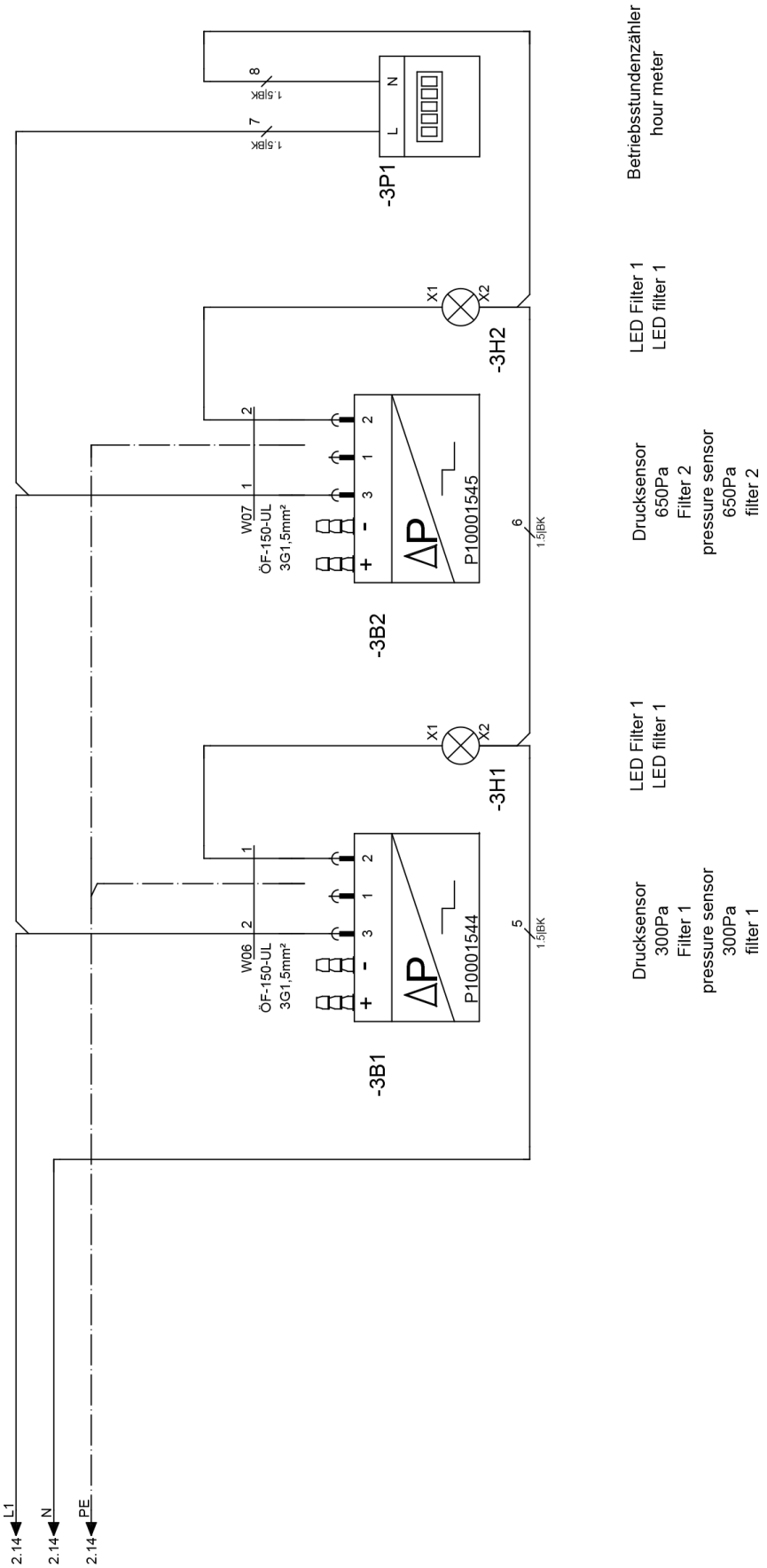
Betriebsstundenzähler
hour meter
LED Filter 1
LED filter 1
Drucksensor
650Pa
Filter 2
pressure sensor
650Pa
filter 2
LED Filter 1
LED filter 1
Drucksensor
300Pa
Filter 1
pressure sensor
300Pa
filter 1
-3P1
-3H2
-3B2
-3H1
-3B1
P10001545
P10001544
W07
ÖF-150-UL
3G1,5mm²
W06
ÖF-150-UL
3G1,5mm²
1,5BK
1,5BK
1,5BK
1,5BK
L1
N
PE
2.14
2.14
2.14

EU-conformiteitsverklaring (vertaling van het origineel)

Vertaling van de originele conformiteitsverklaring in het kader van de EG-Machinerichtlijn 2006/42/EG, bijlage II deel 1 paragraaf A

Wij, Trotec GmbH verklaren onder eigen verantwoordelijkheid, dat het hierna aangeduide product is ontwikkeld, geconstrueerd en geproduceerd in overeenstemming met van toepassing zijnde bepalingen van de EG-Machinerichtlijn in de versie 2006/42/EG.

Productmodel / product:	TAC 6500
Producttype:	luchtreiniger
Bouwjaar vanaf:	2024

Het product voldoet bovendien aan alle van toepassing zijnde bepalingen uit de volgende richtlijnen/ verordeningen:

- 2011/65/EU
- 2014/30/EU

Toegepaste geharmoniseerde normen:

- EN ISO 12100:2010
- EN ISO 13849-1:2015
- EN ISO 13857:2019
- EN ISO 14118:2018
- EN 55011:2016
- EN 55011:2016/A1:2017
- EN 55011:2016/A11:2020
- EN 60204-1:2018
- EN 60335-1:2012
- EN 60335-1:2012/AC:2014
- EN 60335-1:2012/A11:2014
- EN 60335-1:2012/A13:2017
- EN 60335-1:2012/A15:2021
- EN 60335-2-65:2003
- EN 60335-2-65:2003/A11:2012

Toegepaste nationale normen en technische specificaties:

- EN 55011:2016/A2:2012
- EN 60335-1:2012/A16:2023
- EN 60335-2-65:2003/A1:2008
- EN 60335-2-65:2003/A12:2022
- EN 60335-2-65:2003/A2:2022
- EN 60335-2-65:2003/C1:2004
- EN 62233:2008

Samensteller en naam van gevolmachtigde voor de technische documentatie:

Trotec GmbH
Grebbener Straße 7, D-52525 Heinsberg
Telefoon: +49 2452 962-400
E-mail: info@trotec.de

Plaats en datum van opstelling:
Heinsberg, 17.11.2024

Joachim Ludwig, bedrijfsleider

Trotec GmbH

Grebbener Str. 7
52525 Heinsberg
Germany
+49 2452 962-0
+49 2452 962-200

online@trotec.com
www.trotec.com

TAC 6500

NO

OVERSETTELSE AV DEN ORIGINALE DRIFTSVEILEDNINGEN
LUFTRENSER

TROTEC

TRT-BA-TAC6500-TC25TTRT10022-006-NO

Innholdsfortegnelse

Merknader angående bruk av denne veiledningen..... 2

Sikkerhet..... 2

Informasjon om apparatet..... 4

Transport og lagring..... 5

Montering og igangsetting..... 6

Betjening..... 9

Tilbehør som kan etterbestilles 10

Feil og forstyrrelser 10

Vedlikehold 10

Deponering..... 11

Teknisk vedlegg..... 12

EUs samsvarserklæring (oversettelse av originalen) 30

Merknader angående bruk av denne veiledningen

Symboler

Fare
Signalordet betegner en fare med høy risikograd som fører til dødsfall eller alvorlige personskader hvis den ikke unngås.

Advarsel
Signalordet betegner en fare med middels risikograd som kan føre til dødsfall eller alvorlige personskader hvis den ikke unngås.

Advarsel mot elektrisk spenning
Dette symbolet viser til at det er fare for personers liv og helse forbundet med elektrisk spenning.

Forsiktig
Signalordet betegner en fare med lav risikograd som kan føre til lette eller middels personskader hvis den ikke unngås.

Instruks
Signalordet viser til viktig informasjon (f.eks. materielle skader), men ikke farer.

Info
Henvisninger med dette symbolet hjelper deg å utføre oppgavene dine på en rask og sikker måte.

Følg bruksanvisningen
Henvisninger med dette symbolet betyr at du må ta hensyn til veiledningen.

Du kan laste ned den aktuelle versjonen av bruksanvisningen med følgende lenke:

TAC 6500

https://hub.trotec.com/?id=42771

Sikkerhet

Les nøye igjennom denne anvisningen før igangsetting/ bruk av apparatet og oppbevar anvisningen i umiddelbar nærhet av stedet der apparatet brukes.

Advarsel
Les alle sikkerhetsinstrukser og anvisninger.
Dersom sikkerhetsanvisninger og anvisninger ikke overholdes, kan dette medføre elektrisk støt, brann og/ eller alvorlige skader.
Ta vare på alle sikkerhetsanvisninger og anvisninger for fremtidig bruk.
Dette apparatet kan benyttes av barn fra og med 8 år, samt personer med innskrenkede fysiske, sensoriske eller mentale evner eller manglende erfaring og kunnskap. Forutsetningen er at de er under oppsikt eller har fått opplæring i sikker bruk av apparatet og farene som kan oppstå ved bruk.
Barn skal ikke leke med apparatet. Rengjøring og vedlikehold skal ikke utføres av barn uten tilsyn.

- Ikke bruk apparatet i eksplosjonsfarlige rom eller områder og still det ikke opp i slike omgivelser.
- Ikke bruk apparatet i aggressiv atmosfære.
- Plasser apparatet oppreist og stabilt på et vannrett underlag.
- La apparatet tørke etter fuktig rengjøring. Ikke benytt apparatet når det er vått.
- Apparatet må ikke brukes eller betjenes med fuktige eller våte hender.
- Ikke utsett apparatet for direkte vannstråling.
- Stikk aldri gjenstander eller legemsdeler inn i apparatet.
- Ikke dekk apparatet til under drift.
- Ikke sitt på apparatet.
- Apparatet er ikke et leketøy. Hold barn og husdyr unna.
- Kontroller apparatet, tilbehør og tilkoblede deler for mulige skader før hver bruk. Ikke benytt defekte apparater eller deler.

- Påse at alle elektriske ledninger som befinner seg utenfor apparatet, er beskyttet mot skader (f.eks. fra dyr). Ikke bruk apparatet dersom strømledninger eller støpselet er skadet!
- Strømtilkoblingen må stemme overens med opplysningene i det tekniske vedlegget.
- Sett nettstøpselet inn i en forskriftsmessig jordet stikkontakt.
- Velg skjøteledening for strømledningen under hensyn til de tekniske spesifikasjonene. Skjøteledningen må vikles helt ut. Unngå elektrisk overbelastning.
- Hold i støpselet, ikke ledningen, når du kobler apparatet fra strømnettet. Husk å koble apparatet fra strømnettet før du utfører vedlikehold, pleie eller reparasjoner.
- Slå av apparatet og trekk støpselet ut av strømuttaket når du ikke bruker apparatet.
- Ikke bruk apparatet dersom du oppdager skader på stikkontakt og kabler.
  Hvis strømledningen til dette apparatet blir skadet, må den skiftes ut av produsenten eller dennes kundeservice eller en lignende kvalifisert person for å unngå farer.
  Defekte strømledninger kan utgjøre en alvorlig helsefare!
- Ved oppstilling av apparatet må man ta hensyn til minimumsavstandene til vegger og gjenstander samt lager- og driftsbetingelsene iht. det tekniske vedlegget.
- Påse at både luftinntak og luftutløp er fri.
- Påse at det ikke befinner seg løse gjenstander eller smuss i umiddelbar nærhet av luftinntak og luftutløp.
- Ikke fjern noen sikkerhetsmerker, klistremerker eller etiketter fra apparatet. Hold alle sikkerhetsmerker, klistremerker og etiketter i lesbar stand.
- Påse at inntakssiden alltid er fri for smuss og løse gjenstander.
- Kast utskiftede filtre på riktig måte, spesielt etter filtrering av helseskadelige stoffer.
- Bruk aldri apparatet som oppbevaringsplass eller trinn.

Riktig bruk

Bruk apparatet utelukkende til rensing av atmosfærisk luft fra ikke-ledende og ikke-brennbare støvpartikler, tåke eller svevestøv, ved bruk av passende filterklasser og i samsvar med de tekniske spesifikasjonene.

Apparatet er beregnet for bruk i kommersielle områder.

Annen bruk enn riktig bruk, regnes som feil bruk.

Sannsynlig og forutsigbar feil bruk

- Ikke still apparatet på vått eller oversvømt underlag.
- Ikke legg gjenstander, som f.eks. klær, på apparatet.
- Ikke bruk apparatet utendørs.
- Ikke bruk apparatet til å suge opp damp eller væsker.
- Ikke foreta byggetekniske endringer eller på- eller ombygging av apparatet på egen hånd.

Personalkvalifikasjoner

Personene som bruker dette apparatet, må:

- Krever grunnleggende kunnskap om sikker håndtering av elektrisk utstyr.
- ha lest og forstått veiledningen, spesielt kapittelet om sikkerhet.

Elektrikere

Utdannete elektrikere må kunne lese og forstå kretsskjemaer, ta i bruk, vedlikeholde og reparere elektriske maskiner, legge kabler i koblings-/styringsskap, sikre funksjonsdyktigheten til elektriske komponenter og oppdage mulige farer ved håndtering av elektriske og elektroniske systemer.

Opplærte personer

Opplærte personer har fått opplæring av operatøren om oppgaver overført til denne og mulige farer ved feil adferd. Disse personene kan betjene, transportere og utføre enkle vedlikeholdsoppgaver (rengjøre huset, rengjøre viften) på apparatet.

Apparatet må overvåkes av opplært personale.

Restfarer

Advarsel mot elektrisk spenning
Arbeid på de elektriske komponentene må kun utføres av et autorisert fagfirma!

Advarsel mot elektrisk spenning
Før alt arbeid på apparatet må man trekke støpselet ut av strømuttaket!
Ikke ta på støpselet med fuktige eller våte hender.
Hold alltid i støpselet når du trekker ut kontakten.

Forsiktig
Fare for personskader på grunn av gjenstander som virvles opp!
Før apparatet slås på må det sørges for at det ikke er noen løse deler (klesplagg, hår osv.) i nærheten av luftinntaket og -utløpet!

Instruks
Ta hensyn til overspenningsvernet.
Apparatet er utstyrt med et overspenningsvern. Når den elektriske sikkerheten kontrolleres, må det tas hensyn til at kontrollspenningen må reduseres til 250 V.

Instruks
Ikke bruk apparatet uten at luftfilteret er satt inn ved luftinntaket!
Uten luftfilter blir apparatet svært skittent innvendig. Dermed kan ytelsen reduseres, og apparatet bli skadet.

Instruks
Ved rengjøring av apparatet må det ikke brukes sterke rengjørings-, skure- eller løsningsmidler.

Adferd i nødstilfeller

1. Slå av apparatet.
2. Koble apparatet fra strømnettet ved å trekke støpselet ut av stikkontakten. Hold i støpselet og ikke i kabelen.
3. Et defekt apparat må ikke kobles til strømuttak.

Informasjon om apparatet

Beskrivelse av apparatet

Luftrensere brukes til å filtrere inneluften. På byggeplasser og saneringsområder kan det oppstå høye støvkonsentrasjoner, ikke bare ved bruk av vinkelsliper eller stråle-, løfte- og rivingsarbeider, men også når man blander tørr mørtel eller lim til fliser.

Luftrenserne i TAC-serien brukes – avhengig av hvilket filter som brukes – til å fjerne asbest, byggavfall, kvarts, mel- og trestøv, samt muggsporer, malingspartikler og mineralfibre i luften som kan oppstå ved ovennevnte arbeider.

Dette støvet må støvsuges så nær opprinnelsesstedet som mulig for å redusere forurensningen av luften til et minimum. Avhengig av filterkvaliteten som brukes, kan apparatet brukes til å fange opp kvartsholdig mineralstøv, trestøv, blyholdig støv, kunstige mineralfibre eller høytemperaturfibre.

Luftrenseren har en sensorbasert Flowmatic-kontroll for automatisk opprettholdelse av forhåndsvalgt luftmengde.

Den kan også brukes til å opprettholde undertrykk ved sanering av mugg og asbest. For andre farlige stoffer gjelder ytterligere krav. Følg derfor de relevante tekniske reglene for farlige stoffer (TRGS) eller landspesifikke forskrifter.

Apparatet er egnet til å:

- å skape undertrykk i et rom, f.eks. i rom med høy forurensningsgrad
- å rense luften i arbeidsområder med sirkulasjonsluft, f.eks. innendørs byggeplasser, verksteder osv.
- å skape overtrykk i et rom, f.eks. renrom
- tilføre filtrert frisk luft

Apparatet er bygget opp på følgende måte:

- hus med stablehjelp
- justerbar vifte for lufttransport
- filterovervåking for luftstrøm

Apparatet kan utstyres med forskjellige filtre. Det gir brukeren muligheten til å konfigurere både filterkvalitetene og filterkjedens oppsett avhengig av bruksområde. Filterne må velges ut fra bruksområdet.

Apparatet er godkjent for asbestfjerning i henhold til TRGS 519, støvklasse H.

Info
Filteret er ikke del av leveringsinnholdet!
Velg filteret som passer til ditt bruksområde fra vårt filtersortiment. Sett inn de valgte filtrene før første gangs bruk.

Presentasjon av apparatet

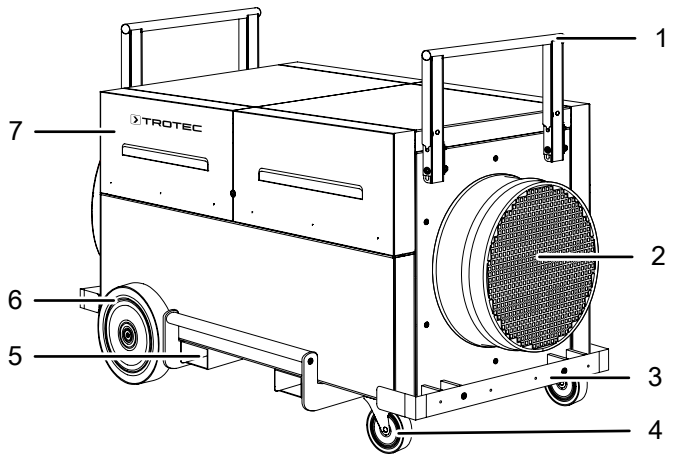

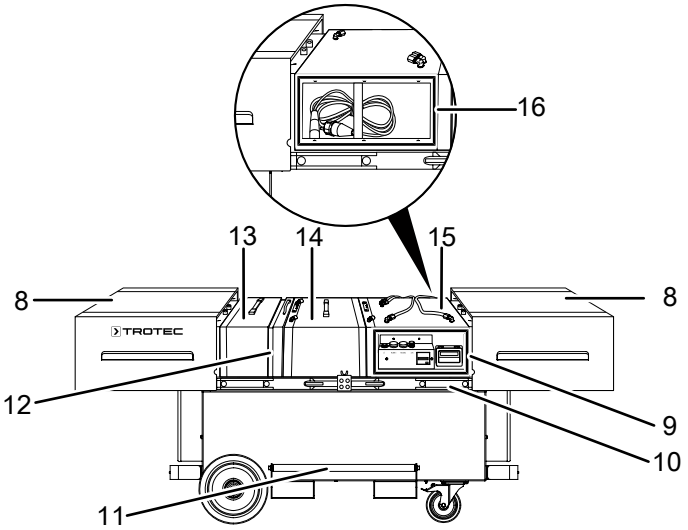

Nr.	Betegnelse
1	Stable-/skyvebøyle
2	Luftinntaksåpning med slange-/rørkobling
3	Støtbeskyttelse
4	Styrehjul med brems som (gummiert, farger ikke av)
5	Gaffeltrucklomme
6	Hjul (gummiert, farger ikke av)
7	Klaffdeksel
8	Skyvedeksel
9	Kontrollpanel
10	Teleskopskinne
11	Løftehåndtak
12	Spennramme
13	Forfilterboks
14	Hovedfilterboks
15	Vifteboks
16	Kabelrom

Transport og lagring

Instruks

Hvis apparatet lagres eller transporteres feil, kan det bli skadet.
Ta hensyn til informasjonen om transport og lagring av apparatet.

Transport

Ta hensyn til følgende instrukser **før** hver transport:

- Apparatet er slått av.
- Apparatet er koblet fra strømnettet og støpselet er trukket ut.

Ta hensyn til følgende informasjoner **etter** hver transport:

- Apparatet er plassert stående og sikkert.

Lagring

Når apparatet ikke er i bruk, må følgende lagerbetingelser overholdes:

- Lagre apparatet slik at det er beskyttet mot frost og varme.
- Oppbevar apparatet stående på et sted som er beskyttet mot støv og direkte sollys.
- Bruk ev. et trekk som beskytter mot at støv trenger inn i apparatet.

Montering og igangsetting

Leveringsomfang

- 1 x apparat
- 1 x anvisning

Pakk ut apparatet

Advarsel
Det er kvelningsfare for barn på grunn av emballasjematerialet! Hold emballasjefolier og deler borte fra barn. Det er livsfare for kvelning.

1. Åpne kartongen og ta ut apparatet.
2. Fjern emballasjen helt fra apparatet.
3. Vikle strømledningen helt ut. Forsikre deg om at strømledningen ikke er skadet. Sørg for at du ikke påfører den skader når du vikler den ut.

Montering

Skyvedeksel

For å åpne skyvedekselet (8) gjør du følgende:

1. Trekk stabelbøylene (1) oppover og vipp dem rundt.
2. Trekk skyvedekselet (8) raskt utover og skyv det til det stopper.

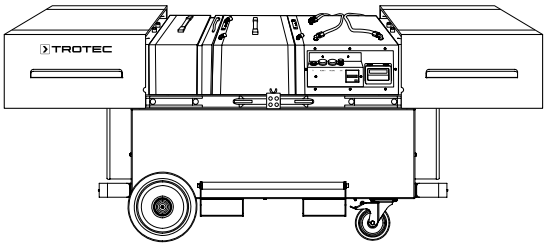

For å lukke skyvedekselet (8) gjør du følgende:

1. Skyv skyvedekselet (8) sammen til det klikker på plass.
2. Sett stabelbøylene (1) oppreist, og lås dem fast.

Klaffdeksel

For å åpne klaffdekslene (7) svinger du dem oppover til de holdes fast av magnetene.
For å lukke klaffdekslene følger du fremgangsmåten i omvendt rekkefølge.

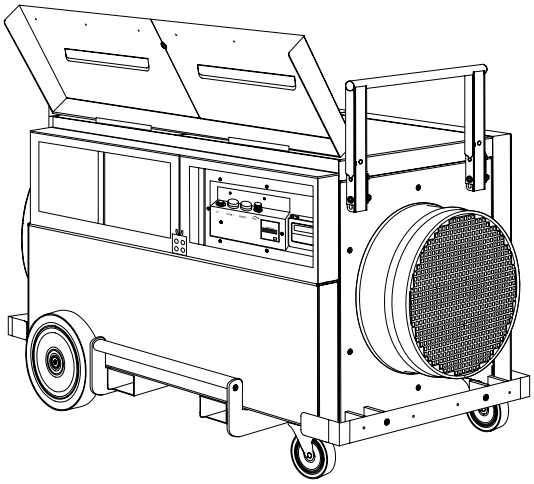

Sette inn filteret

Info
Filteret er ikke del av leveringsinnholdet!
Velg filteret som passer til ditt bruksområde fra vårt filtersortiment. Sett inn de valgte filtrene før første gangs bruk.

Før idriftsettelse må filterkjeden på apparatet konfigureres i henhold til ønsket bruksområde. Det er to filterbokser tilgjengelig for dette formålet.

1. Åpne skyvedekselet (8).
2. Trekk spennrammen (12) oppover og ut.
3. Ta ut flere bokser fra apparatet etter behov.

Instruks
Ved alle filtermonteringer må du passe på at gjennomstrømningsretningen er riktig i henhold til retningen til luftstrømmen (luftstrømningsretning: bakfra og fremover)!
Merk at hovedfilteret er låst fast i bunnen av huset. Låsen befinner seg under spennrammen (12) og forfilteret (13).

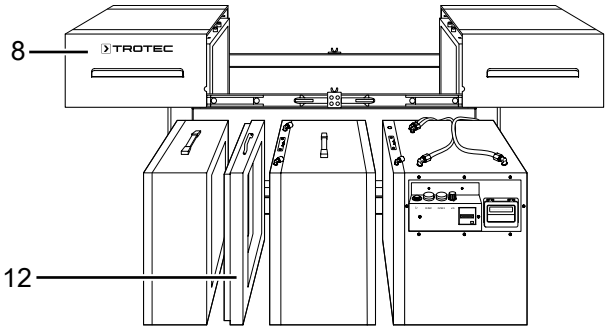

Konfigurasjon

TAC-serien har Vario-Shift-funksjonen. Det betyr at filterelementene kan plasseres variabelt og i henhold til forskriftene for alle bruksområder.

- **Byggeplasskonfigurasjon** med separering av svevestøv i henhold til DIN EN 60335-2-69 til støvklasse H. Det er viktig å understreke at disse applikasjonene hovedsakelig fokuserer på filtrering av helseskadelige, og i noen tilfeller kreftfremkallende, støvpartikler. For å sikre at det ikke kommer ufiltrert luft ut av apparatet ved støvsuging av slikt støv, også i tilfelle lekkasjer, må hele filterkjeden drives under undertrykk. Det vil si at **viften må plasseres etter hovedfilteret!** Begge må strammes med spennelementene på apparatet, slik at HEPA-filteret ikke kommer i kontakt med forurenset luft på utløpssiden under hele driftstiden, og risikoen for lekkasjer minimeres!

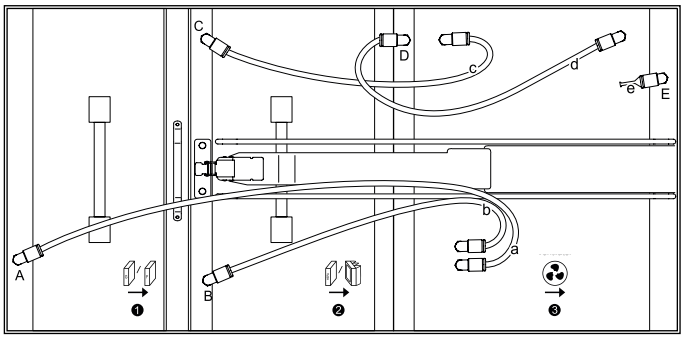

- **Renromskonfigurasjon** med separering av svevestøv i henhold til DIN EN 1822-1:1998 opp til filterklasse H14 (ved betydelig redusert luftmengde er også filtre med høyere separeringsgrad mulig); her føres vanligvis luft fra et forurenset område til et rent område, f.eks. som friskluftilførsel. Gjeldende forskrifter krever imidlertid som regel at den filtrerte luften kun må komme i kontakt med en ren luftledning/-kanal som drives med overtrykk. Derfor må **viften plasseres foran hovedfilteret**! Også her må disse elementene spennes fast på samme måte som ved byggekonfigurasjonen!

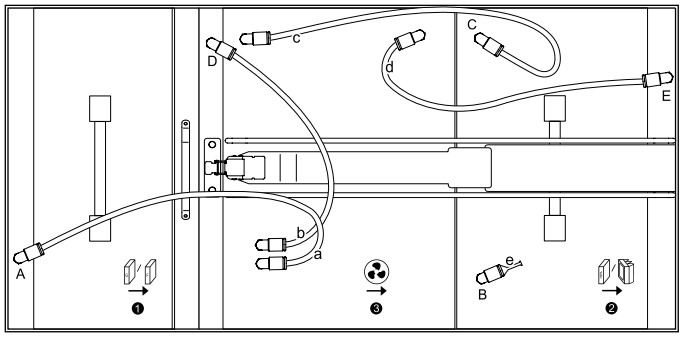

- **Generell konfigurasjon** for rensing av luft fra grovt støv og finstøv i henhold til DIN EN 779 til filterklasse F9; disse bruksområdene krever ingen spesiell plassering av viften. For å gjøre det enklere å skifte filter, anbefales det å montere og feste **viften som det siste elementet**.

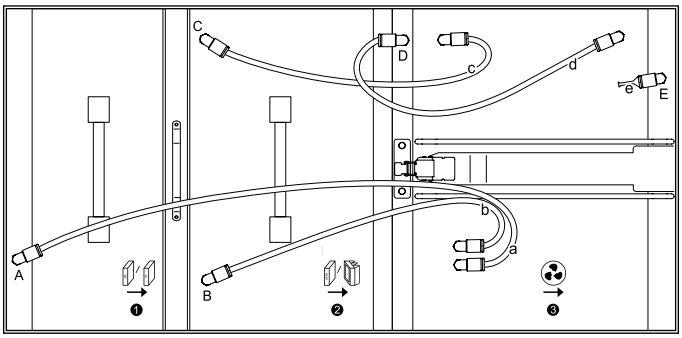

Instruks

Ved de enkelte konfigurasjonene er det viktig å passe på at luftslangene (merket a, b, c, d) og blindpluggen (23) kobles til målepunktene i henhold til boksens oppsett (forfilter = 1 + hovedfilter = 2 + vifte = 3) (merket A, B, C, D, E). Ellers vil filterovervåkingen ikke fungere!

Eksempel:

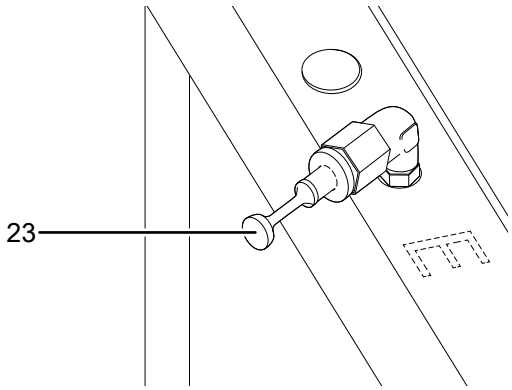

Igangsetting

Ta hensyn til minimumsavstanden til vegger og gjenstander iht. kapittelet Teknisk vedlegg når du stiller opp apparatet.

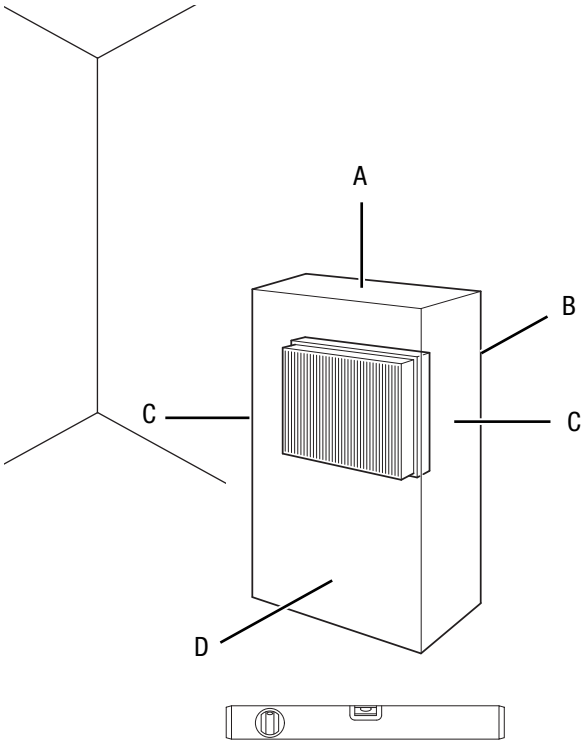

- Før apparatet tas i bruk igjen, må tilstanden på nettledningen kontrolleres. Hvis du er i tvil om ledningen er i god stand, må du ta kontakt med kundeservice.
- Plasser apparatet oppreist og stabilt på et vannrett underlag.
- Unngå snublesteder når strømledningen legges hhv. andre strømledninger, særlig hvis apparatet plasseres midt i rommet. Bruk kabelbroer.
- Forsikre deg om at skjøteledningene er rullet helt ut eller inn.
- Plasser apparatet i nærheten av kilden for luftforurensningen.
- Overhold tilstrekkelig avstand til varmekilder når apparatet stilles opp.
- Pass på at gardiner og andre gjenstander ikke forhindrer luftstrømmen.
- Påse at både luftinntak og luftutløp er fri.

Plassering av apparatet i rommet der luften skal renses

- Når du plasserer apparatet, må du passe på at det står sentralt i rommet der luften skal renses. Alternativt kan du plassere apparatet i nærheten av kilden for luftforurensningen.
- Før bruk må du forsikre deg om at filtrene er installert i apparatet som tiltenkt.
- Apparatet fungerer i sirkulasjonsmodus, dvs. at den forurensede luften kommer inn i luftrenseren gjennom luftinntaket og blåses ut ren gjennom luftutløpet.

Rense luften i avstengt område vha. omluftdrift:

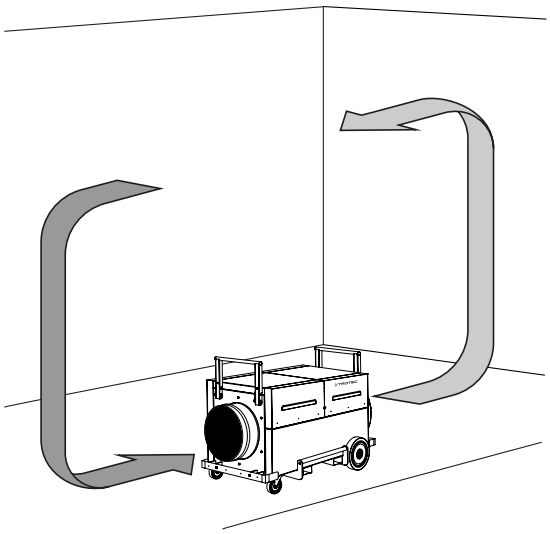

Plassering av apparatet utenfor rommet der luften skal renses

Apparatet kan enten kobles til omluftddrift eller gjennomstrømningsdrift.

- I sirkulasjonsmodus føres luften som skal renses, gjennom en slange fra rommet til luftinntaksåpningen på apparatet. Den rensede luften føres tilbake inn i rommet via en annen slange fra luftutløpsåpningen.
- I gjennomstrømmingsmodus føres luften som skal renses, gjennom en slange fra rommet til luftinntaksåpningen på apparatet. Dette holder rommet i et lett undertrykk. Ren frisk luft strømmer inn fra utsiden.

Installasjonsalternativer for opprettholdelse av undertrykk:

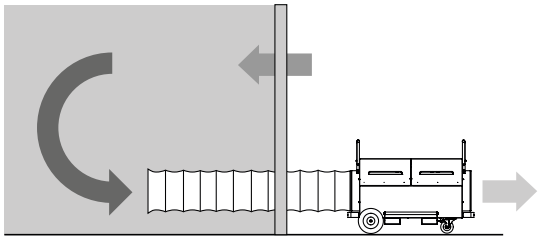

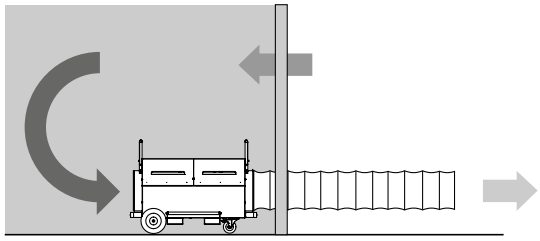

Ved tilkobling av slanger må følgende tas i betraktning:

- Rørledninger og slanger må være konstruert for det tilgjengelige statiske presset fra viftene. De skal legges så rett og utstrukket som mulig. Det kan kobles en 7,6 m luftslange til henholdsvis luftinntaksåpningen og luftutløpsåpningen på apparatet.
- Luftinntaks- og luftutløpsåpningen må plasseres minst 1 m fra hverandre.

Koble til nettledningen

- Koble stikkontakten til en forskriftsmessig sikret stikkontakt.

Betjening

Kontrollelementer

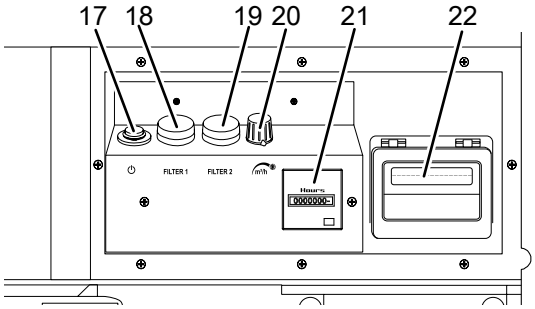

Nr.	Betegnelse	Betydning
17	*På/Av*-knapp	Slå apparatet på eller av
18	Varsellampe *Filter 1*	Indikator for nødvendig skift av grovfilter eller finfilter
19	Varsellampe *Filter 2*	Indikator for nødvendig utskifting av HEPA-filter eller lommefilter
20	*Luftmengdeknott*	Stille inn ønsket luftmengde
21	Driftstimeteller	Indikator for antall driftstimer
22	Flowmatic med display	Visning av luftmengde (volumstrøm)

Slå på apparatet

1. Sørg for at luftinntaksåpningen og luftutløpsåpningen ikke er tildekket.
2. Drei *luftmengdeknotten* (20) mot klokken til laveste nivå.
3. Trykk på knappen *På/Av* (17).
   ⇨ Knappen *På/Av* (17) lyser.

Stille inn luftmengde

Med den trinnløse *luftmengdeknotten* (20) kan du justere viftehastigheten og dermed luftmengden som pumpes ut av apparatet.

Ta ut av drift

Advarsel mot elektrisk spenning
Ikke ta på støpselet med fuktige eller våte hender.

- Slå av apparatet.
- Koble apparatet fra strømnettet ved å trekke støpselet ut av stikkontakten. Hold i støpselet og ikke i kabelen.

Tilbehør som kan etterbestilles

Advarsel
Bruk kun tilbehør og ekstrautstyr som er oppgitt i denne veiledningen.
Bruk av annet bruksverktøy eller tilbehør enn det som er anbefalt i veiledningen, kan innebære fare for personskader.

Betegnelse	Artikkelnummer
G4 Z-linjefilter / ISO Coarse 75 %	7 160 000 454
F7 plisséfilter-kassett / ISO ePM10 75 %	7 160 000 476
F7 lommefilter / ISO ePM10 75 %	7 160 000 477
H13 HEPA-filter med godkjenning for støvklasse H	7 160 000 478
G3 spraytåkefilter / ISO Coarse 30 %	7 160 000 479
Aktivt kull	7 165 006 500
Lufttransportslange Tronect SP-T, Lengde 7,6 m	6 100 001 214

Feil og forstyrrelser

Apparatet ble kontrollert flere ganger under produksjonen for å teste at det fungerer feilfritt. Hvis det likevel skulle oppstå funksjonsfeil, må du kontrollere apparatet som følger:

Apparatet starter ikke:

- Kontroller strømtilkoblingen.
- Kontroller strømledningen og støpselet for å se om de er skadet.
- Kontroller strømsikringen på stedet.
- Vent i 10 minutter før du starter apparatet på nytt. Hvis apparatet ikke starter, bør du la en fagkyndig bedrift for kjøle- og klimateknikk eller Trotec gjennomføre en elektrisk kontroll.

Apparatet avgir støy eller vibrasjoner:

- Kontroller at apparatet er plassert stående og står støtt.

Apparatet blir veldig varmt, det er støyende og taper effekt:

- Kontroller om luftinntaket og luftfilteret er tilsmusset. Fjern utvendig smuss.

Apparatet avgir en ubehagelig lukt:

- Det kan være røyk, f.eks. kraftig tobakksrøyk, lukter eller forurensninger, i luften. Luft rommet.

Hvis apparatet ditt ikke fungerer feilfritt etter kontrollen:

Kontakt produsentens kundeservice. Om nødvendig leverer du apparatet til reparasjon hos en autorisert elektroforretning eller til produsenten.

Vedlikehold

Arbeidsoppgaver før vedlikeholdet begynner

Advarsel mot elektrisk spenning
Ikke ta på støpselet med fuktige eller våte hender.

- Slå av apparatet.
- Koble apparatet fra strømnettet ved å trekke støpselet ut av stikkontakten. Hold i støpselet og ikke i kabelen.

Advarsel mot elektrisk spenning
Oppgaver som krever at apparatet åpnes, skal kun utføres av et autorisert fagverksted eller av produsenten.

Instruks
Ta hensyn til overspenningsvernet.
Apparatet er utstyrt med et overspenningsvern. Når den elektriske sikkerheten kontrolleres, må det tas hensyn til at kontrollspenningen må reduseres til 250 V.

Rengjøre apparathuset

Rengjør apparathuset med en fuktig, myk og lofri klut. Påse at det ikke trenger inn væske i apparathuset. Påse at ingen elektriske komponenter kommer i kontakt med fuktighet. Ikke bruk aggressive rengjøringsmidler som for eksempel spray, løsemiddel, alkoholholdige rengjøringsmidler eller skuremidler for å fukte kluten.

Visuell kontroll av apparatets indre deler for smuss

1. Fjern luftfilteret.
2. Lys inn i apparatets åpninger med en lommelykt.
3. Kontroller om apparatets indre deler er tilsmusset.
4. Hvis du ser et tykt støvlag, så rengjør apparatet innvendig med en støvsuger.

5. Sett inn luftfilteret igjen.

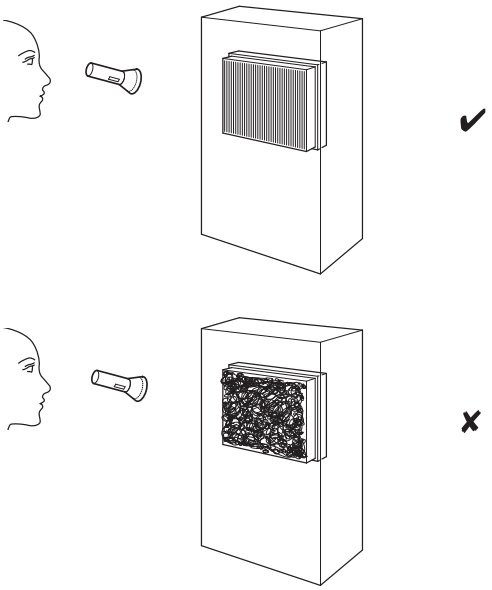

Filterbytte

Filterne må skiftes ut når varsellampen Filter 1 (18) eller Filter 2 (19) lyser under drift og det høres et akustisk signal.

1. Trekk luftslangen A av målepunktet.
2. Trekk spennrammen (12) oppover og ut.
3. Trekk forfilterboksen (13) oppover ut av apparatet og ta ut filtrene fra boksen.
4. Løsne om nødvendig også spennen og spennspaken på filterboksene.
5. Trekk luftslangene B og C av målepunktet.
6. Flytt hovedfilterboksen (14) litt til siden.
7. Trekk hovedfilterboksen (14) oppover ut av apparatet og ta ut filtrene fra boksen.
8. Gjør dette i motsatt rekkefølge ved montering av filterboksene.

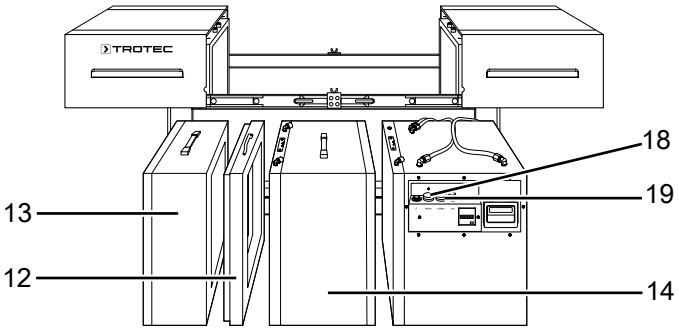

Smøring av teleskopskinner

Teleskopskinnene (10) på lokkene må smøres etter rengjøring eller etter behov.

Deponering

Kvitt deg med emballasjen på en miljøvennlig måte og følg gjeldende lover og regler.

Symbolet med en søppelbøtte med kryss over indikerer at dette apparatet og eventuelle tilhørende komponenter ikke må kastes sammen med husholdningsavfall etter endt levetid i henhold til direktivet om avfall fra elektrisk og elektronisk utstyr (2012/19/EU) og nasjonal lovgivning.

I nærheten finner du steder der du kan levere inn brukte elektroapparater og elektroniske produkter. Du finner adressene hos din by- eller kommuneadministrasjon. Du finner informasjon om returalternativer i flere EU-land på nettstedet https://hub.trotec.com/?id=45090. Ellers kan du ta kontakt med en gjenbruksstasjon som er offisielt godkjent i ditt land.

Elektro- og elektroniske produkter samles inn separat til gjenbruk, delvis gjenbruk eller andre former for resirkulering av brukte apparater. Dette bidrar til å forhindre negative miljøkonsekvenser eller helseskader som kan oppstå ved kassering av eventuelt farlige stoffer i apparatene.

Teknisk vedlegg

Tekniske spesifikasjoner

Parameter	Verdi
Modell	**TAC 6500**
Artikkelnummer	1 580 000 135
Luftmengde maks.	5700 m^3/t
Anbefalt luftmengde for støvklasse H Romstørrelse ved filterflate H13	3000 m^3/t 200 m^3 26 m^2
Støvklasse (iht. DIN 60335-2-69)	Støvklasse H (transmisjon ≤ 0,005 %) for stoffer med arbeidsplass-grenseverdier ≤ 0,1 mg/m^3, kreftfremkallende farestoffer iht. GefStoffV §11, TRGS 905 hhv. 906, kan godkjennes for asbestsanering iht. TRGS 519
Motoreffekt	1400 W
Strømtilkobling	1/N/PE ~ 230 V / 50-60 Hz
Nominell strøm	5,5 A
Tilkoblingskabel	CEE 7/7, 2,5 m kabellengde Gummiledning (H05RR-F) Lengde = 2,5 m
Lufttransportslangekobling Innsugnings-/ utblåsningsside	450 mm
Lydnivå (avstand 1 m)	68 dB(A)
Dimensjoner (lengde x bredde x høyde)	1252 x 790 x 1026 mm
Vekt	131 kg

Anbefaling for bruksspesifikke filterkombinasjoner og tilsvarende romstørrelse			
		egnede rom til [1]	
Bruksområder	Filterkombinasjon	m^3	m^2
Grovt støv [2] (≤ 3 LW/t[6])	G4	1400	560
Fint støv [3] (≤ 3 LW/t[6])	G4+F7 til F9	750	300
Svevestoffer [4] (≤ 3 LW/t[6])	G4+H13	200	80
Hygieneområde [5] (≤ 3 LW/t[6])	G4+H13	135	54

[1] Ved en antatt romhøyde på 3 m; [2] Typiske bruksområder for grovstøv: sage, file; [3] Typiske bruksområder med fint støv: saneringsarbeider med mineral- eller glassfiberholdige materialer; [4] Typiske svevestoff-bruksområder: slipe, asbest- eller muggsoppsanering, mineralstøv osv.; [5] H13 etterkoblet; [6] Luftskifte per time

Valgfritt utstyr (på forespørsel)
Styrehjul med luftdekk, sporløse
Faste trinser (i stedet for styrehjul)
Gaffeltrucklommer

Oversiktsdiagram

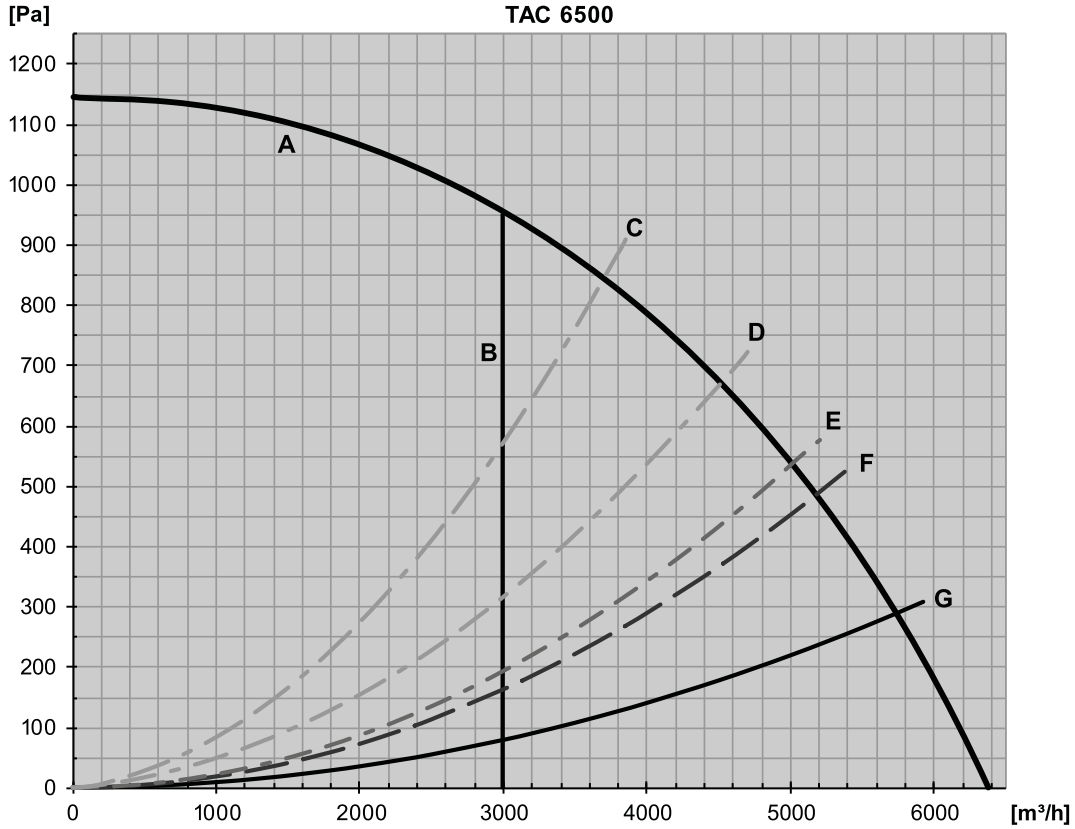

A	Vifte
B	anbefalt luftmengde for støvklasse H
C	med filterkombinasjonen G4+H13 (godkjent for støvklasse H) og lufttransportslange*
D	med filterkombinasjonen G4+F7 og lufttransportslange*
E	med G4-filter og lufttransportslange*
E	med spraytåkefilter og lufttransportslange*
F	uten filter med lufttransportslange*
* tilkobles trykksiden, standardlengde 7,6 m, montert i 90° vinkel. **Ved rett montering uten vinkel kan luftslangen transportere inntil 25 % større luftmengder!**	

Totaloversikt

Info
Posisjonsnumrene til reservedelene avviker fra posisjonsnumrene til komponentene i veiledningen.

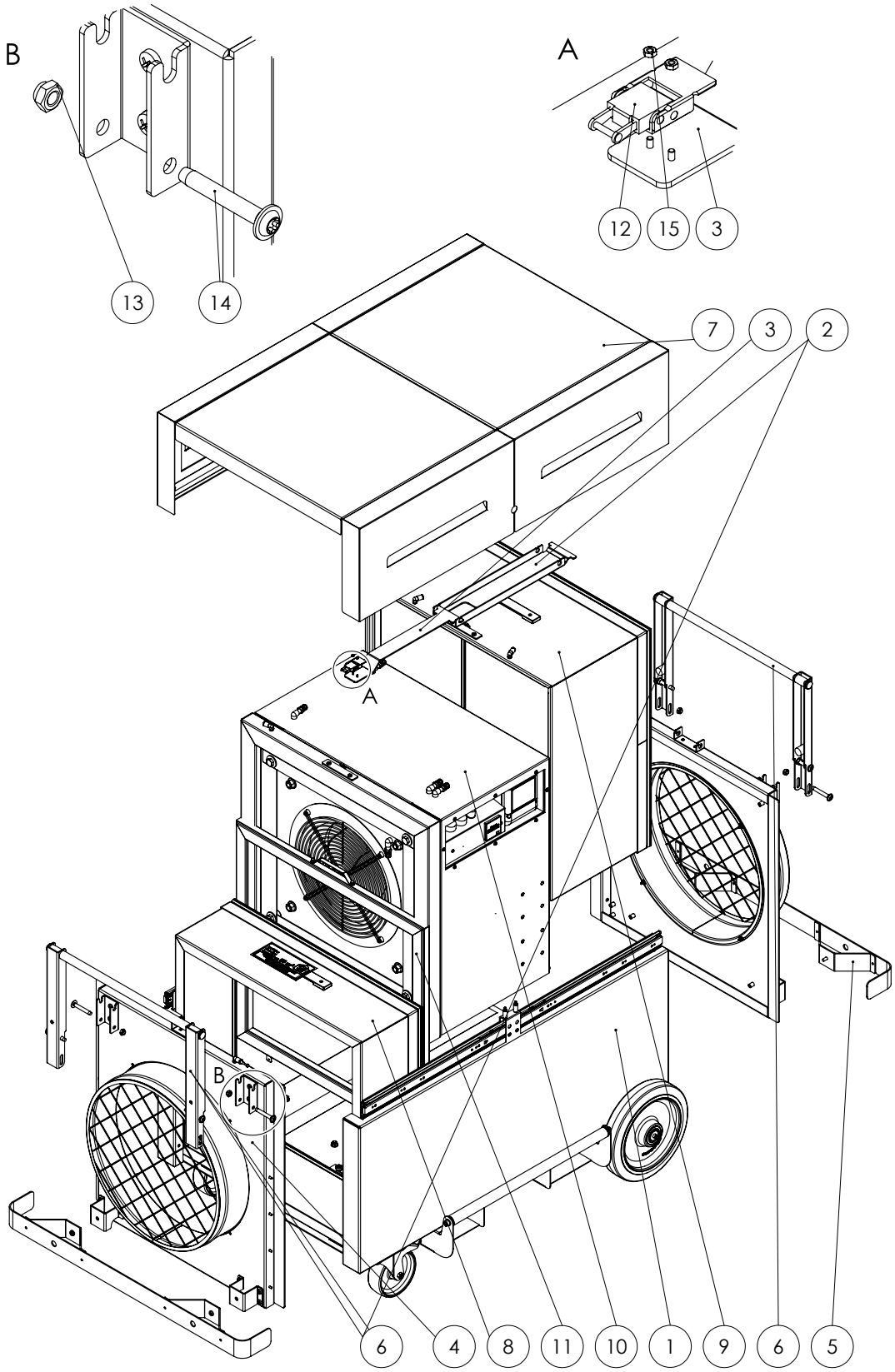

Nr.	Betegnelse	Artikkelnummer	Nr.	Betegnelse	Artikkelnummer
1	Basishus	ZAT0001634	9	HEPA	ZAT0001743
2	Spennarm	P10003329	10	Vifte	ZAT0002605
3	Spennstang	P10003328	11	Spennelement	ZAT0002669
4	Luftutlløp	ZAT0001669	12	Fjærspenningselement	P10000615
5	Støtbeskyttelse	ZAT0001696	13	Mutter	P10000099
6	Støttefot	ZAT0001676	14	Skrue	P10001594
7	Lokk	ZAT0001682	15	Mutter	P10001121
8	Forfilter	ZAT0001702			

Basishus

Info
Posisjonsnumrene til reservedelene avviker fra posisjonsnumrene til komponentene i veiledningen.

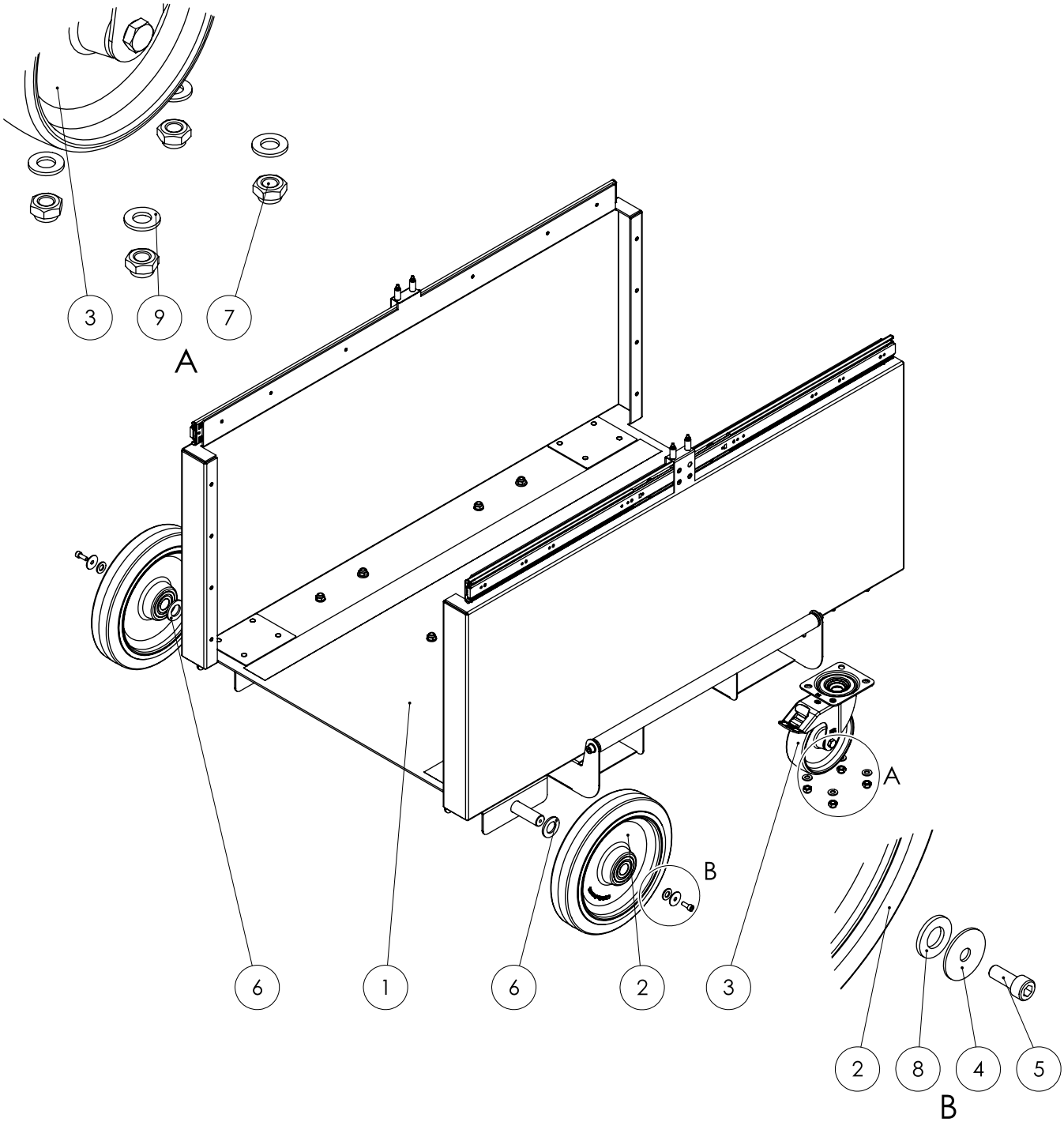

Nr.	Betegnelse	Artikkelnummer	Nr.	Betegnelse	Artikkelnummer
1	Gulvoppsamler	ZAT0001635	6	Skive	P10001612
2	Hjul	P10001535	7	Mutter	P10000099
3	Hjul	P10001534	8	Skive	P10000306
4	Skive	P10001119	9	Skive	P10000016
5	Skrue	P10001252			

Forfilter

Info
Posisjonsnumrene til reservedelene avviker fra posisjonsnumrene til komponentene i veiledningen.

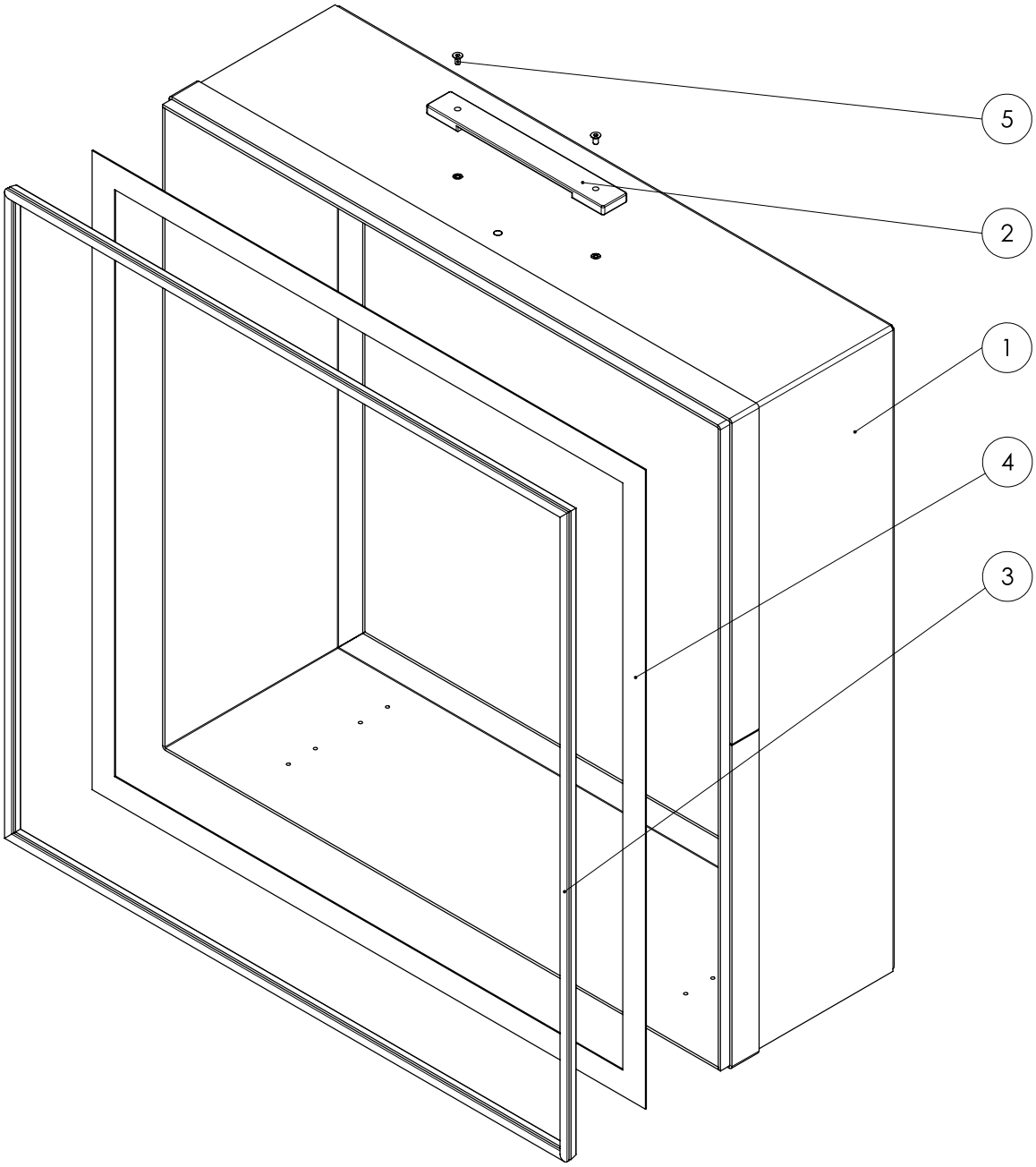

Nr.	Betegnelse	Artikkelnummer	Nr.	Betegnelse	Artikkelnummer
1	Forfilter SBG	P10003735	4	Tetningsbånd	P10007992
2	Remhåndtak	P10001543	5	Skrue	P10000849
3	Tetning	P10000290			

HEPA

Info
Posisjonsnumrene til reservedelene avviker fra posisjonsnumrene til komponentene i veiledningen.

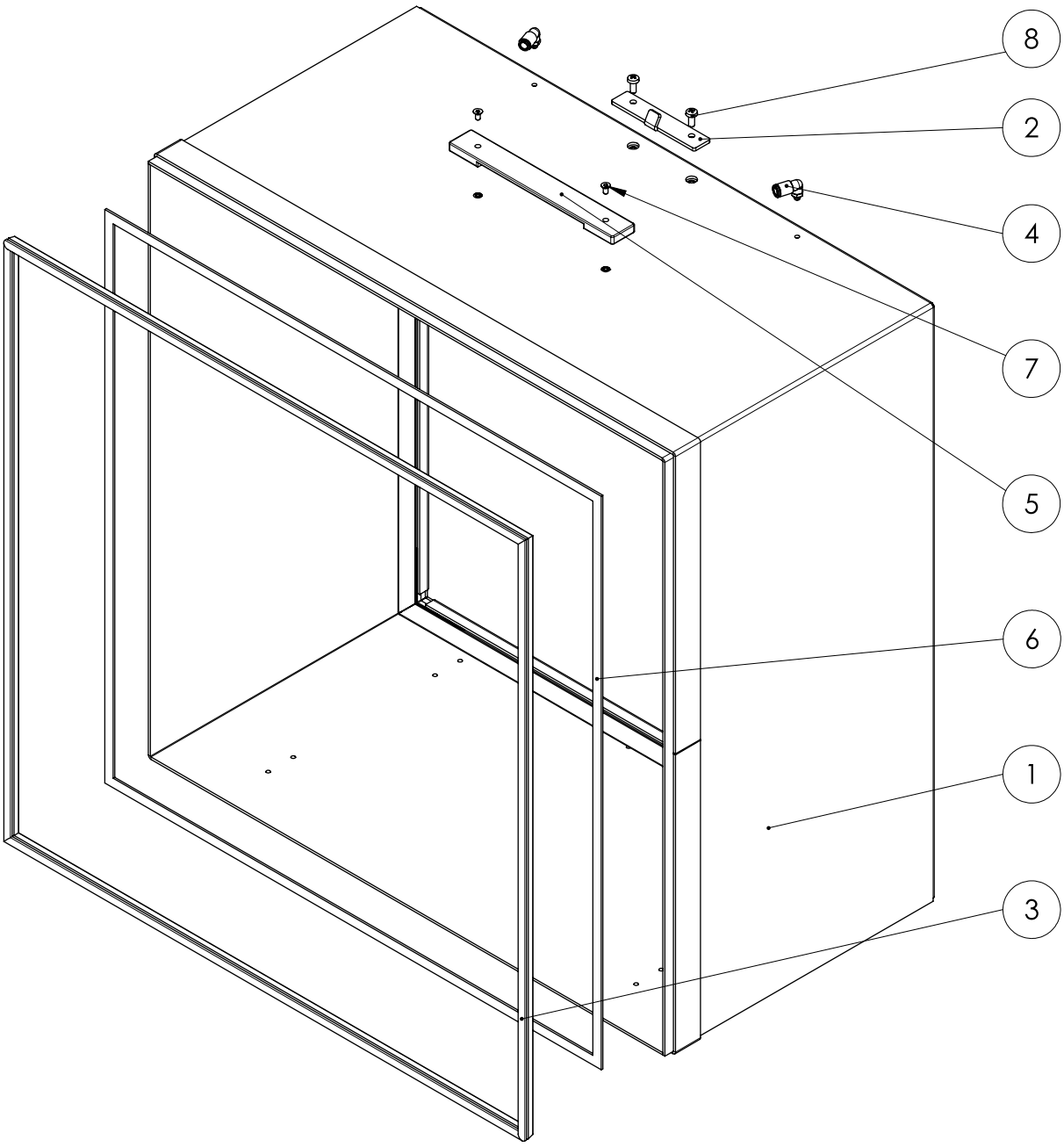

Nr.	Betegnelse	Artikkelnummer	Nr.	Betegnelse	Artikkelnummer
1	Ramme HEPA SBG	P10003732	5	Remhåndtak	P10001543
2	Krokskive	P10003309	6	Tetningsbånd	P10000357
3	Tetning	P10000290	7	Skrue	P10000849
4	Vinkelskrue	P10001306	8	Skrue	P10001196

Vifte

Info

Posisjonsnumrene til reservedelene avviker fra posisjonsnumrene til komponentene i veiledningen.

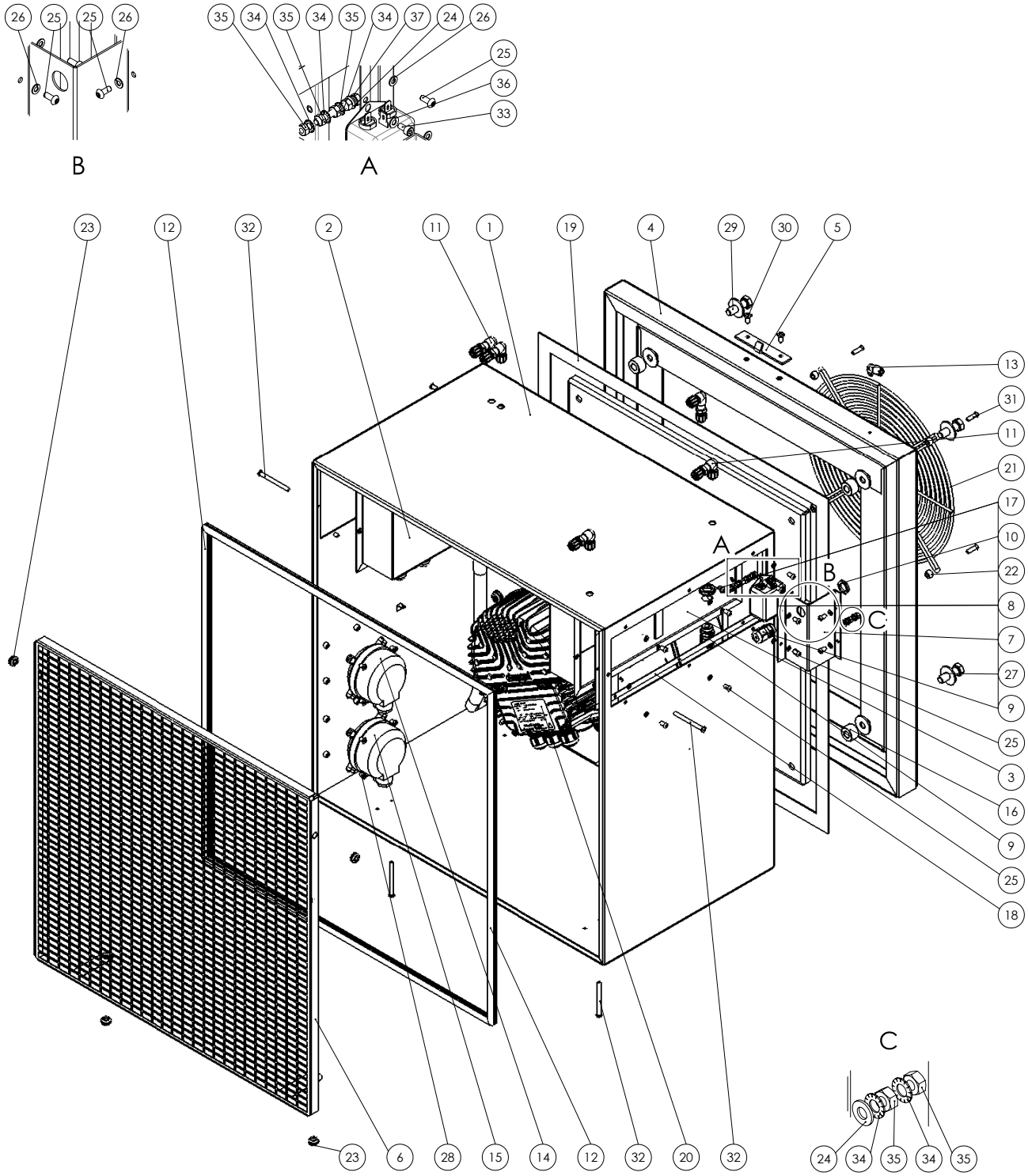

Nr.	Betegnelse	Artikkelnummer	Nr.	Betegnelse	Artikkelnummer
1	Viftehus SBG	P10003733	20	Vifte	P1000 0596
2	Elektroboks	ZAT0001087	21	Beskyttelsesgitter	P10006720
3	Kabelboks SBG	P10008302	22	Avstandshylse	P10001110
4	Vifteramme	P10003734	23	Gjennomføring	P10001417
5	Krokskive	P10003309	24	Skive	P10001134
6	Inngrepssikring	P10007798	25	Skrue	P10000782
7	Deksel nettfilter	P10008300	26	Skive	P10001310
8	Nettfilter	P10001275	27	Skive	P10000490
9	Kabelgjennomføring	P10007561	28	Skrue	P10000322
10	Mutter	P10003618	29	Skrue	P10001461
11	Vinkelskottforbindelse	P10001550	30	Skrue	P10001196
12	Tetning	P10001855	31	Skrue	P10001640
13	Vinkelskrue	P10001306	32	Skrue	P10008232
14	Differensialtrykkvakt	P10001544	33	Skrue	P10001129
15	Differensialtrykkvakt	P10001545	34	Skive	P10000404
16	Avstandshylse	P10001434	35	Mutter	P10000006
17	Mutter	P10007562	36	Skive	P10000038
18	Tetningsbånd	P10000357	37	Skrue	P10001958
19	Tetningsbånd	P10007992			

Spennelement

Info
Posisjonsnumrene til reservedelene avviker fra posisjonsnumrene til komponentene i veiledningen.

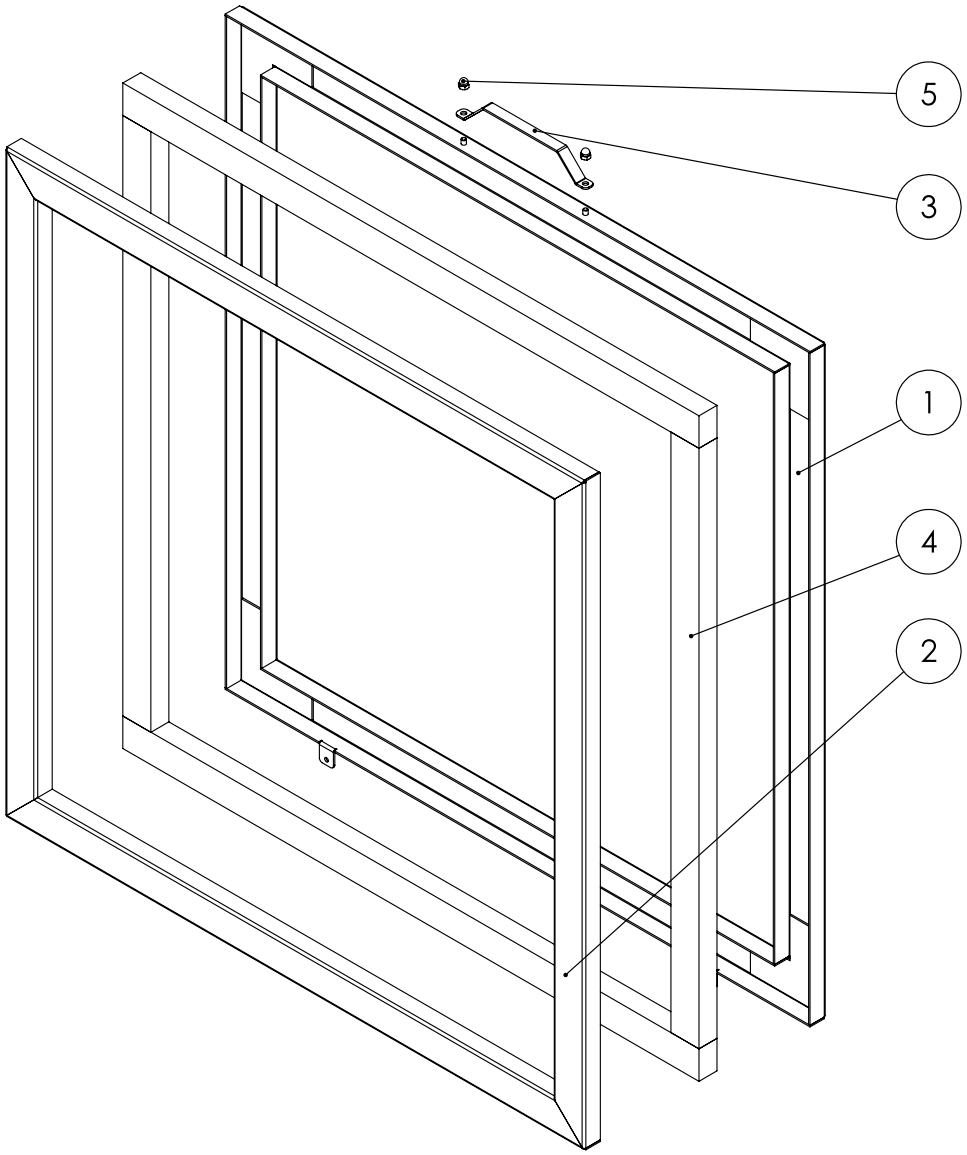

Nr.	Betegnelse	Artikkelnummer	Nr.	Betegnelse	Artikkelnummer
1	Spennramme	P10003736	4	Tetning	P10001422
2	Spennramme	P10003755	5	Mutter	P10000768
3	Håndtak	P10002158			

Lokk

Info
Posisjonsnumrene til reservedelene avviker fra posisjonsnumrene til komponentene i veiledningen.

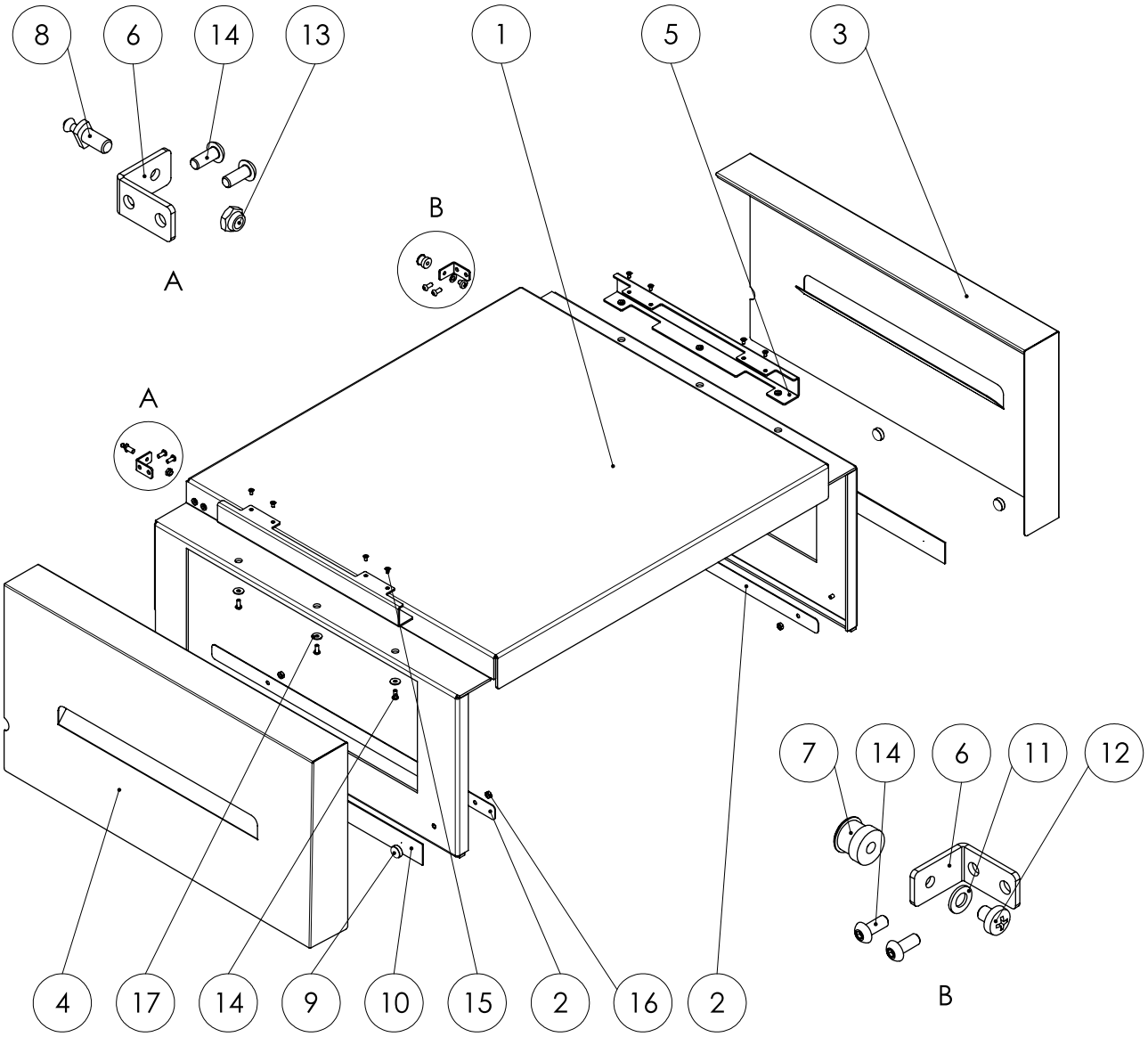

Nr.	Betegnelse	Artikkelnummer	Nr.	Betegnelse	Artikkelnummer
1	Deksel SBG	P10003739	10	Magnetbånd	P10001741
2	Forsterkningsplate	P10006757	11	Skive	P10000211
3	Skjerm SBG	P10003737	12	Skrue	P10001179
4	Skjerm SBG	P10003314	13	Mutter	P10000210
5	Foldevinkel	P10003315	14	Skrue	P10000782
6	Vinkel	P10003316	15	Skrue	P10000783
7	Lukkehylse	P10001243	16	Mutter	P10000208
8	Låsetapp	P10001244	17	Skive	P10000449
9	Magnet 15,0x5,0 mm	P10001547			

Elektroboks

Info
Posisjonsnumrene til reservedelene avviker fra posisjonsnumrene til komponentene i veiledningen.

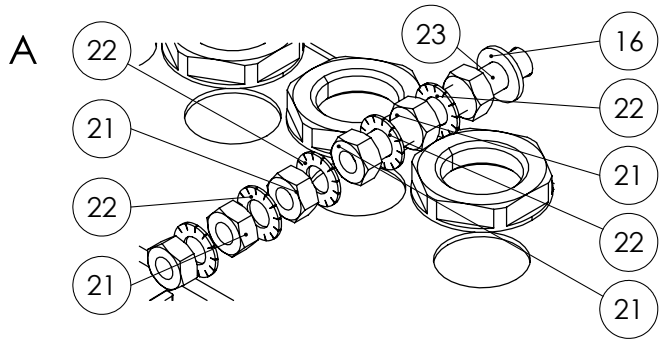

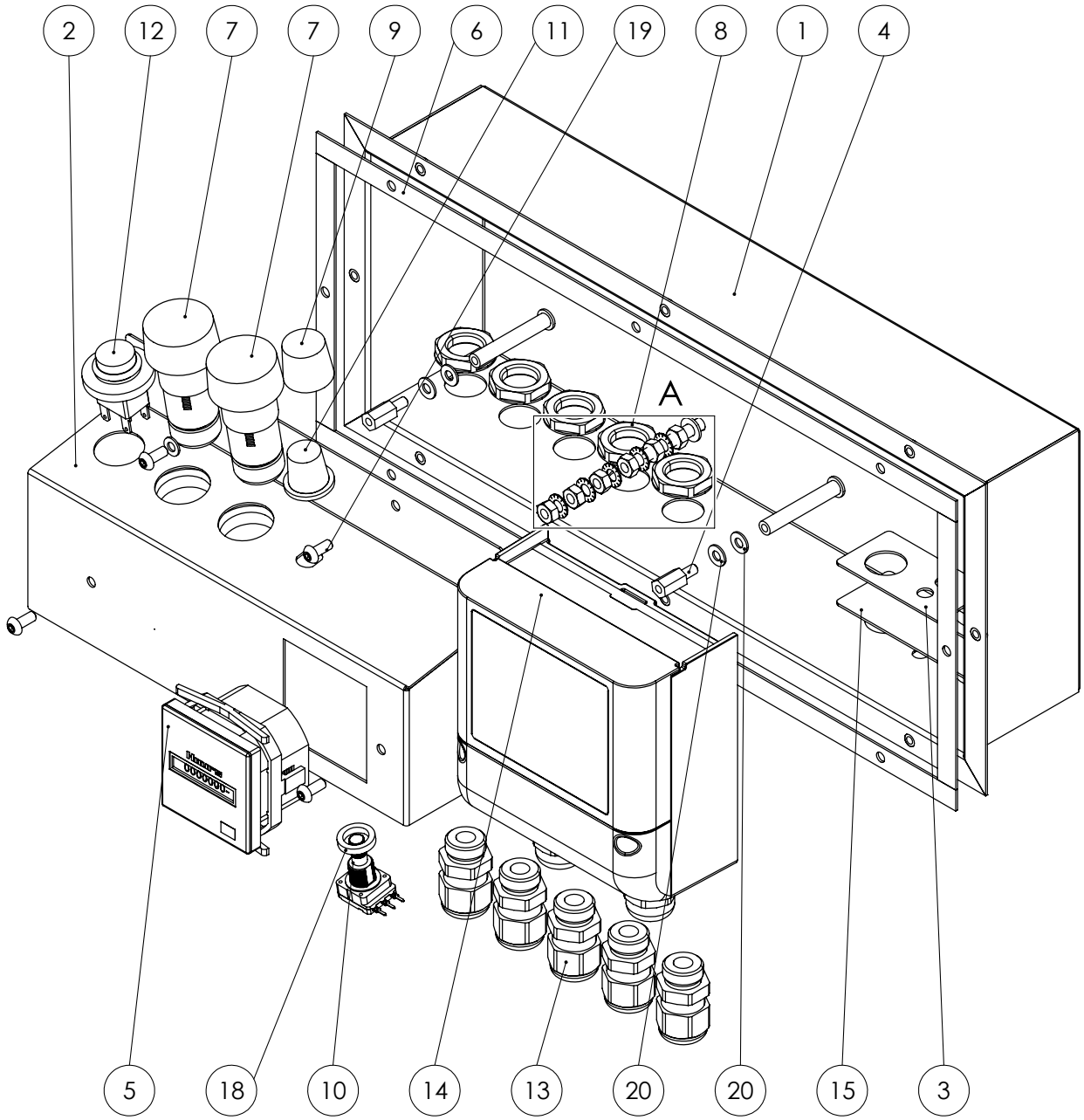

Nr.	Betegnelse	Artikkelnummer	Nr.	Betegnelse	Artikkelnummer
1	Elektroboks	P10006259	13	Kabelgjennomføring	P10007561
2	Elek.-monteringsplate	P10003305	14	Trykksensor	P10006258
3	Tetningsskive	P10006260	15	Tetningsbånd	P10000357
4	Avstandshylse	P10001555	16	Skive	P10001134
5	Driftstimeteller	P10001137	17	Skive	P10001310
6	Tetningsbånd	P10000357	18	Avstandshylse	P10000364
7	Signallys	P10002353	19	Skrue	P10000782
8	Mutter	P10007562	20	Skive	P10000038
9	Hette	P10001249	21	Mutter	P10000006
10	Potensiometer	P10001751	22	Skive	P10000404
11	Dreieknapp	P10001250	23	Skrue	P10001958
12	Bryter	P10001376			

Luftutløp

Info
Posisjonsnumrene til reservedelene avviker fra posisjonsnumrene til komponentene i veiledningen.

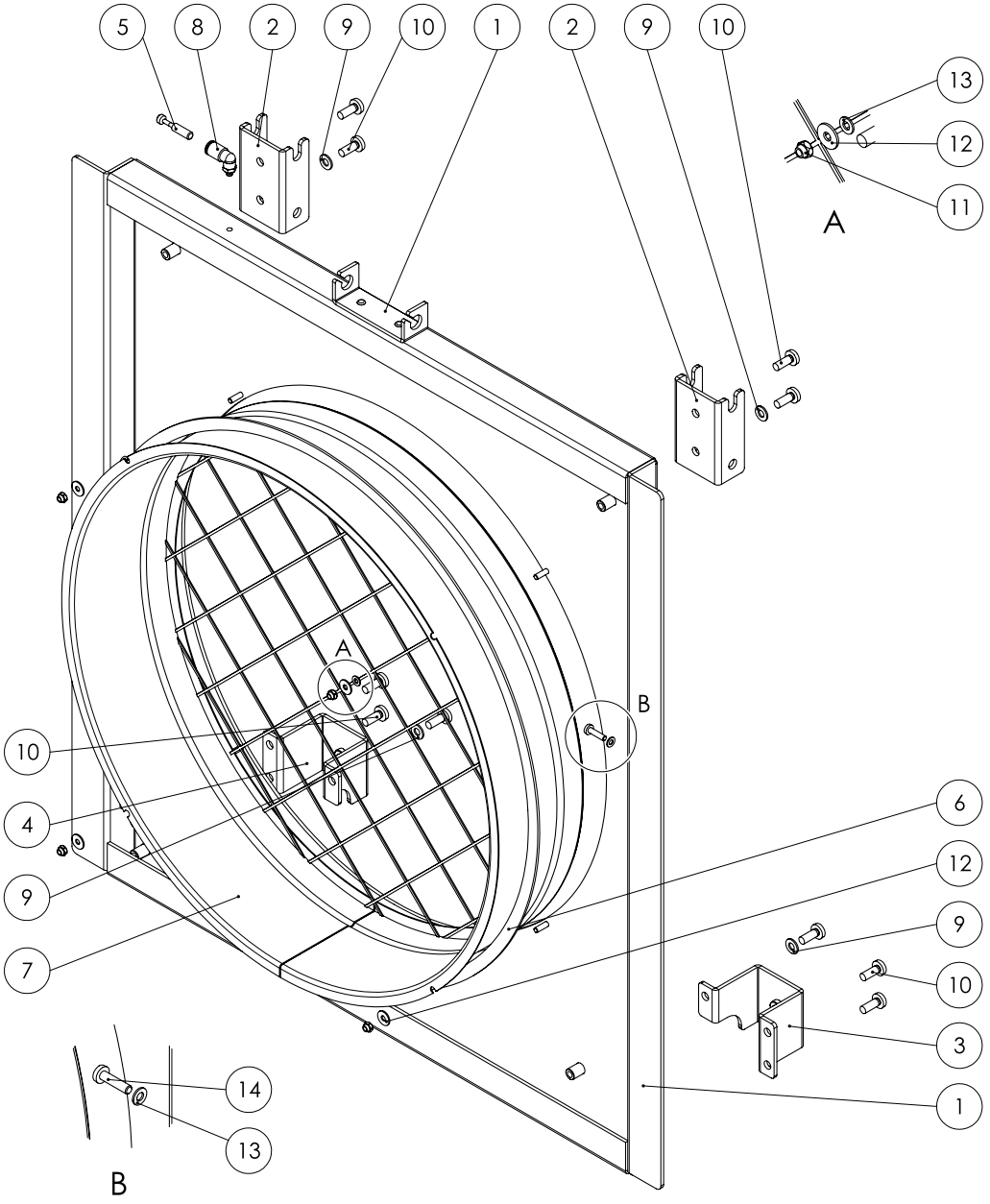

Nr.	Betegnelse	Artikkelnummer	Nr.	Betegnelse	Artikkelnummer
1	Frontplate	P10003731	8	Vinkelskrue	P10001306
2	Stativholder	P10003319	9	Skive	P10001133
3	Støtfangerholder	P10003320	10	Skrue	P10001200
4	Støtfangerholder	P10003321	11	Mutter	P10000013
5	Stopplugg 5 mm	P10001646	12	Skive	P10000449
6	Tetningsbånd	P10000357	13	Skive	P10001310
7	Krage DN 450	P10000656	14	Skrue	P10001960

Støttefot

Info
Posisjonsnumrene til reservedelene avviker fra posisjonsnumrene til komponentene i veiledningen.

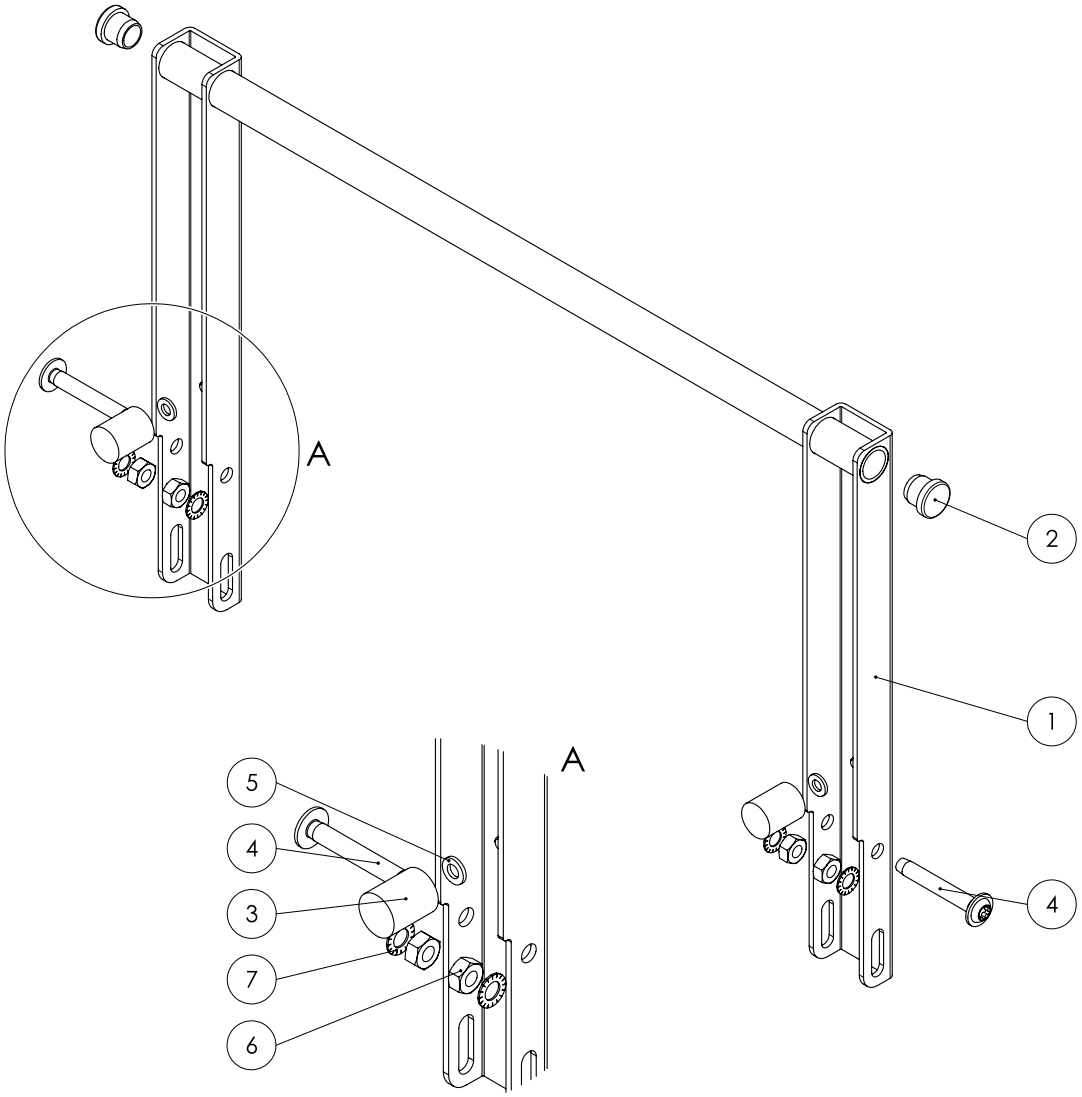

Nr.	Betegnelse	Artikkelnummer	Nr.	Betegnelse	Artikkelnummer
1	Støttefot	P10003729	5	Skive	P10000019
2	Lamellplugg	P10002041	6	Mutter	P10001188
3	Gummibuffer	P10001546	7	Skive	P10001111
4	Skrue	P10001594			

Støtbeskyttelse

Info
Posisjonsnumrene til reservedelene avviker fra posisjonsnumrene til komponentene i veiledningen.

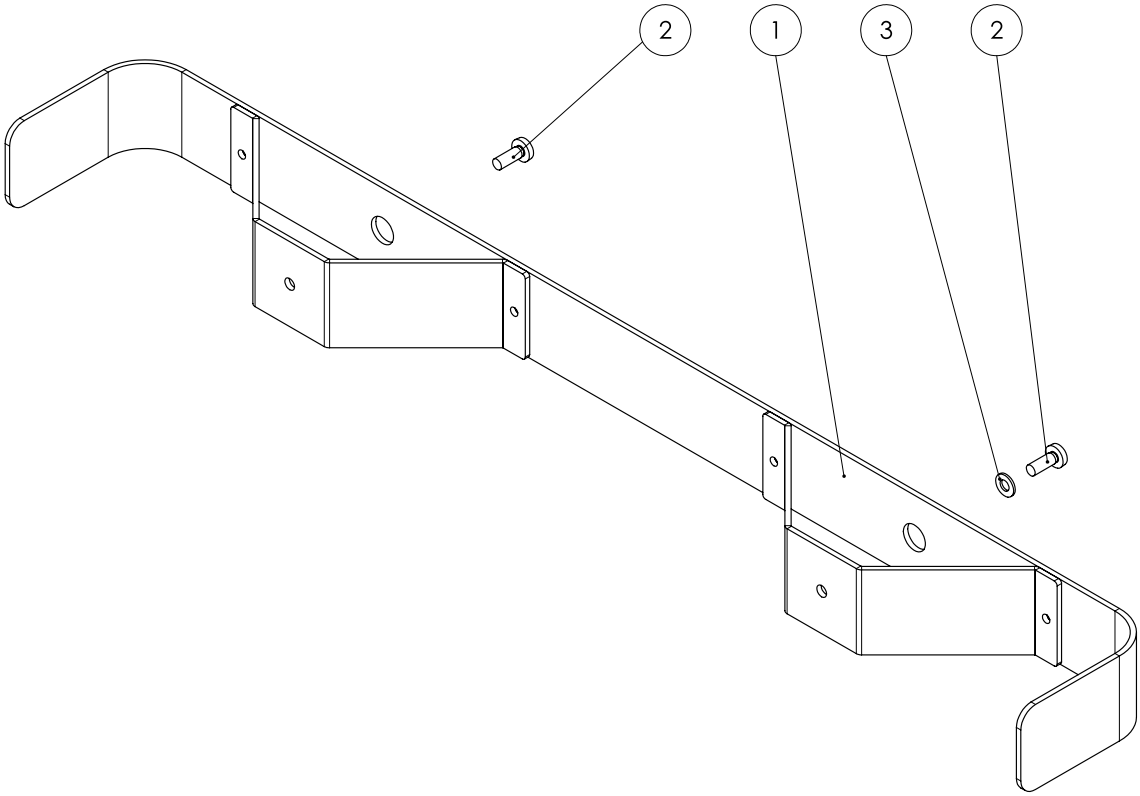

Nr.	Betegnelse	Artikkelnummer	Nr.	Betegnelse	Artikkelnummer
1	Støtfanger		3	Skive	
2	Skrue				

Koblingsskjemaer

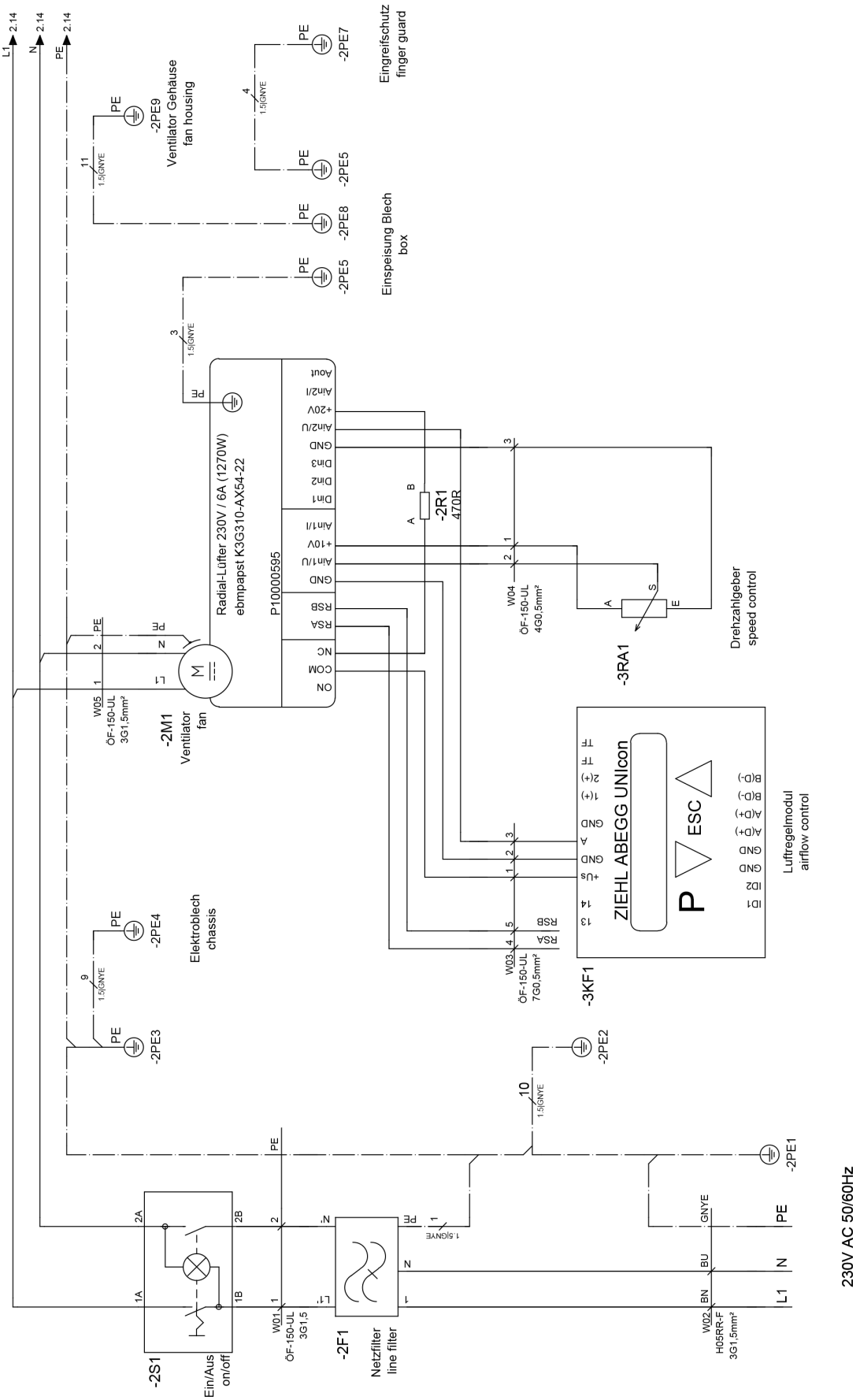

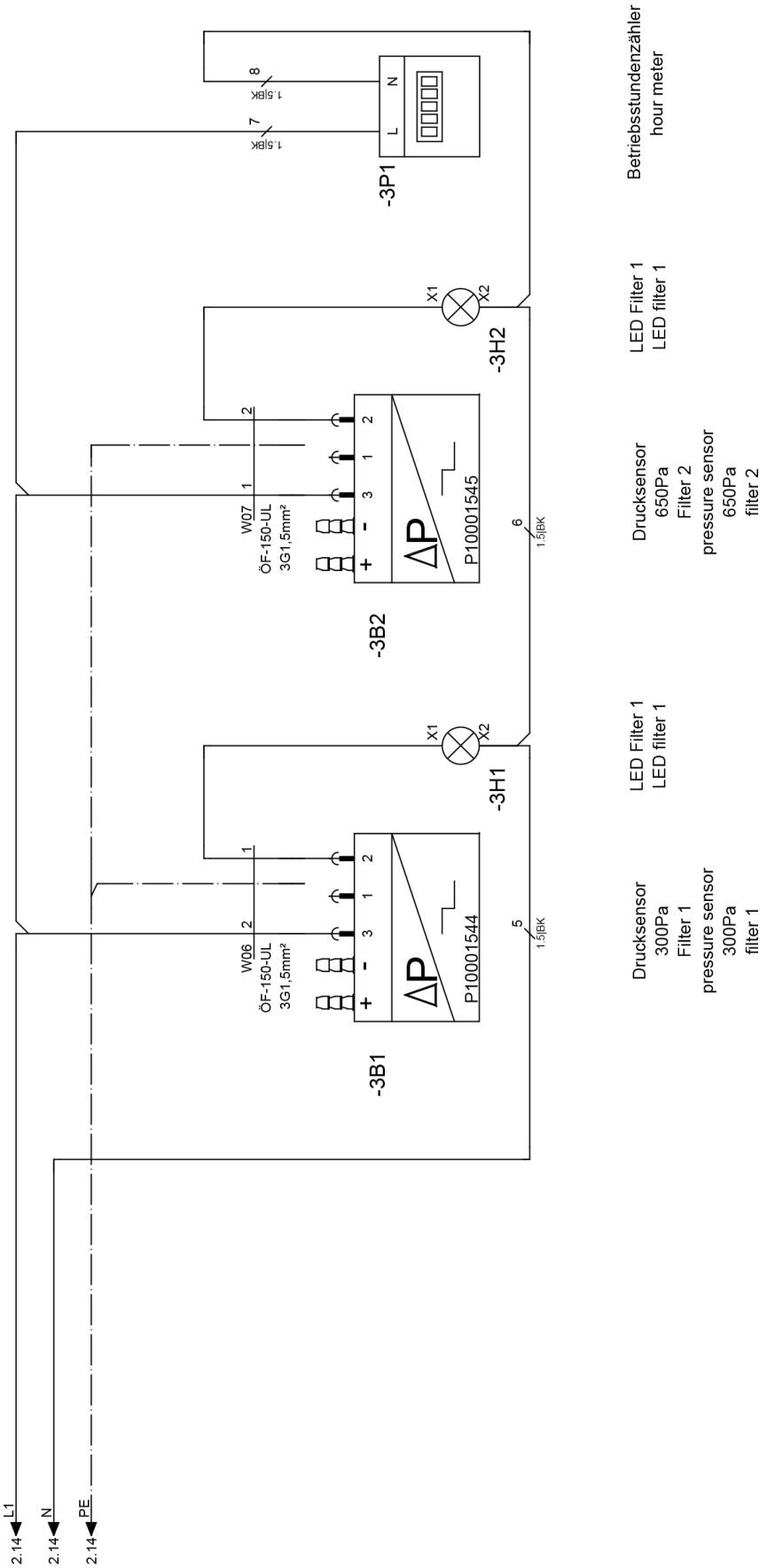
Betriebsstundenzähler
hour meter
-3P1
L
N
7
8
1,5BK
LED Filter 1
LED filter 1
-3H2
X1
X2
Drucksensor
650Pa
Filter 2
pressure sensor
650Pa
filter 2
-3B2
P10001545
ÖF-150-UL
3G1,5mm²
W07
6
1,5BK
LED Filter 1
LED filter 1
-3H1
Drucksensor
300Pa
Filter 1
pressure sensor
300Pa
filter 1
-3B1
P10001544
W06
5
L1
N
PE
2.14

EUs samsvarserklæring (oversettelse av originalen)

Oversettelse av den originale samsvarserklæringen iht. EUs maskindirektiv 2006/42/EF, vedlegg II del 1 avsnitt A

Vi, Trotec GmbH, erklærer på eget ansvar at produktet nevnt nedenfor er utviklet, konstruert og produsert i samsvar med alle relevante bestemmelser i EUs maskindirektiv. 2006/42/EF.

Produktmodell / produkt:	TAC 6500
Produkttype:	luftrenser
Konstruksjonsår fra:	2024

Apparatet oppfyller i tillegg kravene i de følgende direktiver/forskrifter:

- 2011/65/EU
- 2014/30/EU

Anvendte harmoniserte standarder:

- EN ISO 12100:2010
- NS-EN ISO 13849-1:2015
- EN ISO 13857:2019
- NS-EN ISO 14118:2018
- EN 55011:2016
- EN 55011:2016/A1:2017
- EN 55011:2016/A11:2020
- EN 60204-1:2018
- NEK EN 60335-1:2012
- NEK 60335-1:2012/AC:2014
- EN 60335-1:2012/A11:2014
- NEK EN 60335-1:2012/A13:2017
- EN 60335-1:2012/A15:2021
- NEK EN 60335-2-65:2003
- NEK EN 60335-2-65:2003/A11:2012

Anvendte nasjonale standarder og tekniske spesifikasjoner:

- EN 55011:2016/A2:2012
- EN 60335-1:2012/A16:2023
- NEK EN 60335-2-65:2003/A1:2008
- NEK EN 60335-2-65:2003/A12:2022
- EN 60335-2-65:2003/A2:2022
- EN 60335-2-65:2003/C1:2004
- EN 62233:2008

Produsent og navnet på den ansvarlige for de tekniske dokumentene:

Trotec GmbH

Grebbener Straße 7, D-52525 Heinsberg

Telefon: +49 2452 962-400

E-post: info@trotec.de

Sted og dato for utstedelsen:

Heinsberg, 17.11.2024

Joachim Ludwig, Administrerende direktør

Trotec GmbH

Grebbener Str. 7
52525 Heinsberg
Germany
+49 2452 962-0
+49 2452 962-200

online@trotec.com
www.trotec.com

TAC 6500

TR

ORİJİNAL KULLANIM KILAVUZUNUN ÇEVİRİSİ

HAVA TEMİZLEME CİHAZI

TROTEC

TRT-BA-TAC6500-TC25TTRT10022-006-TR

İçindekiler

Bu kılavuzu kullanma hakkında notlar ... 2

Cihazın kullanım ömrü ve garanti süresi ... 2

Kullanım hatalarına ilişkin bilgiler – Güvenlik ... 2

Cihaz fonksiyonlarıyla ile ilgili tanıtıcı ve temel bilgiler ... 4

Taşıma ve nakliye sırasında dikkat edilecek hususlar ... 5

Bağlantı veya montaj ... 6

Kullanım ... 9

Cihazın enerji tüketimi açısından verimli kullanımına ilişkin bilgiler ... 10

Sonradan sipariş edilebilen aksesuarlar ... 10

Hatalar ve arızalar ... 10

Kullanıcının kendi yapabileceği bakım, onarım veya ürünün temizliğine ilişkin bilgiler ... 11

Bakım, onarım ve kullanımda uyulması gereken kurallar ... 12

Kullanım sırasında insan veya çevre sağlığına tehlikeli veya zararlı olabilecek durumlara ilişkin uyarılar ... 12

Servis istasyonları ... 12

Üretici ve ithalatçı firmanın unvanı, adres ve telefon numarası ... 12

Teknik ek ... 13

AB Uygunluk Beyanı (Orijinal metnin tercümesi) ... 31

Bu kılavuzu kullanma hakkında notlar

Semboller

Tehlike
Sinyal sözcüğü, önlenmediği taktirde ölüm veya ağır bir yaralanmaya neden olacak yüksek risk derecesindeki bir tehlikeyi tanımlar.

Uyarı
Sinyal sözcüğü, önlenmediği taktirde ölüm veya ağır bir yaralanmaya neden olabilecek orta risk derecesindeki bir tehlikeyi tanımlar.

Elektrik gerilimine karşı uyarı
Bu sembol, elektrik gerilimi nedeniyle insanların hayatına ve sağlığına yönelik oluşan tehlikelere karşı uyarıda bulunur.

Dikkat
Sinyal sözcüğü, önlenmediği taktirde hafif veya orta bir yaralanmaya neden olabilecek düşük risk derecesindeki bir tehlikeyi tanımlar.

Not
Sinyal sözcüğü, önemli bilgilere işaret eder (örn. maddi hasarlar), fakat tehlikelere işaret etmez.

Bilgi
Bu sembolün bulunduğu notlar, çalışmalarınızı hızlı ve güvenli şekilde yapmanız konusunda size yardımcı olur.

Kılavuza dikkat ediniz
Bu sembolün bulunduğu notlar, kılavuza dikkat edilmesi gerektiği konusunda sizi uyarır.

Bu kılavuzun güncel sürümünü aşağıdaki linkten indiriniz:

TAC 6500

https://hub.trotec.com/?id=42771

Cihazın kullanım ömrü ve garanti süresi

Aşağıdaki bilgiler sadece Türkiye için geçerlidir:

Ticari müşteriler için garanti süresi bir yıldır. Özel müşteriler için garanti süresi iki yıldır.

Kullanım hatalarına ilişkin bilgiler – Güvenlik

Bu kılavuzu, cihazı çalıştırmadan/kullanmadan önce dikkatlice okuyunuz ve kılavuzu her zaman kurulum yerinin hemen yakınında veya cihazın üzerinde bulundurunuz.

Uyarı

Tüm güvenlik uyarılarını ve talimatları okuyunuz.
Güvenlik uyarılarına ve talimatlara uymanın ihmal edilmesi, elektrik çarpmasına, yangına ve/veya ağır yaralanmalara neden olabilir.
Daha sonra bakmak için tüm güvenlik uyarılarını ve talimatları saklayınız.
Bu cihaz, gözetim altında veya cihazın güvenli kullanımı hakkında eğitilmiş ve bu nedenle oluşacak tehlikeleri anlamış olmaları durumunda 8 yaşın üstündeki çocuklar ve kısıtlı fiziksel, duyusal veya mental yeteneklere sahip veya deneyimi ve bilgisi eksik kişiler tarafından kullanılabilir.
Çocuklar cihazla oynamamalıdır. Temizlik ve kullanıcı bakımı, gözetim altında olmayan çocuklar tarafından yapılmamalıdır.

- Cihazı patlama tehlikesi altındaki mekânlarda veya bölgelerde çalıştırmayınız ve bu tür yerlere yerleştirmeyiniz.
- Cihazı, agresif atmosferlerde çalıştırmayınız.
- Cihazı dik konumda ve durma güvenliği sağlanmış şekilde yatay ve sağlam bir yüzeye yerleştiriniz.
- Nemli temizlikten sonra cihazı kurutunuz. Cihazı ıslak durumda çalıştırmayınız.
- Cihazı elleriniz nemli veya ıslakken çalıştırmayınız veya kullanmayınız.
- Cihazı doğrudan su püskürmesine maruz bırakmayınız.
- Cihazın içine asla herhangi bir nesne veya uzuvlarınızı sokmayınız.
- Çalışma sırasında cihazın üzerini örtmeyiniz.
- Cihazın üzerine oturmayınız.
- Cihaz bir oyuncak değildir. Çocukları ve hayvanları uzak tutunuz.
- Cihazın her kullanımından önce cihazın aksesuarlarını ve bağlantı parçalarını olası hasarlar açısından kontrol ediniz. Arızalı cihazları ve cihaz parçalarını kullanmayınız.
- Cihazın dışında bulunan tüm elektrik kablolarının hasar görmeye karşı (örn. hayvanlar nedeniyle) korunduğundan emin olunuz. Elektrik kabloları veya şebeke bağlantısında hasar varken cihazı kesinlikle kullanmayınız!
- Şebeke bağlantısı, Teknik Ek bölümündeki bilgilere uygun olmalıdır.
- Elektrik fişini düzgün bir şekilde topraklanmış prize takınız.
- Elektrik kablosu için kullanılacak uzatmaları teknik bilgileri dikkate alarak seçiniz. Uzatma kablosunu tamamen açınız. Aşırı elektrik yükü oluşmasına izin vermeyiniz.
- Cihazdaki bakım, temizlik veya onarım çalışmalarından önce, elektrik fişinin tutarak elektrik kablosunu prizden çekiniz.
- Cihazı kullanmadığınız zamanlarda, cihazı kapatınız ve elektrik kablosunu prizden çıkartınız.
- Elektrik fişinde veya elektrik kablosunda hasar tespit ettiyseniz cihazı kesinlikle kullanmayınız.
  Elektrik kablosu zarar görmüşse, tehlikeleri önlemek için, üretici veya müşteri hizmetleri ya da benzer nitelikte bir kişi tarafından değiştirilmelidir.
  Arızalı elektrik kabloları insan sağlığı için ciddi tehlike oluşturur!
- Cihazın kurulumu sırasında, Teknik ek bölümü uyarınca duvarlarla ve nesnelerle arasında bırakılacak minimum mesafeye ve depolama ve çalışma koşullarına dikkat ediniz.
- Hava girişi ve hava çıkışının açık olduğundan emin olunuz.
- Hava girişi ve hava çıkışının yakın çevresinde gevşek nesneler ve kir bulunmamasını sağlayınız.
- Cihazın üzerindeki güvenlik işaretlerini, çıkartmaları ve etiketleri çıkarmayınız. Tüm güvenlik işaretleri, çıkartmalar ve etiketlerin okunur durumda olmasını sağlayınız.
- Emme tarafında hiçbir zaman kir ve gevşek nesnelerin bulunmadığından emin olunuz.
- Özellikle sağlığa zararlı maddeleri filtreledikten sonra, değiştirilen filtreyi tekniğe uygun şekilde tasfiye ediniz.
- Cihazı kesinlikle saklama yeri veya basamak olarak kullanmayınız.

Usulüne uygun kullanım

Cihazı sadece iletken ve yanıcı olmayan tozların, sislerin veya yüzer maddelerin bulunduğu atmosferik havayı uygun filtre sınıflarını kullanarak ve teknik bilgilere uyarak temizlemek için kullanınız.

Cihaz, ticari alanlarda kullanım için tasarlanmıştır.

Usulüne uygun kullanımın dışındaki bir kullanım, hatalı kullanım olarak kabul edilir.

Makul şekilde öngörülebilen hatalı kullanım

- Cihazı ıslak ya da suyla kaplı bir zemin üzerine yerleştirmeyiniz.
- Cihazın üzerine örn. ıslak elbiseler gibi nesneler koymayınız.
- Cihazı açık havada kullanmayınız.
- Cihazı, tozları veya sıvıları emmek için kullanmayınız.
- Cihazda kendi başınıza yapısal değişiklikler ve ekleme veya tadilat işlemleri yapmayınız.

Personelin niteliği

Bu cihazı kullanan kişiler:

- Elektrikli cihazların güvenli kullanımı hakkında temel bilgiye sahip olmak.
- Başta Kullanım hatalarına ilişkin bilgiler – Güvenlik bölümü olmak üzere kılavuzu anlamış olmalıdır.

Elektrik teknisyeni

Eğitimli elektrik teknisyenleri, elektrik devre şemalarını okuyabilmeli ve anlayabilmeli, elektrikli makineleri devreye alabilmeli, bakım ve periyodik bakım yapabilmeli, şalt dolapları ve kumanda dolaplarının kablo bağlantılarını yapabilmeli, elektrikli bileşenlerin çalışır duruma kalmasını sağlayabilmeli ve elektrikli ve elektronik sistemlerdeki çalışmalar sırasında ortaya çıkabilecek tehlikeleri algılayabilmelidir.

Eğitimli kişi

Eğitimli kişiler, kendilerine verilen görevler ve hatalı davranma durumunda ortaya çıkabilecek tehlikeler hakkında işletmeci tarafından eğitilmiştir. Bu kişiler; cihazı kullanabilir, taşıyabilir ve basit bakım çalışmaları (dış gövdeyi temizleme, fanı temizleme) yapabilir.

Cihaz, eğitimli personel tarafından kullanılmalıdır.

Kalan tehlikeler

Elektrik gerilimine karşı uyarı
Elektrikli parçalar üzerindeki çalışmalar sadece yetkili bir uzman şirket tarafından gerçekleştirilmelidir!

Elektrik gerilimine karşı uyarı
Cihaz üzerinde gerçekleştirilecek tüm çalışmalardan önce elektrik fişini prizden çıkartınız!
Elektrik fişine nemli ya da ıslak elle dokunmayınız.
Elektrik fişinden tutarak elektrik kablosunu elektrik prizinden çekiniz.

Dikkat
Savrulan parçalar nedeniyle yaralanma tehlikesi!
Cihazı açmadan önce, hava girişi ve hava çıkışının yakınında gevşek parçalar (giysi parçaları, saç...) bulunmadığından emin olunuz!

Not
Aşırı gerilim korumasını dikkate alınız.
Cihaz, bir aşırı gerilim korumasıyla donatılmıştır. Elektriksel güvenlik kontrollerinde, test geriliminin 250 V'a düşürülmesi gerektiğine dikkat ediniz.

Not
Cihazı, hava filtresi hava girişine takılmamış durumdayken çalıştırmayınız!
Hava filtresi olmadan cihazın içi aşırı derecede kirlenir. Bunun sonucunda performans azalabilir ve cihaz zarar görebilir.

Not
Cihazı temizlemek için sert temizlik maddeleri, aşındırıcı veya çözücü maddeler kullanmayınız.

Acil durumda yapılması gerekenler

1. Cihazı kapatınız.
2. Elektrik fişini prizden çekerek cihazı elektrik şebekesinden ayırınız. Bu sırada fişin ve kabloyu tutmayınız.
3. Arızalı bir cihazı tekrar elektrik şebekesine bağlamayınız.

Cihaz fonksiyonlarıyla ile ilgili tanıtıcı ve temel bilgiler

Cihaz açıklaması

Hava temizleme cihazları, oda havasının filtrelenmesi için kullanılır. Şantiyelerde veya restorasyon bölgelerinde, örn. açılı taşlama makinelerinin kullanımında veya kumlama, kırma ve yıkma çalışmalarının yanında kuru harç veya fayans yapıştırıcıları karıştırılırken de yüksek toz konsantrasyonları ortaya çıkabilir.

TAC serisi hava temizleme cihazları, kullanılan filtreye bağlı olarak havadaki, yukarıda belirtilen çalışmalarda ortaya çıkabilecek asbest, inşaat enkazı, kuvars, un ve ahşap tozlarını, hatta küf mantarı sporları ile boya partikülleri ve mineral lifleri temizlemek için kullanılır.

Bu tozlar, solunum havasındaki zararlı madde yükünü bir minimum değere indirmek amacıyla, oluştukları yerin mümkün olduğunca yakınında emilmelidir. Kullanılan filtre kalitesine bağlı olarak; kuvars içeren, mineral tozlar, ahşap tozu, kurşun içeren tozlar, suni mineral lifler veya yüksek sıcaklık liflerinin ayrılmasına yönelik bir cihazın kullanılmasına izin verilir.

Hava temizleme cihazı, önceden seçilen hava debisini otomatik olarak korumaya yönelik sensör destekli bir Flowmatic kumandası içerir.

Küf mantarı ve asbest restorasyonu konusunda vakum cihazı olarak kullanım da mümkündür. Diğer tehlikeli maddelerde ek gereklilikler söz konusudur; bu nedenle tehlikeli maddelerle ilgili teknik kurallara (TRGS) ve ülkeye özel yönetmeliklere dikkat ediniz.

Cihaz aşağıdaki işlemler için uygundur:

- Bir odada, örneğin yüksek oranda zararlı madde içeren odalarda vakum oluşturmak;
- Hava sirkülasyon modu kullanılan çalışma alanlarında, örn. iç şantiye alanlarında, atölyelerde havayı temizlemek;
- Bir odada, örn. steril odalarda aşırı basınç oluşturmak;
- Filtrelenmiş taze hava ile beslemek.

Cihaz aşağıdaki yapıya sahiptir:

- İstifleme yardımcısına sahip dış gövde
- Hava taşıma için ayarlanabilir fan
- Hacimsel hava akışı için filtre denetleme sistemi

Cihaz, farklı filtrelerle donatılabilir. Kullanıcıya, uygulama alanına göre filtre kalitelerini ve filtre zincirinin düzenini yapılandırma olanağı sağlar. Filtreler, kullanım alanına göre seçilmelidir.

Cihaz, TRGS 519, H Toz sınıfı uyarınca asbest giderme için onaylanabilir.

Bilgi
Filtreler, teslimat kapsamına dahil değildir!
Filtreleri, kullanım alanınıza uygun şekilde filtre yelpazemizden seçiniz. İlk bağlantı veya montaj öncesinde seçtiğiniz filtreleri yerleştiriniz.

Cihazın görünümü

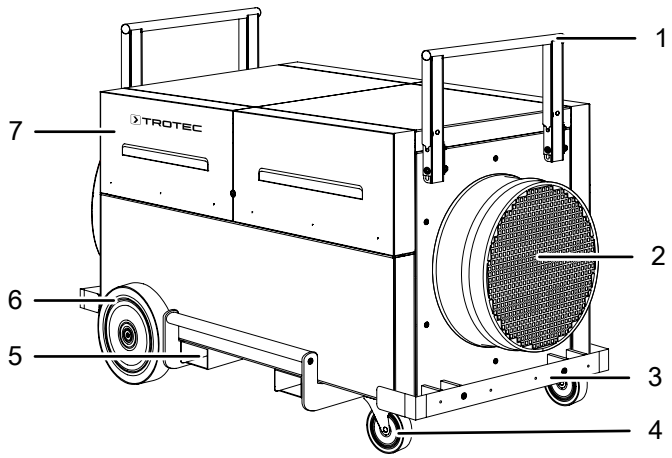

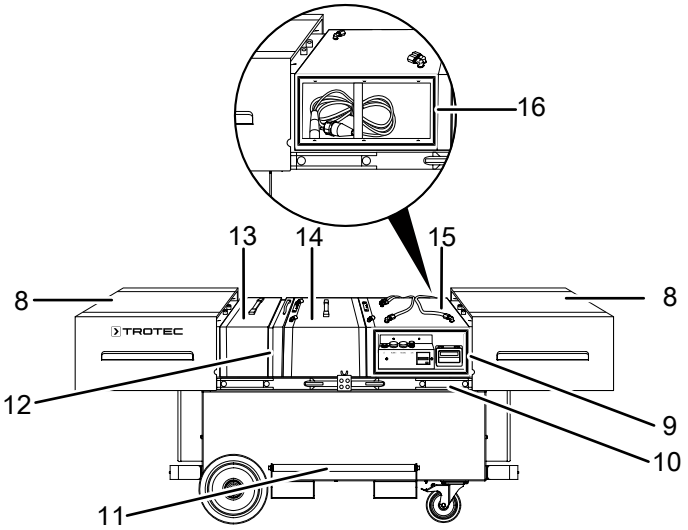

No.	Tanım
1	İstifleme/itme kolu
2	Hortum/boru bağlantılı hava emme deliği
3	Darbe koruması
4	Frenli manevra tekerleği (kauçuk kaplı, boyamayan)
5	İstifleyici cebi
6	Tekerlek (kauçuk kaplı, boyamayan)
7	Katlanır kapak
8	Sürgülü kapak
9	Çalışma paneli
10	Teleskopik ray
11	Kaldırma kulpu
12	Sıkma çerçevesi
13	Ön filtre kutusu
14	Ana filtre kutusu
15	Fan kutusu
16	Kablo bölmesi

Taşıma ve nakliye sırasında dikkat edilecek hususlar

Not

Düzgün olmayan bir şekilde depolar veya taşırsanız cihaz hasar görebilir.
Cihazın taşınması ve depolanmasıyla ilgili bilgilere dikkat ediniz.

Taşıma

Her taşıma işleminden **önce** şu uyarılara dikkat ediniz:

- Cihaz kapatılmıştır.
- Cihaz elektrik şebekesinden ayrılmış ve elektrik fişi çekilmiştir.

Her taşıma işleminden **sonra** şu uyarılara dikkat ediniz:

- Cihaz, dik olarak ve güvenli bir şekilde yerleştirildi.

Depolama

Cihazı kullanmadığınız zamanlarda aşağıdaki depolama koşullarına uyunuz:

- Cihazı kuru, donmaya ve ısıya karşı korunmuş şekilde depolayınız.
- Cihazı dik pozisyında ve tozdan ve doğrudan güneş ışığından korunan bir yerde depolayınız.
- Gerekirse, içeri giren toza karşı cihazı bir kılıfla koruyunuz.

Bağlantı veya montaj

Teslimat kapsamı

- 1 x cihaz
- 1 x kılavuz

Cihazın ambalajından çıkartılması

Uyarı
Ambalaj malzemesi nedeniyle çocuklar için boğulma tehlikesi bulunmaktadır! Ambalaj folyolarını ve parçalarını çocuklardan uzak tutunuz. Boğulma nedeniyle ölüm tehlikesi bulunmaktadır.

1. Kartonu açınız ve cihazı çıkartınız.
2. Ambalajı cihazdan komple çıkartınız.
3. Elektrik kablosunu komple açınız. Elektrik kablosunun zarar görmemiş olmasına dikkat ediniz ve açarken kabloya zarar vermeyiniz.

Montaj

Sürgülü kapak

Sürgülü kapakları (8) açmak için aşağıdaki yöntemi izleyiniz:

1. İstifleme kolunu (1) yukarıya doğru çekiniz ve katlayınız.
2. Sürgülü kapakları (8) hızlı bir şekilde dışarıya doğru çekiniz ve dayanağa kadar birbirinden dışarıya doğru itiniz.

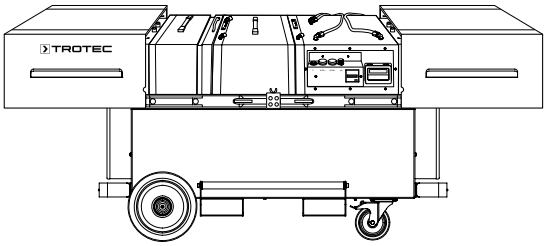

Sürgülü kapakları (8) kapatmak için aşağıdaki yöntemi izleyiniz:

1. Sürgülü kapakları (8), yerlerine oturana kadar birbirine doğru itiniz.
2. İstifleme kolunu (1) dik olarak yerleştiriniz ve kilitleyiniz.

Katlanır kapak

Katlanır kapakları (7) açmak için, mıknatıslar tarafından tutulana kadar kapakları yukarıya doğru çeviriniz.
Katlanır kapakları kapatmak için aynı adımları ters sırayla uygulayınız.

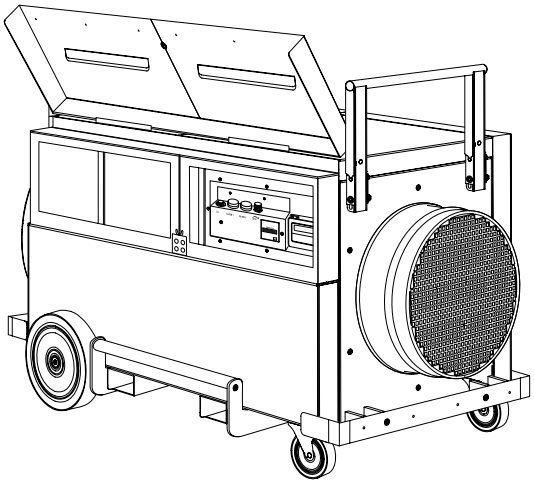

Filtrenin yerleştirilmesi

Bilgi
Filtreler, teslimat kapsamına dahil değildir!
Filtreleri, kullanım alanınıza uygun şekilde filtre yelpazemizden seçiniz. İlk bağlantı veya montaj öncesinde seçtiğiniz filtreleri yerleştiriniz.

Bağlantı veya montajdan önce, cihazın filtre zinciri, istenen kullanım alanına uygun olarak yapılandırılmalıdır. Bunun için iki filtre kutusu mevcuttur.

1. Sürgülü kapakları (8) açınız.
2. Bağlama çerçevesini (12) yukarıya doğru, dışarıya çekiniz.
3. Gerekirse cihazdan başka kutuları da çıkartınız.

Not
Tüm filtre montajı işlemlerinde hava akımının yönüne (hava akış yönü arkadan öne doğru) uygun olarak akış yönünün doğru olmasına dikkat ediniz!
Ana filtrenin, gövdede alt kısımda kilitlenmiş olmasına dikkat ediniz. Kilit, bağlama çerçevesinin (12) ve ön filtrenin (13) altında yer alır.

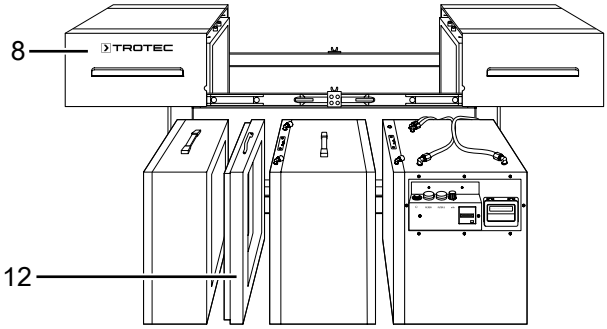

Konfigürasyon

TAC serisi Vario-Shift fonksiyonuna sahiptir. Bu, filtre elemanlarının tüm uygulama durumları için değişken ve yönetmeliklere uygun şekilde yerleştirilebileceği anlamına gelir.

- DIN EN 60335-2-69 uyarınca H toz sınıfına kadar asılı maddelerin ayrıldığı **şantiye konfigürasyonu**; burada, bu uygulamalarda esas olarak sağlığı tehdit eden, hatta kısmen kanserojen toz partiküllerinin filtrelenmesinin ön planda olduğu vurgulanmalıdır. Bu tür tozların emilmesi sırasında, kaçakların oluşması durumunda bile cihazdan filtrelenmemiş havanın çıkmaması için tüm filtre zinciri negatif vakum altında çalıştırılmalıdır. Bu, **fanın ana filtrenin arkasına yerleştirilmesi gerektiği anlamına gelir!** Her ikisi de, cihaz tarafındaki sıkma elemanlarıyla sıkılmalıdır, bu sayede asılı madde filtresi tüm çalışma süresi boyunca çıkış tarafında kirli havayla temas etmez ve kaçak riski minimuma indirilir!

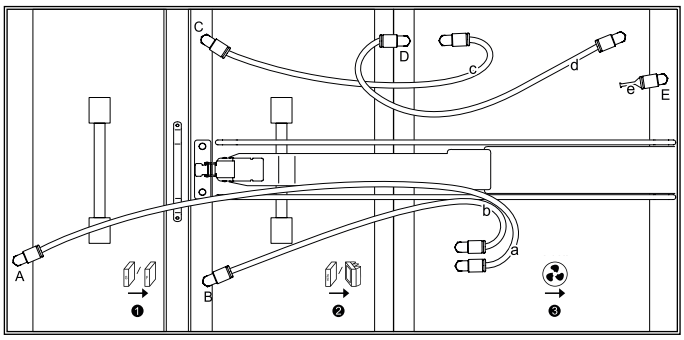

- DIN EN 1822-1:1998 standardı uyarınca, filtre sınıfı H14'e kadar (ciddi ölçüde azaltılmış hava miktarında daha yüksek ayrıştırma derecesine sahip filtreler de mümkündür) asılı maddelerin ayrıldığı **steril oda konfigürasyonu**; burada normalde kirli bir bölgeden temiz bir bölgeye örneğin taze hava beslemesi olarak hava aktarılır. Bu sırada, geçerli yönetmelikler normalde, filtrelenmiş havanın sadece temiz ve aşırı basınçta çalıştırılan bir hava borusu/kanalı ile temas etmesini şart koşar. Bu nedenle **fan ana filtrenin önüne yerleştirilmelidir!** Burada da bu elemanlar, şantiye konfigürasyonunda olduğu gibi bağlanmalıdır!

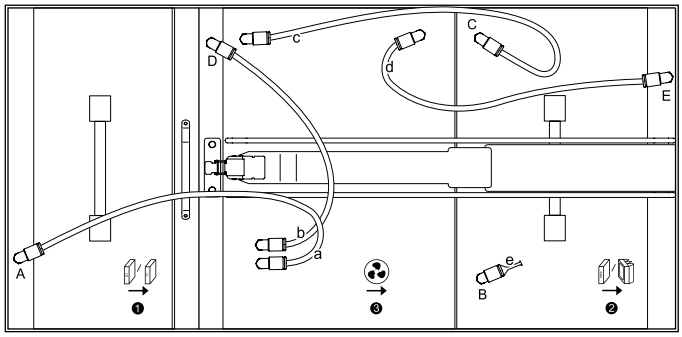

- DIN EN 779 uyarınca F9 filtre sınıfına kadar havadaki kaba veya ince tozların temizlenmesi için **genel konfigürasyon**; bu uygulamalar fanın özel bir şekilde yerleştirilmesini gerektirmez. Filtre değişiminin daha kolay bir şekilde gerçekleştirilmesi için, **fanın son eleman olarak** takılması ve sıkılması önerilir.

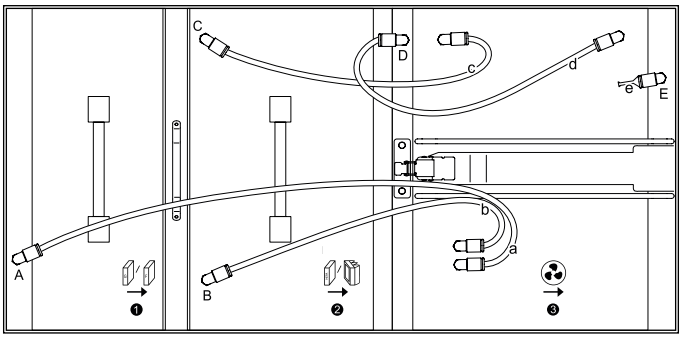

Not

Münferit konfigürasyonlarda, hava hortumlarının (a, b, c, d işaretli) ve kör tapaların (23) kutuların düzenine (Ön filtre = 1 + Ana filtre = 2 + Fan = 3) uygun olarak ölçüm yerlerine (A, B, C, D, E işaretli) bağlanmasına dikkat edilmesi önemlidir. Aksi takdirde filtre denetleme sistemi çalışmaz!

Örnek:

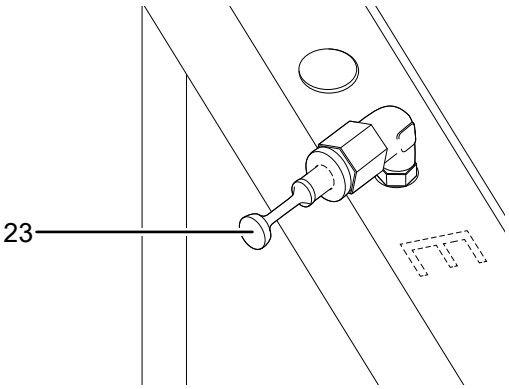

Bağlantı veya montaj

Cihazın kurulumu sırasında, Teknik Ek bölümü uyarınca duvarlarla ve nesnelerle arasında bırakılacak minimum mesafelere dikkat ediniz.

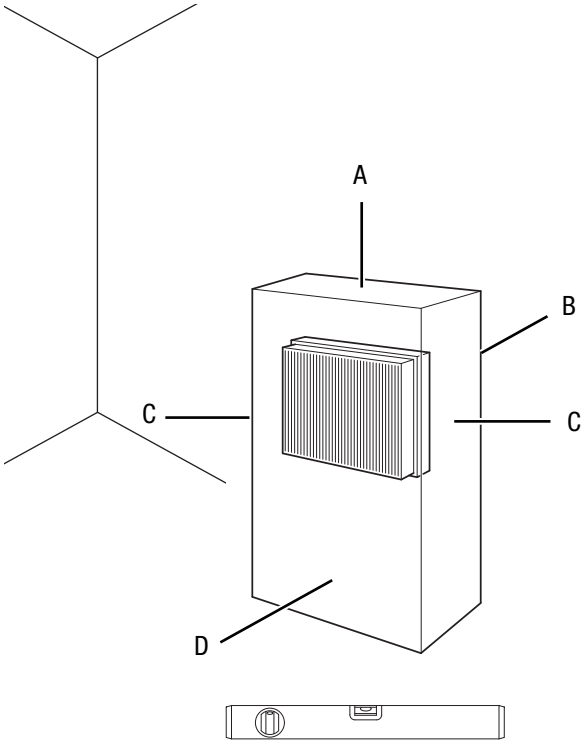

- Cihazı tekrar çalıştırmadan önce elektrik kablosunun durumunu kontrol ediniz. Cihazın kusursuz durumda olduğundan şüphe duyarsanız müşteri hizmetlerini arayınız.
- Cihazı dik konumda ve durma güvenliği sağlanmış şekilde yatay ve sağlam bir yüzeye yerleştiriniz.
- Özellikle cihazı odanın ortasına yerleştirirseniz, elektrik kablosunu veya diğer kabloları döşerken kablolara takılıp düşme tehlikesini engelleyiniz. Kablo köprülerinden kaçınınız.
- Kablo uzatmalarının tamamen açılmış ve çözülmüş durumda olduğundan emin olunuz.
- Cihazı, hava kirliliği kaynağının yakınına kurunuz.
- Cihazı monte ederken ısı kaynaklarına yeterli mesafe bırakınız.
- Perde veya başka nesnelerin hava akımını engellememesine dikkat ediniz.
- Hava girişi ve hava çıkışının açık olduğundan emin olunuz.

Cihazı, havanın temizlenmesi gereken odanın içine kurunuz

- Cihazı kurarken, cihazı havanın temizlenmesi gereken odadaki merkezi bir pozisyona yerleştirmeye dikkat ediniz. Alternatif olarak, cihazı, hava kirliliği kaynağının yakınına yerleştirebilirsiniz.
- Çalışmadan önce, filtrelerin cihaza istenilen şekilde takılmış olduğundan emin olmanız gerekir.
- Cihaz, sirkülasyon havası modunda çalışır; yani kirlenmiş hava, hava emme deliğinden hava temizleme cihazının içine girer ve temizlenmiş şekilde hava çıkış deliğinden dışarı üflenir.

Ayrılan bölgede sirkülasyon moduyla hava temizleme:

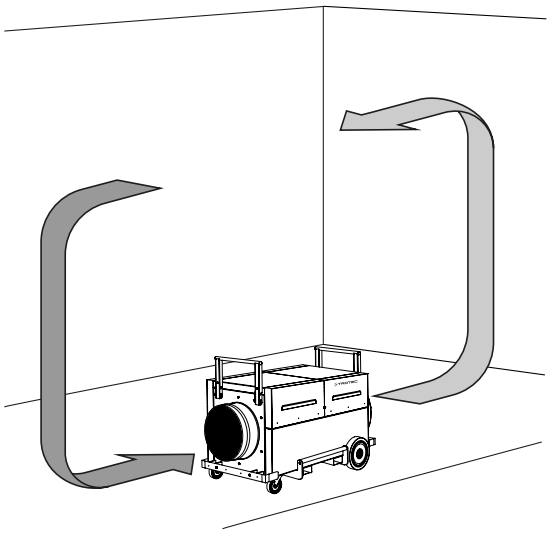

Cihazı, havanın temizlenmesi gereken odanın dışına kurunuz

Cihaz, sirkülasyon havası veya geçiş havası modunda bağlanabilir.

- Temizlenecek hava, sirkülasyon modunda bir hortum üzerinden odadan cihazın hava emme deliğine sevk edilir. Temizlenen hava, başka bir hortum üzerinden hava üfleme deliğinden tekrar odaya aktarılır.
- Temizlenecek hava, geçiş havası modunda bir hortum üzerinden odadan cihazın hava emme deliğine sevk edilir. Bu sayede, oda hafif bir vakum altında tutulur. Temiz taze hava dışarıdan akar.

Vakum tutmaya yönelik kurulum seçenekleri:

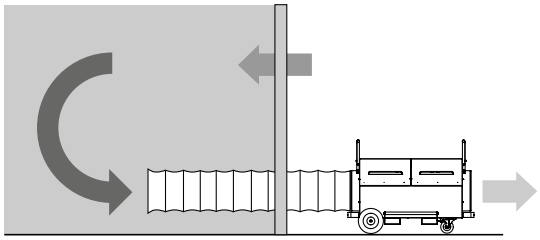

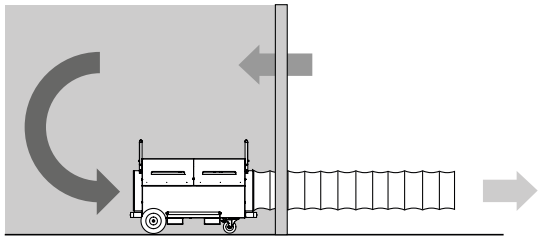

Hortumlar bağlanırken aşağıdakilere dikkat edilmelidir:

- Boru hatları ve hortumlar, fanların mevcut statik sıkıştırması için tasarlanmış olmalıdır. Borular mümkün olduğunca düz ve uzatılmış şekilde döşenmelidir. Cihazda hava emme deliğine ve hava üfleme deliğine her biri 7,6 m'lik birer hava hortumu bağlanabilir.
- Hava emme ve hava üfleme deliği birbirinden en az 1 m uzakta olacak şekilde yerleştirilmelidir.

Elektrik kablosunun bağlanması

- Elektrik fişini kurallara uygun şekilde, sigortalı bir prize takınız.

Kullanım

Kumanda elemanları

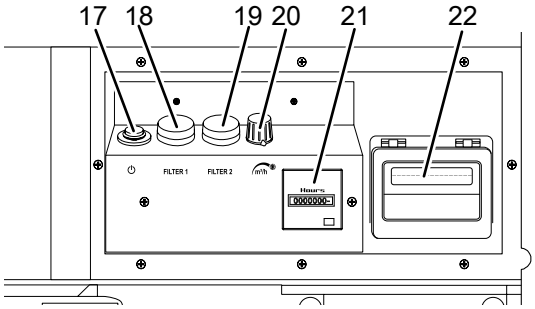

No.	Tanım	Anlamı
17	*Açma/Kapatma* tuşu	Cihazı açma veya kapatma
18	*Filtre 1* uyarı lambası	Gerekli kaba filtre değişimi veya mikro filtre değişimi göstergesi
19	*Filtre 2* uyarı lambası	Gerekli asılı madde filtresi değişimi veya torbalı filtre değişimi göstergesi
20	*Hava miktarı* ayar düğmesi	İstenen hava miktarının ayarlanması
21	Çalışma saati sayacı	Çalışma saati göstergesi
22	Ekranlı Flowmatic	Hava miktarı göstergesi (hacimsel akış)

Cihazın açılması

1. Hava emme deliği ve hava üfleme deliğinin üzerinin örtülmediğinden emin olunuz.
2. *Hava miktarı* ayar düğmesini (20) saatin tersi yönünde çevirerek en düşük kademeye getiriniz.
3. *Açma/Kapatma* tuşuna (17) basınız.
   ⇨ *Açma/Kapatma* tuşu (17) yanar.

Hava miktarının ayarlanması

Kademesiz *Hava miktarı* ayar düğmesiyle (20) fanın ve dolayısıyla cihazın sevk edilen hava miktarını ayarlama olanağından faydalanabilirsiniz.

Devre dışı bırakma

Elektrik gerilimine karşı uyarı
Elektrik fişine nemli ya da ıslak elle dokunmayınız.

- Cihazı kapatınız.
- Elektrik fişini prizden çekerek cihazı elektrik şebekesinden ayırınız. Bu sırada fişin ve kabloyu tutmayınız.

Cihazın enerji tüketimi açısından verimli kullanımına ilişkin bilgiler

Gereksiz enerji tüketimini önlemek için, cihazın sadece gerçek kullanım süresi boyunca açık kalmasına dikkat ediniz. Mevcutsa, cihazın kapatma otomatiğinden faydalanınız.

Sonradan sipariş edilebilen aksesuarlar

Uyarı
Sadece bu kılavuzda belirtilen aksesuarları ve ek cihazları kullanınız.
Kılavuzda önerilenlerin dışındaki takımlar veya diğer aksesuarların kullanılması, yaralanma tehlikesi anlamına gelebilir.

Tanım	Ürün numarası
G4 Z-Line filtre / ISO Coarse % 75	7.160.000.454
F7 akordeon filtre kaseti / ISO ePM10 % 75	7.160.000.476
F7 torbalı filtre / ISO ePM10 %75	7.160.000.477
H toz sınıfı için onaylı H13 asılı madde filtresi	7.160.000.478
G3 Boya sisi filtresi / ISO Coarse % 30	7.160.000.479
Aktif karbon	7.165.006.500
Tronect SP-T hava taşıma hortumu, uzunluk 7,6 m	6.100.001.214

Hatalar ve arızalar

Kusursuz işlevselliği temin etmek için, cihaz üretim esnasında defalarca kontrol edilmiştir. Buna rağmen arızalar ortaya çıkarsa cihazı aşağıdaki listeye göre kontrol ediniz.

Cihaz çalışmaya başlamıyor:

- Elektrik bağlantısını kontrol ediniz.
- Elektrik kablosunun ve elektrik fişinin hasarlı olup olmadığını kontrol ediniz.
- Yapı tarafındaki şebeke sigortasını kontrol ediniz.
- Cihazı yeniden başlatmadan önce 10 dakika bekleyiniz. Cihaz çalışmaya başlamazsa, uzman bir şirket veya Trotec tarafından bir elektriksel kontrol gerçekleştirilmesini sağlayınız.

Cihaz gürültü çıkarıyor, titriyor:

- Cihazın dikey konumda ve durma güvenliği sağlanmış şekilde kurulup kurulmadığını kontrol ediniz.

Cihaz çok sıcak, gürültü çıkarıyor veya kapasitesi düştü:

- Hava girişinin ve hava filtresinin kirlenip kirlenmediğini kontrol ediniz. Dışarıdaki kirleri temizleyiniz.

Cihazdan rahatsız edici bir koku geliyor:

- Duruma bağlı olarak havada örn. güçlü tütün dumanı gibi duman, koku ve kirlenme var. Odayı havalandırınız.

Cihaz kontrollerden sonra sorunsuz bir şekilde çalışmıyor:

Üreticinin müşteri hizmetlerine başvurunuz. Gerekirse cihazı onarım için bir yetkili elektrik servisine veya üreticiye veriniz.

Kullanıcının kendi yapabileceği bakım, onarım veya ürünün temizliğine ilişkin bilgiler

Bakıma başlanmadan önce yapılacak işlemler

Elektrik gerilimine karşı uyarı
Elektrik fişine nemli ya da ıslak elle dokunmayınız.

- Cihazı kapatınız.
- Elektrik fişini prizden çekerek cihazı elektrik şebekesinden ayırınız. Bu sırada fişin ve kabloyu tutmayınız.

Elektrik gerilimine karşı uyarı
Cihazın açılmasını gerektiren çalışmalar, sadece yetkili uzman şirketler veya üretici tarafından gerçekleştirilmelidir.

Not
Aşırı gerilim korumasını dikkate alınız.
Cihaz, bir aşırı gerilim korumasıyla donatılmıştır.
Elektriksel güvenlik kontrollerinde, test geriliminin 250 V'a düşürülmesi gerektiğine dikkat ediniz.

Dış gövdenin temizlenmesi

Dış gövdeyi nemli, yumuşak, hav bırakmayan bir bezle temizleyiniz. Dış gövdenin içine nem girmemesine dikkat ediniz. Elektrikli parçaların nemle temas etmemesine dikkat ediniz. Bezi nemlendirmek için örn. temizleme spreyi, çözücü madde, alkol içeren temizleyiciler veya aşındırıcı maddeler gibi agresif temizlik maddeleri kullanmayınız.

Cihazın iç kısmının kirlenip kirlenmediğini görsel olarak kontrol ediniz

1. Hava filtresini çıkartınız.
2. Bir el feneriyle cihazın açıklıklarını aydınlatınız.
3. Cihazın iç kısmının kirlenip kirlenmediğini kontrol ediniz.
4. Yoğun bir toz katmanı görürseniz, cihazın içini basınçlı bir elektrik süpürgesiyle temizleyiniz.
5. Hava filtresini yerine takınız.

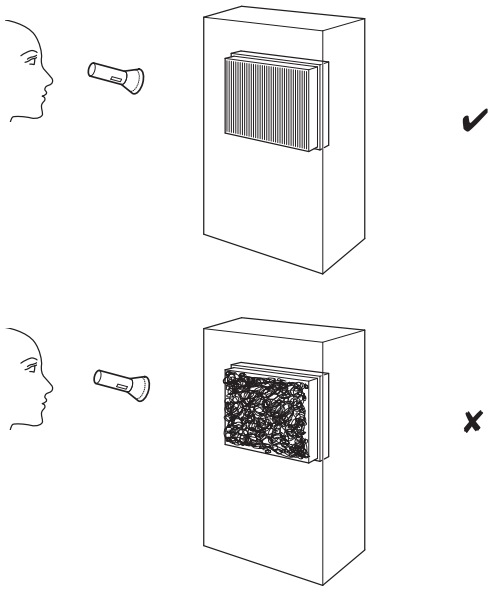

Filtre değişimi

Çalışma sırasında Filtre 1 (18) veya Filtre 2 (19) uyarı lambası yanıyorsa ve sesli bir sinyal duyuluyorsa filtreler değiştirilmelidir.

1. A hava hortumunu ölçüm yerinden çekerek çıkartınız.
2. Bağlama çerçevesini (12) yukarıya doğru, dışarıya çekiniz.
3. Ön filtre kutusunu (13) yukarıya doğru cihazdan dışarıya çekiniz ve filtreyi kutudan çıkartınız.
4. Gerekirse ayrıca filtre kutularının üzerinde bulunan tokayı ve sıkma kolunu gevşetiniz.
5. B ve C hava hortumlarını ölçüm yerlerinden çekerek çıkartınız.
6. Ana filtre kutusunu (14) yana doğru biraz hareket ettiriniz.
7. Ana filtre kutusunu (14) yukarıya doğru cihazdan dışarıya çekiniz ve filtreyi kutudan çıkartınız.
8. Filtre kutularını takarken aynı işlemleri ters sırayla uygulayınız.

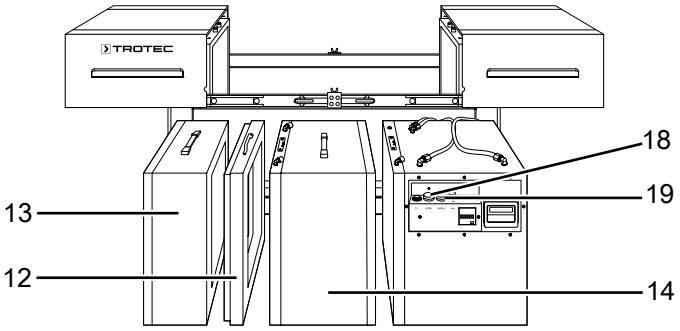

Teleskopik rayların greslenmesi

Kapakların teleskopik rayları (10) temizlik çalışmalarından sonra veya ihtiyaç duyulduğunda greslenmelidir.

Bakım, onarım ve kullanımda uyulması gereken kurallar

Uyarı
Dış gövdenin açılmasını gerektiren periyodik bakım çalışmaları ve onarımlarda Trotec müşteri servisine başvurunuz. Kurallara aykırı şekilde açılan cihazlar her türlü garanti kapsamı dışındadır ve garanti talepleri geçersiz olur.

Kullanım sırasında insan veya çevre sağlığına tehlikeli veya zararlı olabilecek durumlara ilişkin uyarılar

Elektronik cihazlar evsel atık değildir ve Türkiye'de, elektrikli ve elektronik cihazlar hakkındaki Elektrikli ve Elektronik Teçhizat Atıkları Direktifi'ne (EETA) göre uzman bir tasfiye merkezine gönderilmelidir. Kullandıktan sonra lütfen bu cihazı geçerli yasal düzenlemelere uygun şekilde tasfiye ediniz.

Servis istasyonları

Aşağıdaki bilgiler sadece Türkiye için geçerlidir:
Trotec Endüstri Ürünleri Tic.Ltd.Sti.
Oruçreis Mh., Giyimkent Cd.,
14. Sok. No.61, Giyimkent Sitesi
34235 Esenler/İstanbul
Telefon: +90 212 438 56 55

Üretici ve ithalatçı firmanın unvanı, adres ve telefon numarası

İthalatçı (sadece Türkiye için geçerlidir):
Trotec Endüstri Ürünleri Tic.Ltd.Sti.
Oruçreis Mh., Giyimkent Cd.,
14. Sok. No.61, Giyimkent Sitesi
34235 Esenler/İstanbul
Telefon: +90 212 438 56 55
Faks: +90 212 438 56 51

Üretici:
Trotec GmbH
Grebbener Straße 7
52525 Heinsberg
Almanya
Telefon: +49 2452 962-0
Faks: +49 2452 962-200
E-posta: online@trotec.de

Teknik ek

Teknik bilgiler

Parametre	Değer
Model	**TAC 6500**
Ürün numarası	1.580.000.135
Hava miktarı, maks.	5700 m^3/saat
H toz sınıfı için önerilen hava miktarı Oda büyüklüğü H13 filtre yüzeyinde	3000 m^3/saat 200 m^3 26 m^2
Toz sınıfı (DIN 60335-2-69 uyarınca)	H toz sınıfı (geçirgenlik ≤ % 0,005) çalışma alanı sınır değerleri ≤ 0,1 mg/m^3 olan maddeler için, Tehlikeli Madde Düzenlemesi Madde 11, TRGS 905 ve 906 uyarınca kanserojen tehlikeli maddeler, TRGS 519 uyarınca asbest giderme için onaylanabilir
Motor gücü	1400 W
Şebeke bağlantısı	1/N/PE ~ 230 V / 50-60 Hz
Nominal akım	5,5 A
Bağlantı kablosu	CEE 7/7, 2,5 m kablo uzunluğu Kauçuk boru (H05RR-F) uzunluk = 2,5 m
Emme/üfleme tarafındaki hava taşıma hortum bağlantısı	450 mm
Ses seviyesi (1 m mesafe)	68 dB(A)
Boyutlar (Uzunluk x Genişlik x Yükseklik)	1252 x 790 x 1026 mm
Ağırlık	131 kg

Uygulamaya özel filtre kombinasyonları ve ilgili oda boyutu uygunluğuna yönelik öneri			
		uygun odalar maks. [1]	
Kullanım alanları	Filtre kombinasyonu	m^3	m^2
Kaba toz [2] (≤ 3 LW/saat[6])	G4	1400	560
İnce toz [3] (≤ 3 LW/saat[6])	G4+F7 ila F9	750	300
Asılı maddeler [4] (≤ 3 LW/saat[6])	G4+H13	200	80
Hijyenik bölgeler [5] (≤ 3 LW/saat[6])	G4+H13	135	54

[1] 3 m'lik varsayılan bir oda yüksekliğinde; [2] Tipik kaba toz uygulamaları: Testereyle kesme, eğeleme; [3] Tipik ince toz uygulamaları: Mineral veya cam yünü içeren malzemelerle temizleme çalışmaları; [4] Tipik asılı madde uygulamaları: Taşlama, asbest veya mantar sporlarından arındırma, mineral tozları, vb.; [5] H13 arkaya bağlanır; [6] Saatteki hava değişimi

opsiyonel donanım (talep üzerine)
Pnömatik lastikli kılavuz tekerlekler, iz bırakmaz
Sehpa tekerlekleri (kılavuz tekerlekler yerine)
Forklift için çatal gözleri

Performans diyagramı

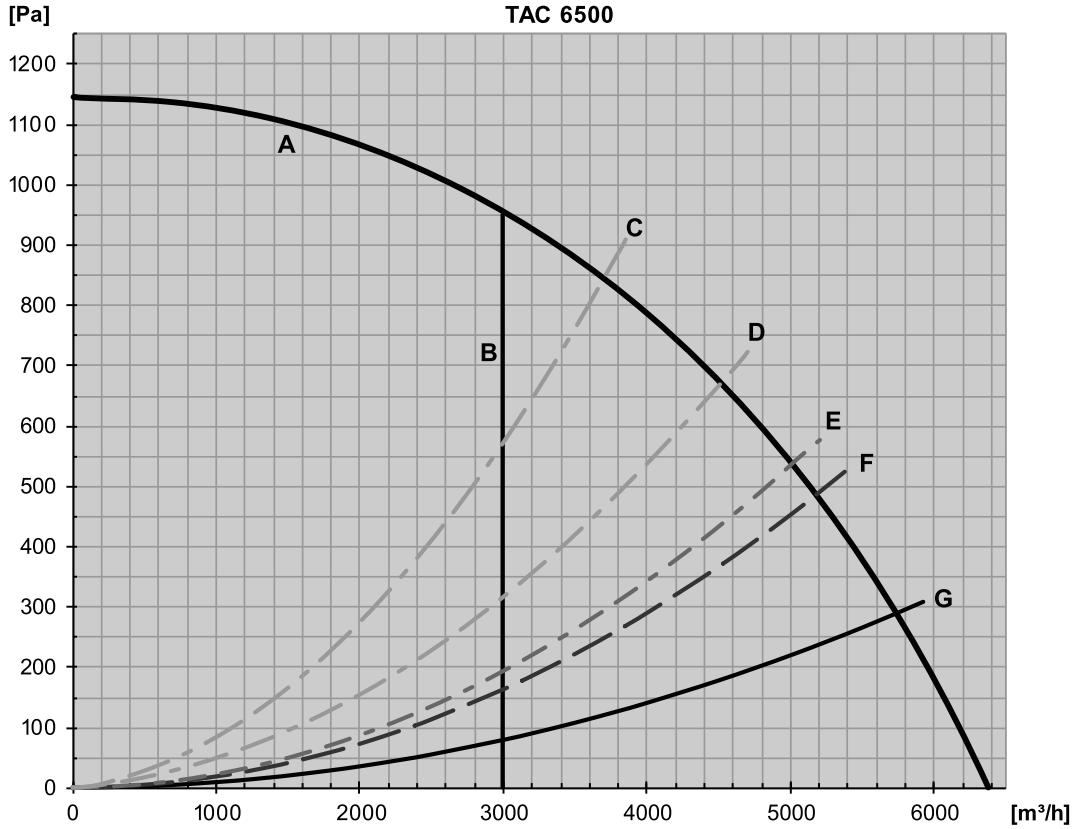

A	Fan
B	H toz sınıfı için önerilen hava debisi
C	G4+H13 filtre kombinasyonlu (H toz sınıfı için onay) ve hava taşıma hortumlu*
D	G4+F7 filtre kombinasyonlu ve hava taşıma hortumlu*
E	G4 filtreli ve hava taşıma hortumlu*
E	Boya sisi filtreli ve hava taşıma hortumlu*
F	filtre hariç, hava taşıma hortumlu*
*Basınç tarafına bağlı, standart uzunluk 7,6 m, 90°'lik tek kavisle döşenir. **Hava hortumu gerdirilerek kavissiz olarak döşendiğinde % 25 daha fazla hava debisi elde edilebilir!**	

Genel görünüm

Bilgi
Yedek parçaların pozisyon numaraları, kılavuzda parçalar için kullanılan pozisyon numaralarından farklıdır.

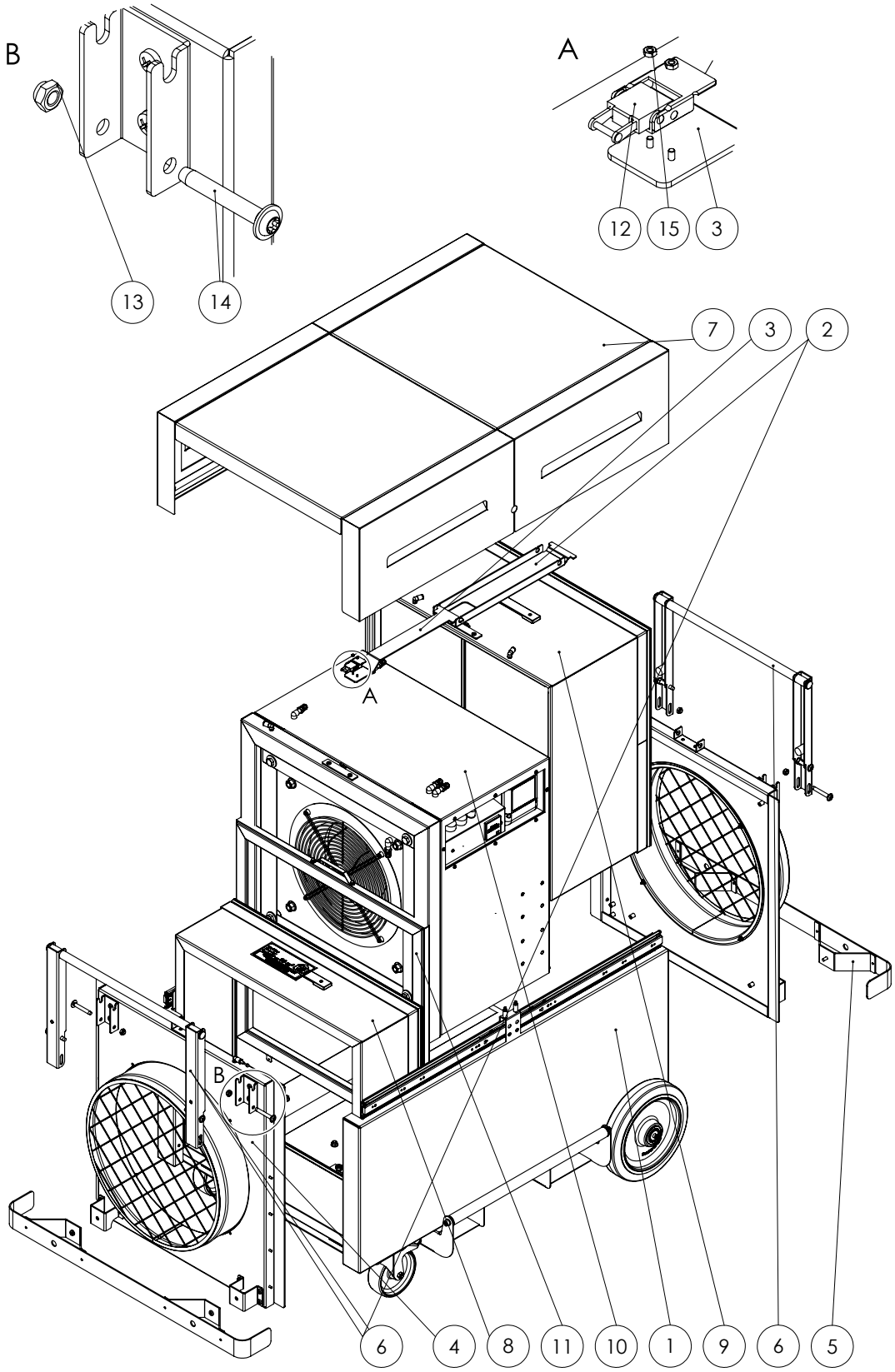

No.	Tanım	Ürün numarası	No.	Tanım	Ürün numarası
1	Ana gövde	ZAT0001634	9	HEPA	ZAT0001743
2	Sıkma kolu	P10003329	10	Fan	ZAT0002605
3	Sıkma çubuğu	P10003328	11	Sıkma elemanı	ZAT0002669
4	Hava çıkışı	ZAT0001669	12	Yaylı gergi elemanı	P10000615
5	Çarpma koruması	ZAT0001696	13	Somun	P10000099
6	Şasi	ZAT0001676	14	Cıvata	P10001594
7	Kapak	ZAT0001682	15	Somun	P10001121
8	Ön filtre	ZAT0001702			

Ana gövde

Bilgi
Yedek parçaların pozisyon numaraları, kılavuzda parçalar için kullanılan pozisyon numaralarından farklıdır.

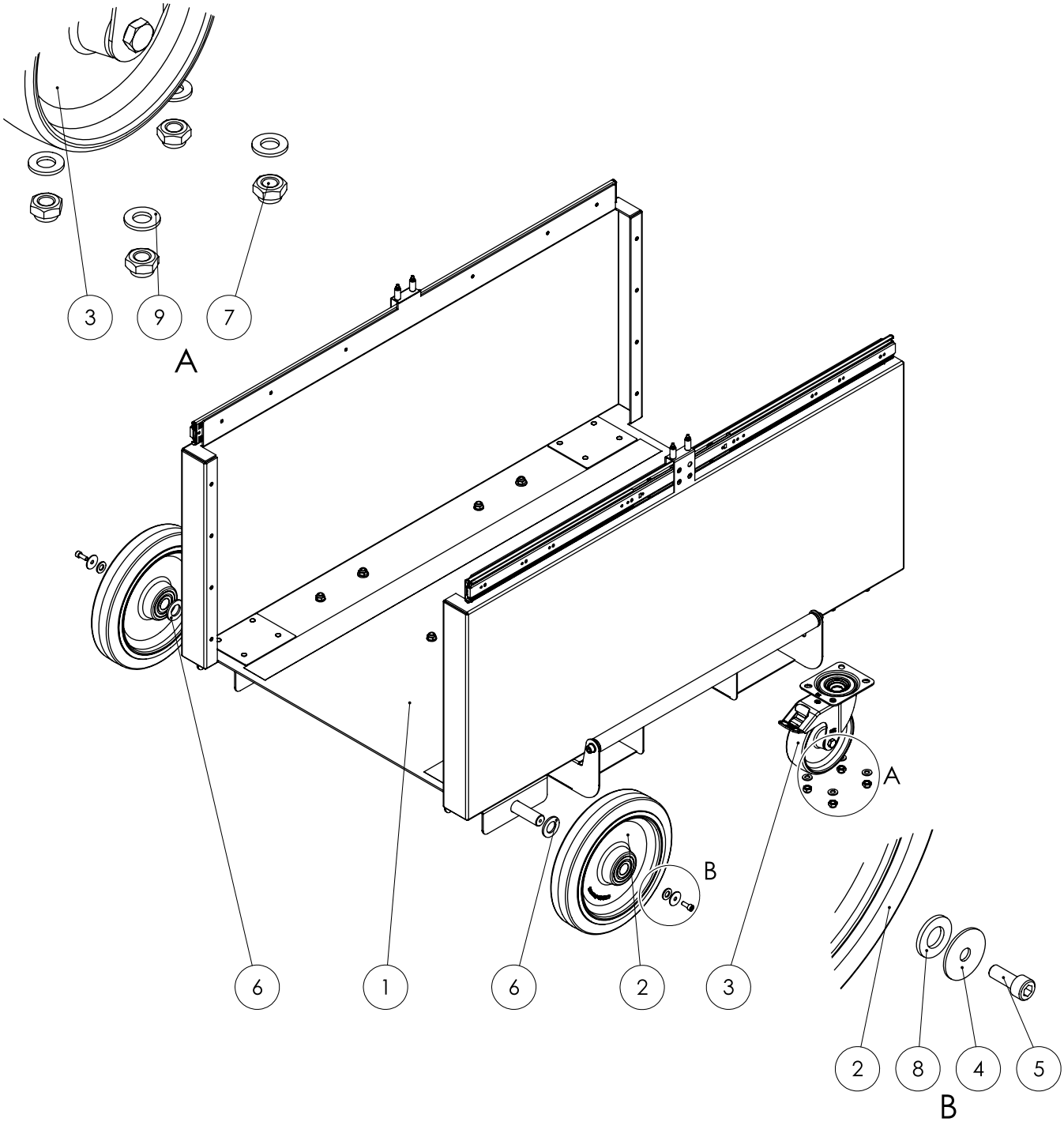

No.	Tanım	Ürün numarası	No.	Tanım	Ürün numarası
1	Taban teknesi	ZAT0001635	6	Pul	P10001612
2	Tekerlek	P10001535	7	Somun	P10000099
3	Tekerlek	P10001534	8	Pul	P10000306
4	Pul	P10001119	9	Pul	P10000016
5	Cıvata	P10001252			

Ön filtre

Bilgi
Yedek parçaların pozisyon numaraları, kılavuzda parçalar için kullanılan pozisyon numaralarından farklıdır.

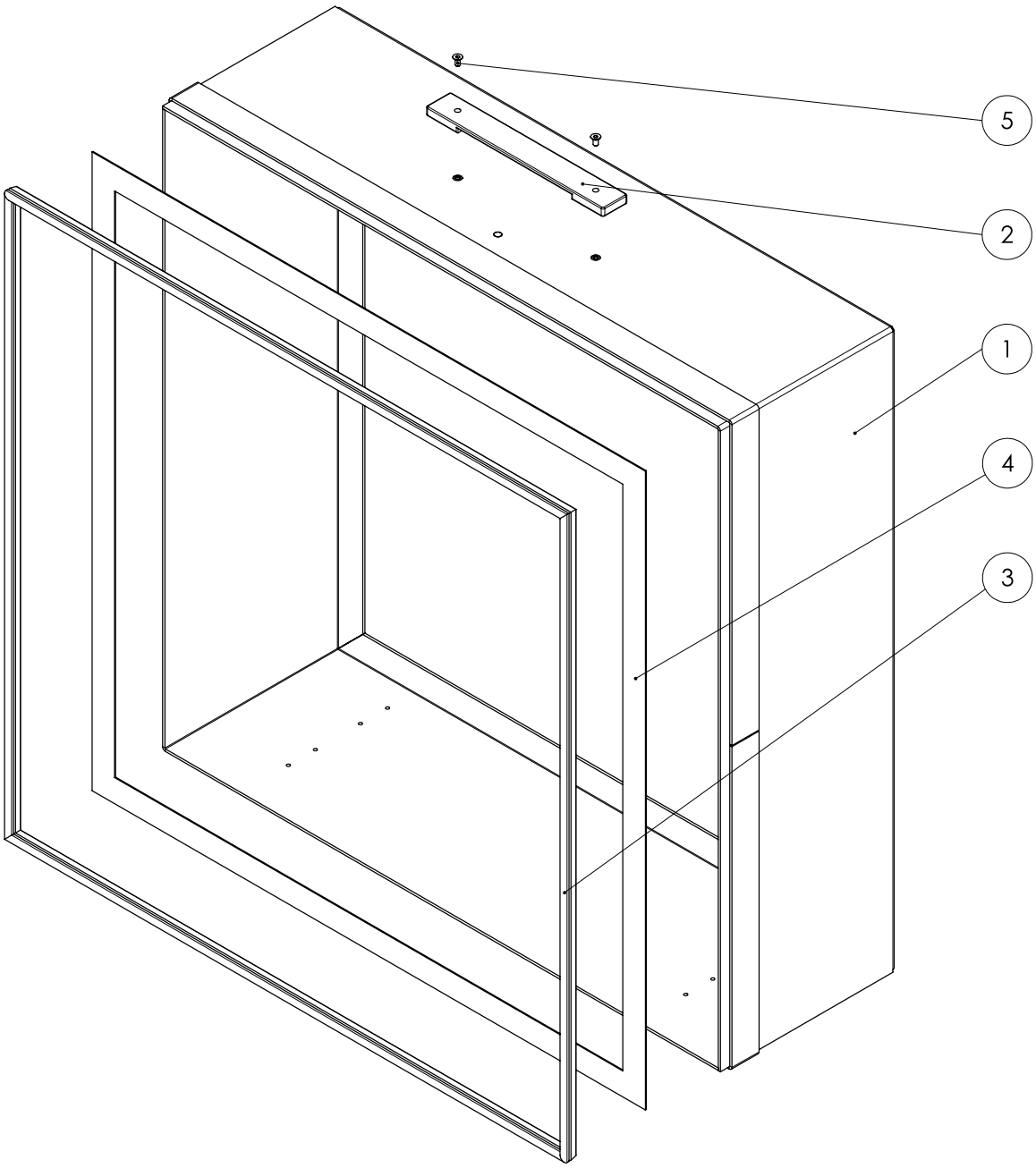

No.	Tanım	Ürün numarası	No.	Tanım	Ürün numarası
1	Ön filtre SBG	P10003735	4	Şerit conta	P10007992
2	Kayış kulpu	P10001543	5	Cıvata	P10000849
3	Conta	P10000290			

HEPA

Bilgi
Yedek parçaların pozisyon numaraları, kılavuzda parçalar için kullanılan pozisyon numaralarından farklıdır.

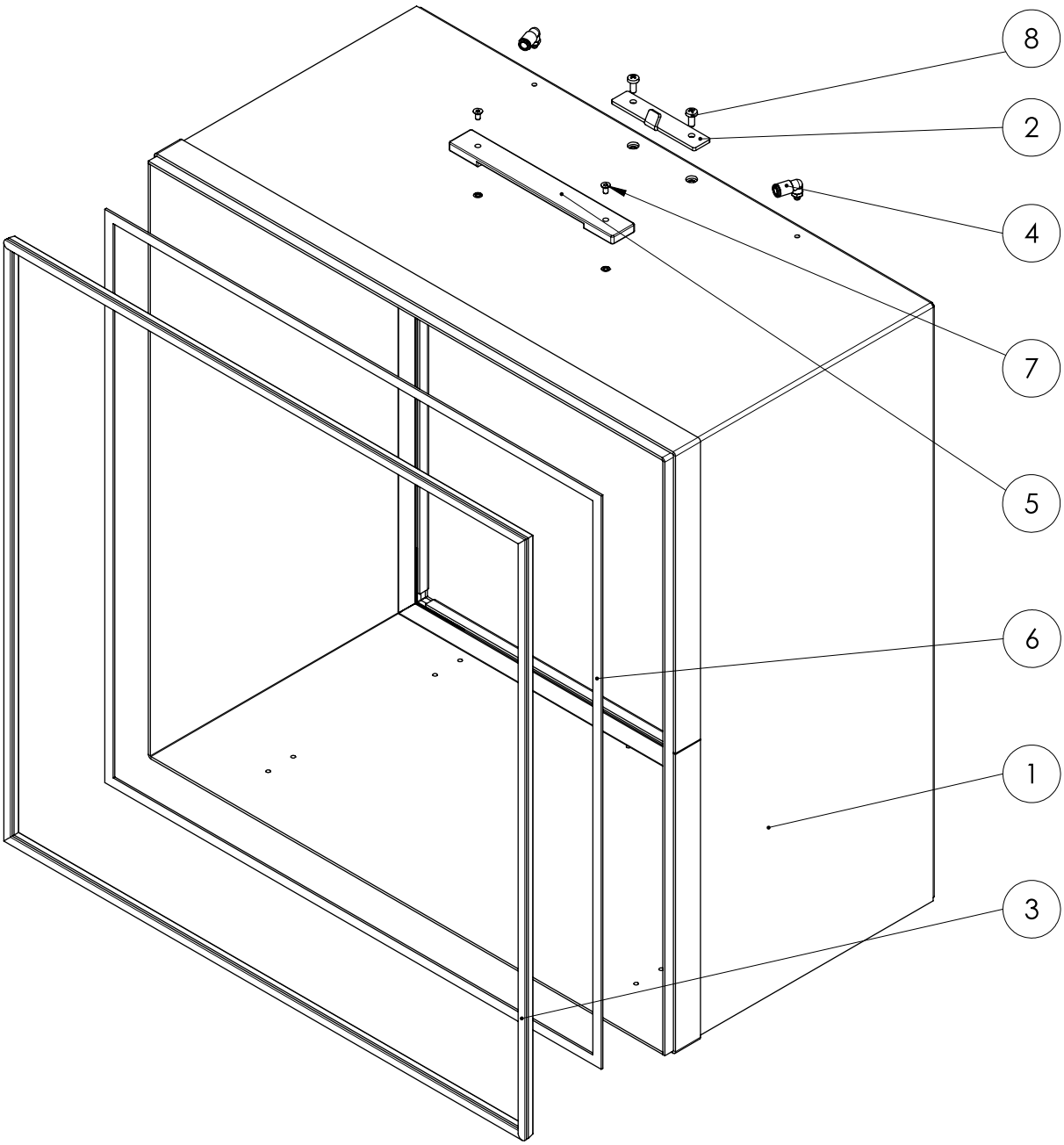

No.	Tanım	Ürün numarası	No.	Tanım	Ürün numarası
1	Çerçeve HEPA SBG	P10003732	5	Kayış kulpu	P10001543
2	Asma sacı	P10003309	6	Şerit conta	P10000357
3	Conta	P10000290	7	Cıvata	P10000849
4	Açılı vidalı bağlantı	P10001306	8	Cıvata	P10001196

Fan

Bilgi

Yedek parçaların pozisyon numaraları, kılavuzda parçalar için kullanılan pozisyon numaralarından farklıdır.

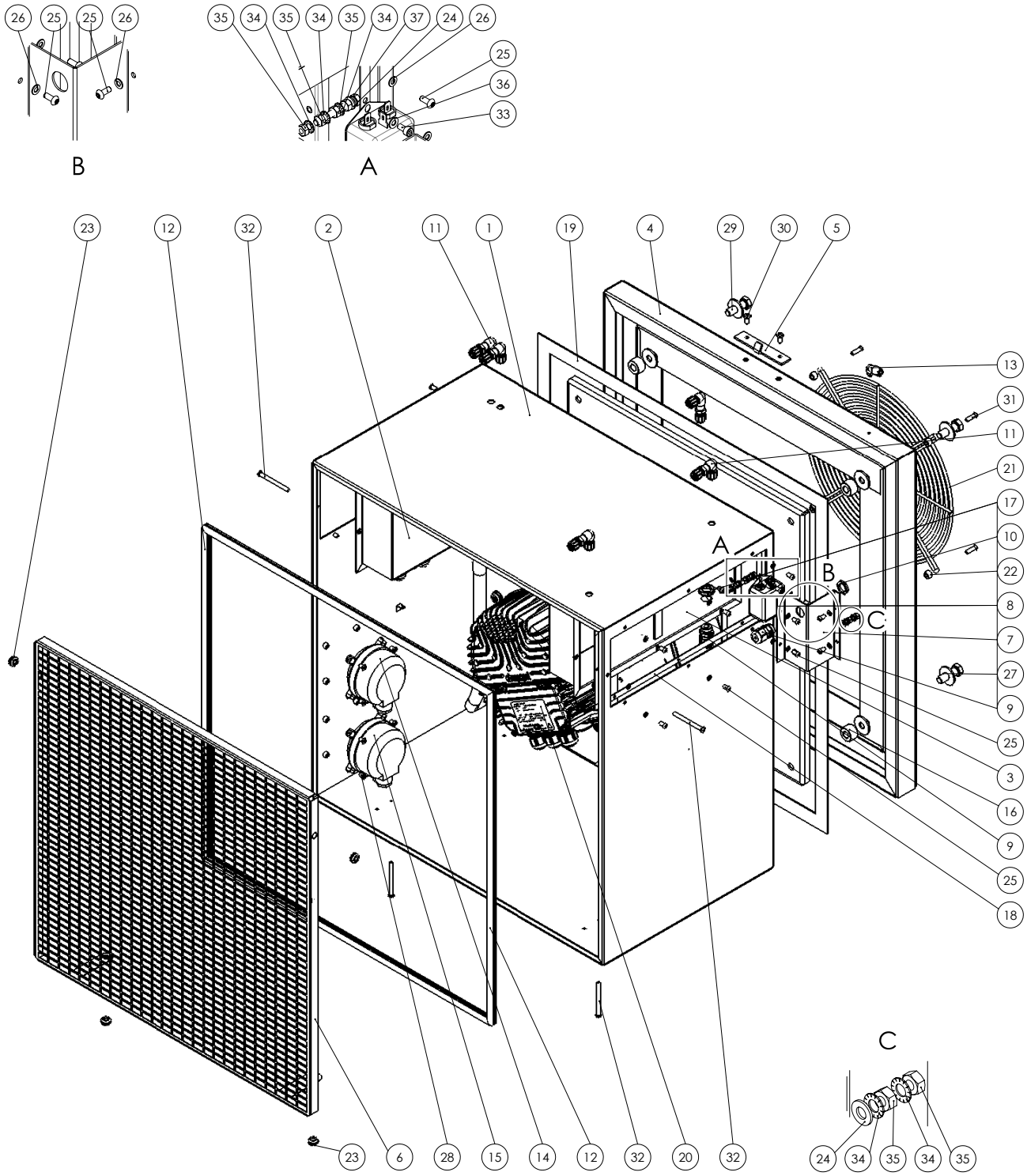

No.	Tanım	Ürün numarası	No.	Tanım	Ürün numarası
1	Fan dış gövdesi SBG	P10003733	20	Fan	P1000 0596
2	Elektrik kutusu	ZAT0001087	21	Koruyucu ızgara	P10006720
3	Kablo kutusu SBG	P10008302	22	Mesafe kovanı	P10001110
4	Fan çerçevesi	P10003734	23	Geçiş parçası	P10001417
5	Asma sacı	P10003309	24	Pul	P10001134
6	Müdahale koruması	P10007798	25	Cıvata	P10000782
7	Şebeke filtresi kapağı	P10008300	26	Pul	P10001310
8	Şebeke filtresi	P10001275	27	Pul	P10000490
9	Vidalı kablo bağlantısı	P10007561	28	Cıvata	P10000322
10	Somun	P10003618	29	Cıvata	P10001461
11	Açılı perde geçiş nipeli	P10001550	30	Cıvata	P10001196
12	Conta	P10001855	31	Cıvata	P10001640
13	Açılı vidalı bağlantı	P10001306	32	Cıvata	P10008232
14	Fark basıncı monitörü	P10001544	33	Cıvata	P10001129
15	Fark basıncı monitörü	P10001545	34	Pul	P10000404
16	Mesafe kovanı	P10001434	35	Somun	P10000006
17	Somun	P10007562	36	Pul	P10000038
18	Şerit conta	P10000357	37	Cıvata	P10001958
19	Şerit conta	P10007992			

Sıkma elemanı

Bilgi
Yedek parçaların pozisyon numaraları, kılavuzda parçalar için kullanılan pozisyon numaralarından farklıdır.

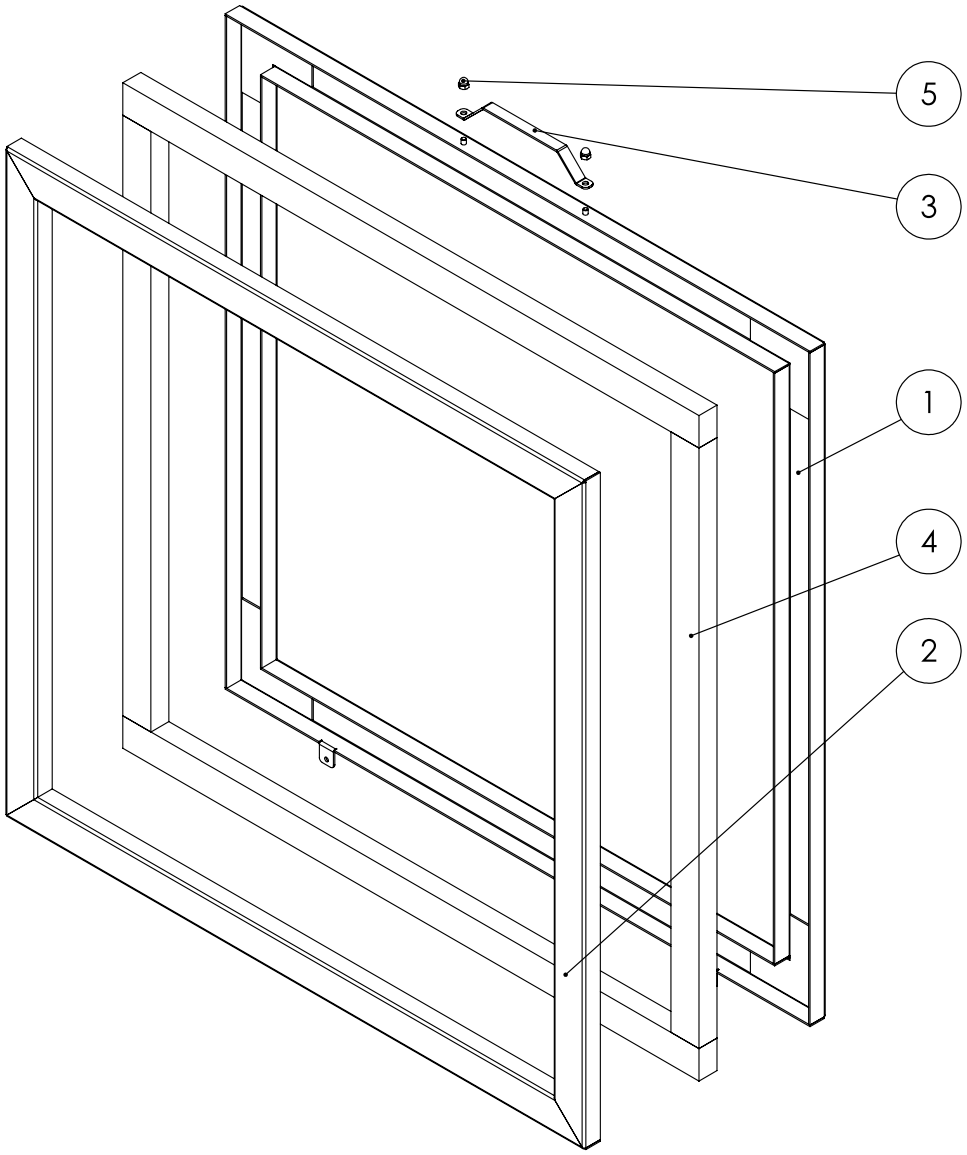

No.	Tanım	Ürün numarası	No.	Tanım	Ürün numarası
1	Sıkma çerçevesi	P10003736	4	Conta	P10001422
2	Sıkma çerçevesi	P10003755	5	Somun	P10000768
3	Kulp	P10002158			

Kapak

Bilgi
Yedek parçaların pozisyon numaraları, kılavuzda parçalar için kullanılan pozisyon numaralarından farklıdır.

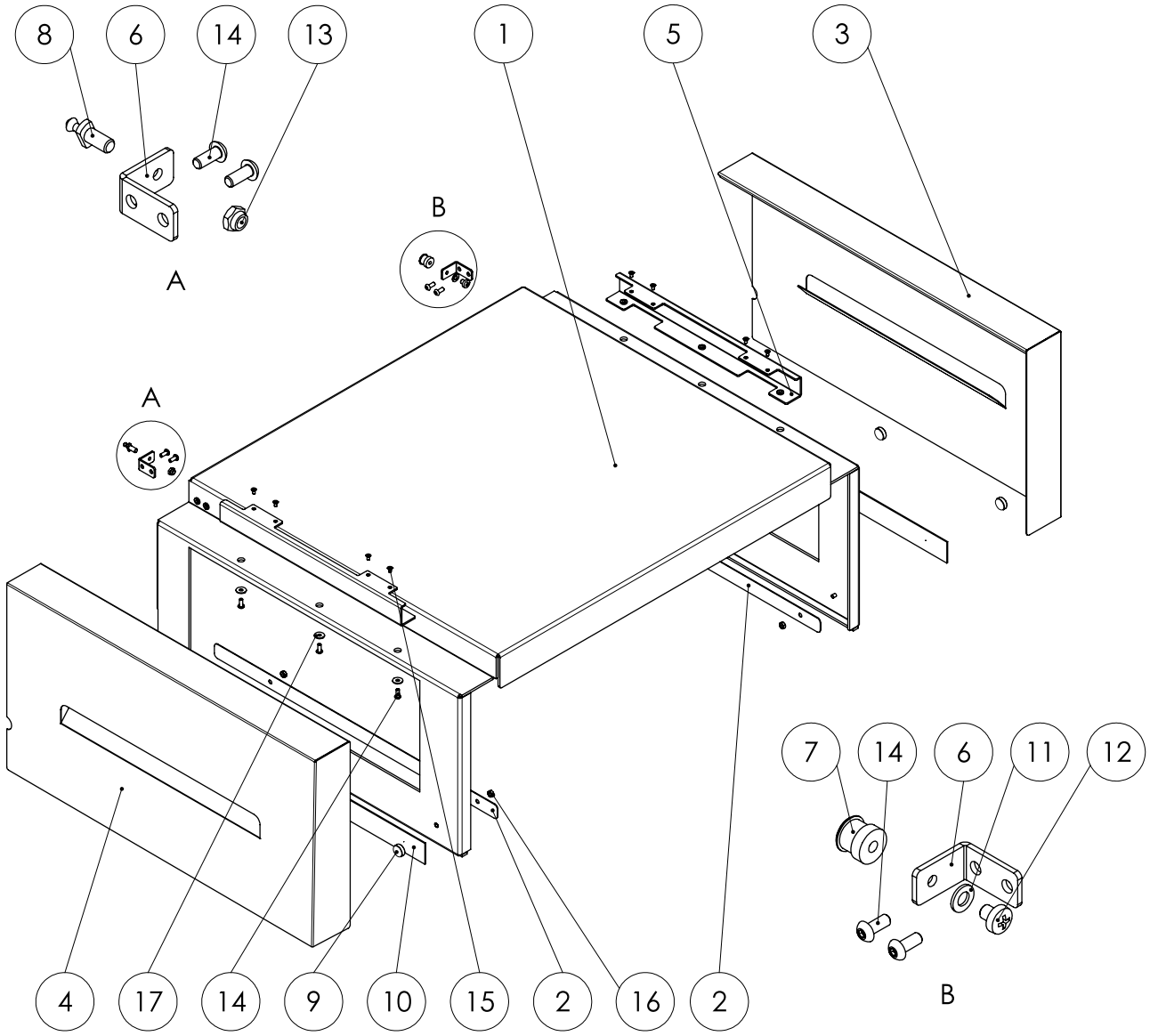

No.	Tanım	Ürün numarası	No.	Tanım	Ürün numarası
1	Kapak SBG	P10003739	10	Manyetik bant	P10001741
2	Takviye sacı	P10006757	11	Pul	P10000211
3	Kapak SBG	P10003737	12	Cıvata	P10001179
4	Kapak SBG	P10003314	13	Somun	P10000210
5	Katlanır braket	P10003315	14	Cıvata	P10000782
6	Açı	P10003316	15	Cıvata	P10000783
7	Kapatma kovanı	P10001243	16	Somun	P10000208
8	Kapatma muylusu	P10001244	17	Pul	P10000449
9	Mıknatıs 15,0x5,0 mm	P10001547			

Elektrik kutusu

Bilgi
Yedek parçaların pozisyon numaraları, kılavuzda parçalar için kullanılan pozisyon numaralarından farklıdır.

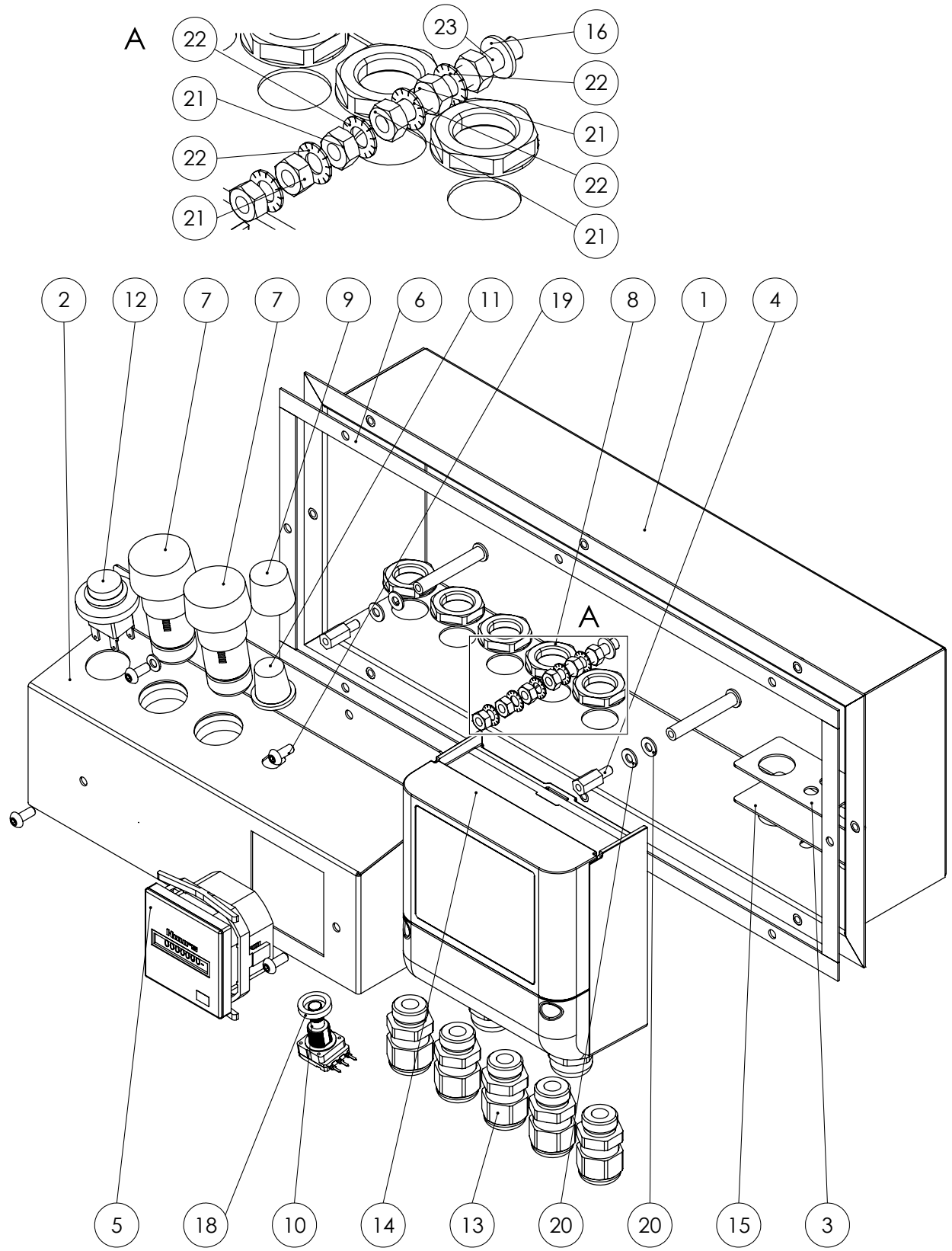

No.	Tanım	Ürün numarası	No.	Tanım	Ürün numarası
1	Elektrik kutusu	P10006259	13	Vidalı kablo bağlantısı	P10007561
2	Elek. montaj sacı	P10003305	14	Basınç sensörü	P10006258
3	Sızdırmazlık sacı	P10006260	15	Şerit conta	P10000357
4	Mesafe kovanı	P10001555	16	Pul	P10001134
5	Çalışma saati sayacı	P10001137	17	Pul	P10001310
6	Şerit conta	P10000357	18	Mesafe kovanı	P10000364
7	Sinyal lambası	P10002353	19	Cıvata	P10000782
8	Somun	P10007562	20	Pul	P10000038
9	Başlık	P10001249	21	Somun	P10000006
10	Potansiyometre	P10001751	22	Pul	P10000404
11	Döner düğme	P10001250	23	Cıvata	P10001958
12	Şalter	P10001376			

Hava çıkışı

Bilgi
Yedek parçaların pozisyon numaraları, kılavuzda parçalar için kullanılan pozisyon numaralarından farklıdır.

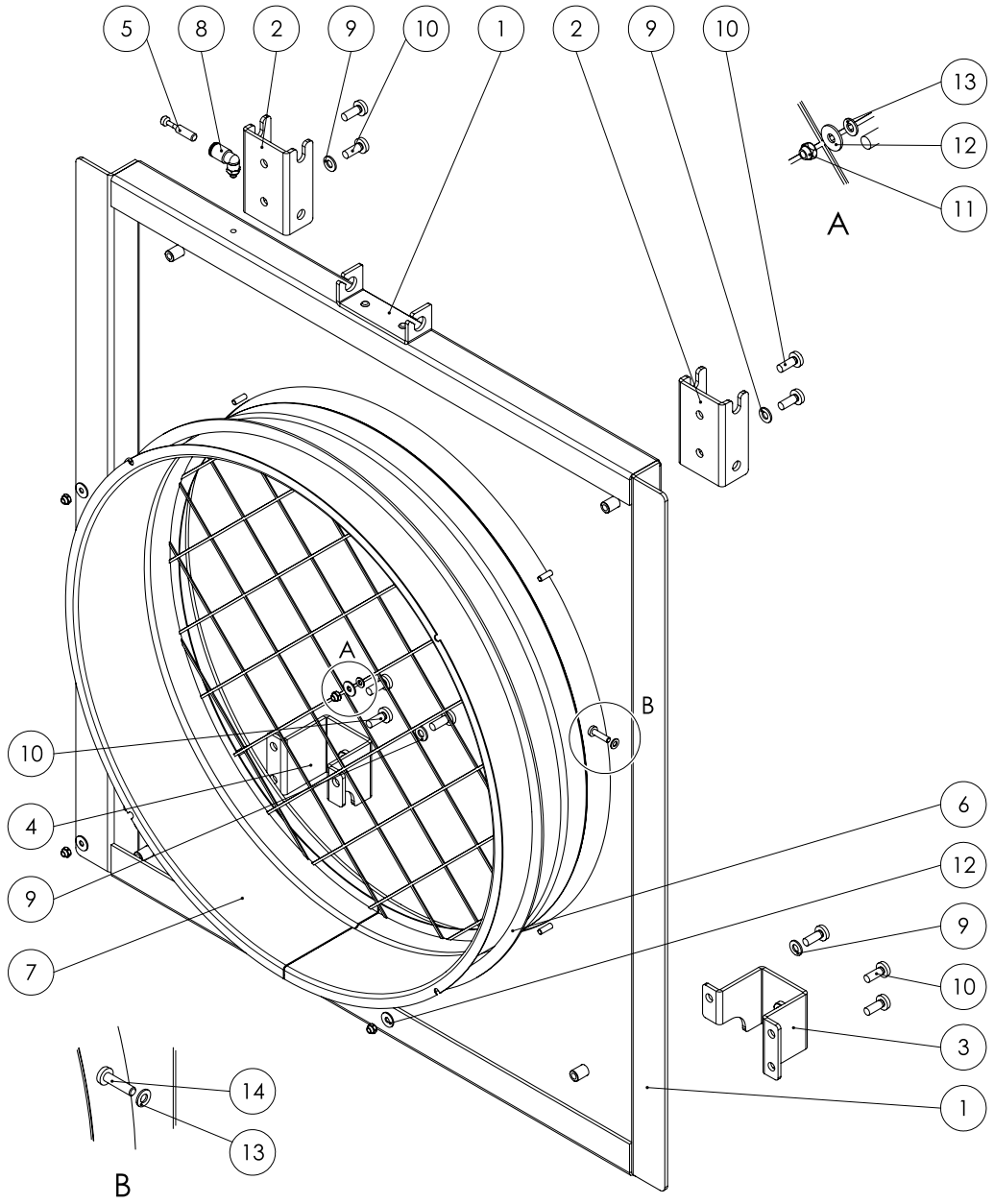

No.	Tanım	Ürün numarası	No.	Tanım	Ürün numarası
1	Alın sacı	P10003731	8	Açılı vidalı bağlantı	P10001306
2	Şasi tutucusu	P10003319	9	Pul	P10001133
3	Tampon tutucusu	P10003320	10	Cıvata	P10001200
4	Tampon tutucusu	P10003321	11	Somun	P10000013
5	Sızdırmaz tapa 5mm	P10001646	12	Pul	P10000449
6	Şerit conta	P10000357	13	Pul	P10001310
7	Faturalı çerçeve DN 450	P10000656	14	Cıvata	P10001960

Şasi

Bilgi
Yedek parçaların pozisyon numaraları, kılavuzda parçalar için kullanılan pozisyon numaralarından farklıdır.

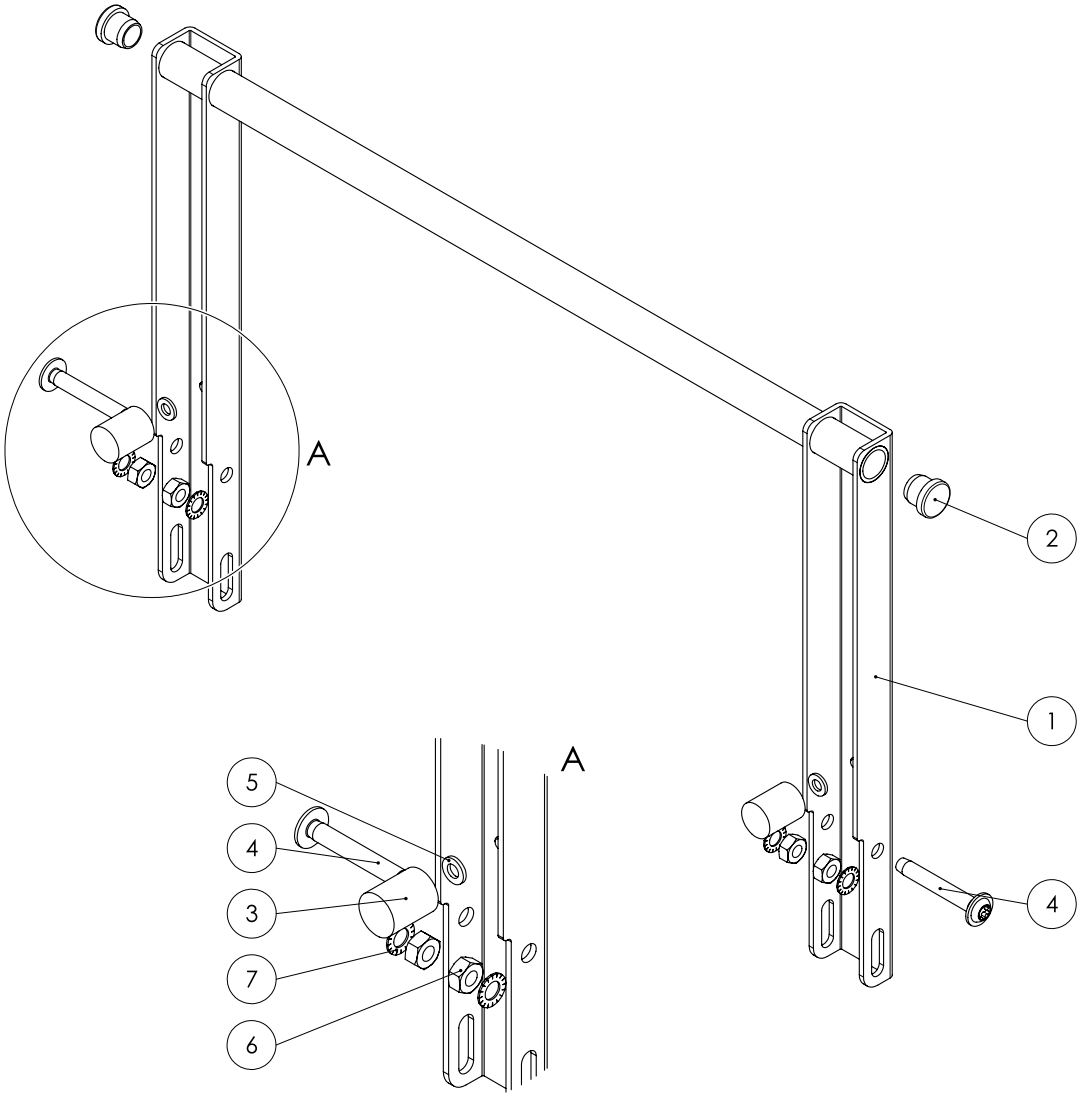

No.	Tanım	Ürün numarası	No.	Tanım	Ürün numarası
1	Şasi	P10003729	5	Pul	P10000019
2	Lamel tapası	P10002041	6	Somun	P10001188
3	Kauçuk tampon	P10001546	7	Pul	P10001111
4	Cıvata	P10001594			

Çarpma koruması

Bilgi
Yedek parçaların pozisyon numaraları, kılavuzda parçalar için kullanılan pozisyon numaralarından farklıdır.

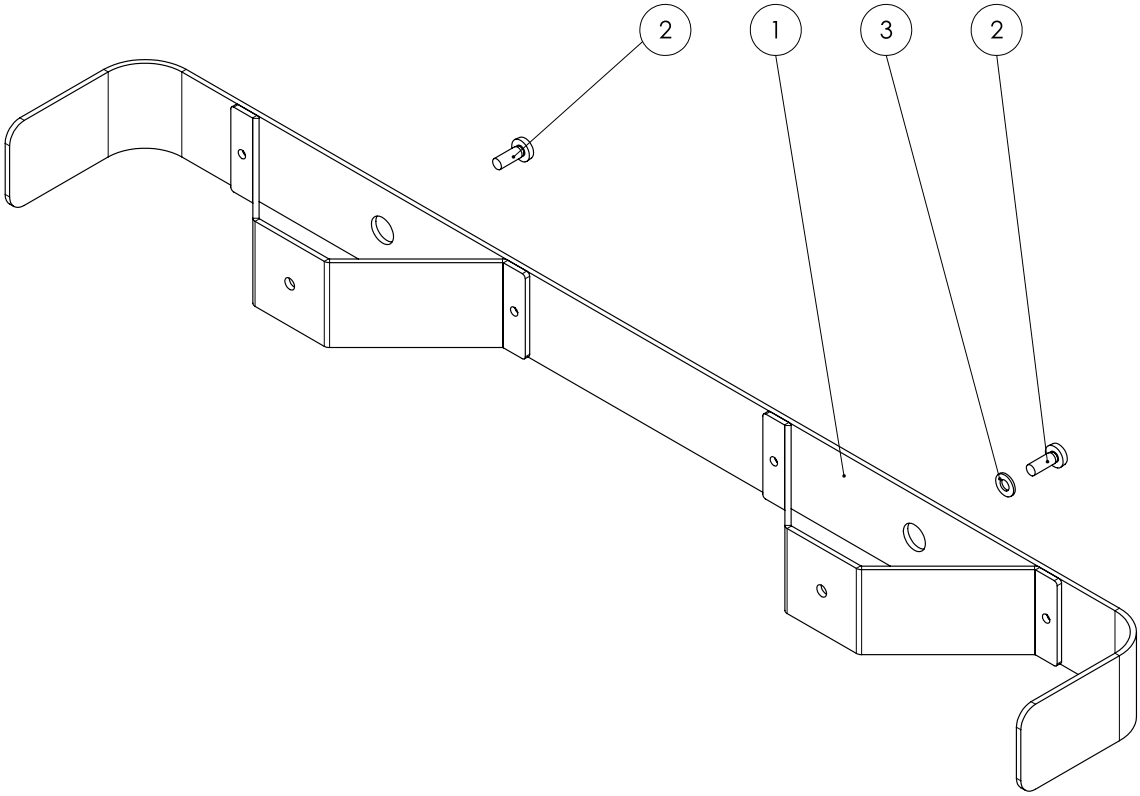

No.	Tanım	Ürün numarası	No.	Tanım	Ürün numarası
1	Tampon		3	Pul	
2	Cıvata				

Devre şemaları

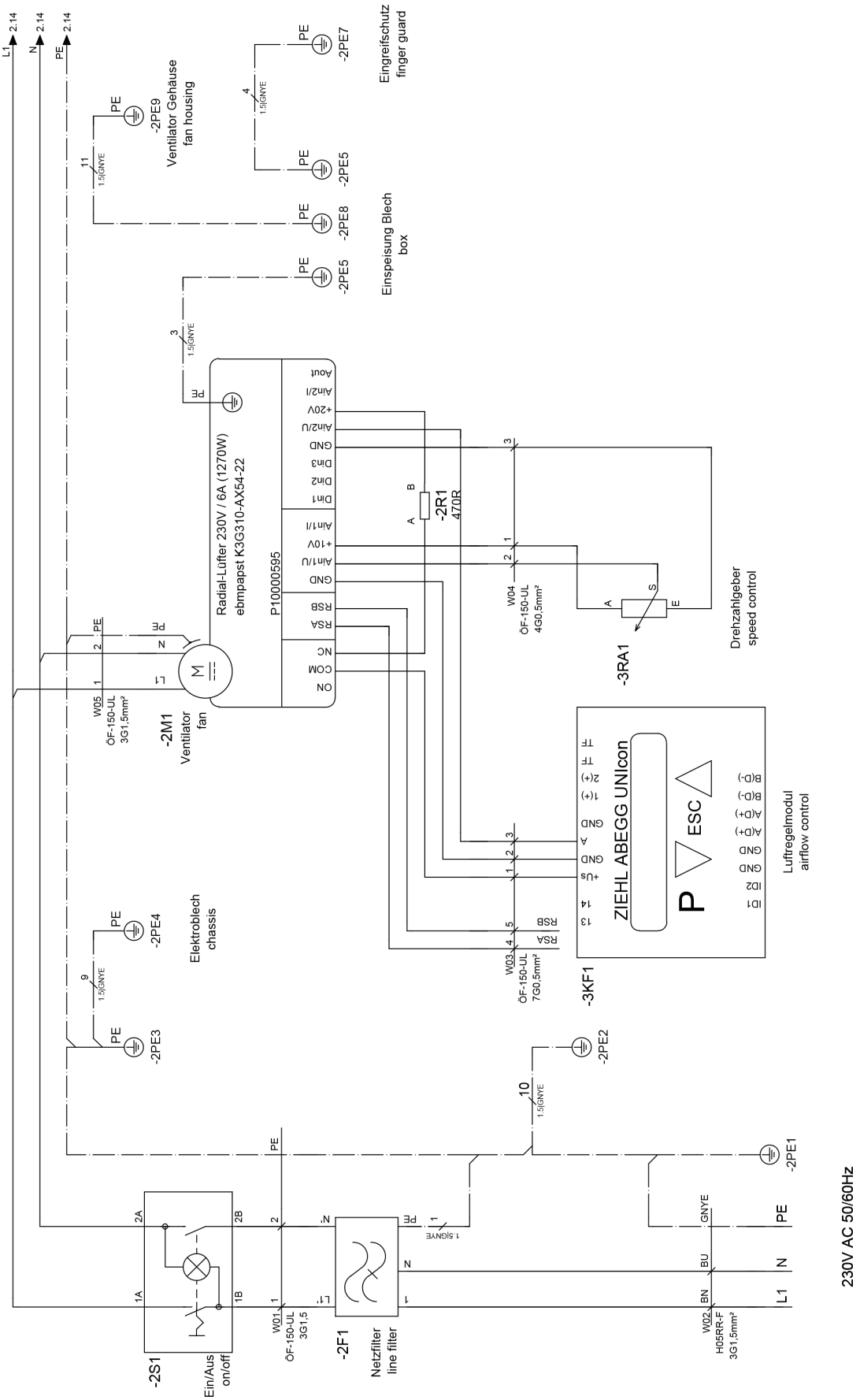

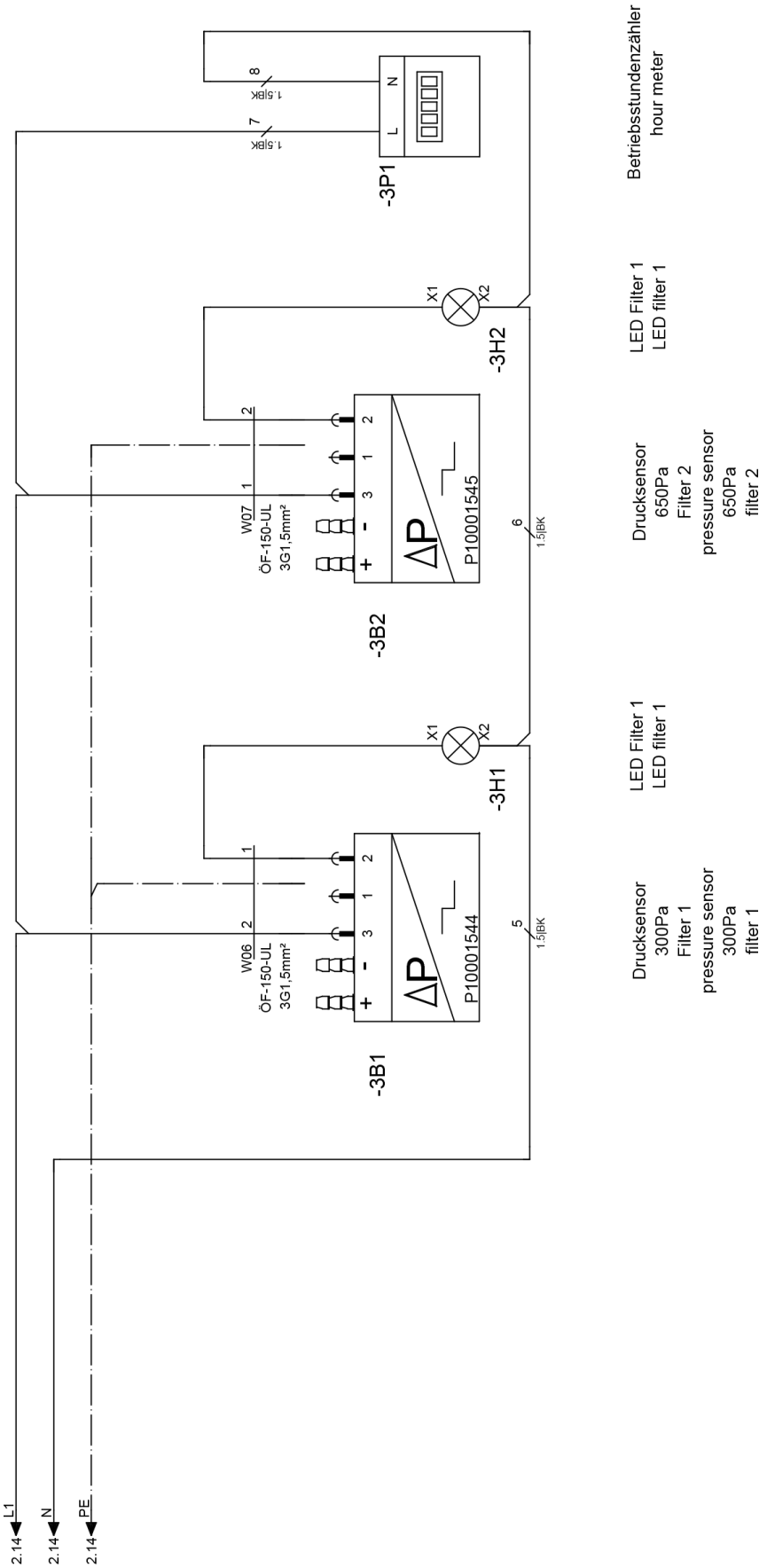
Betriebsstundenzähler
hour meter
LED Filter 1
LED filter 1
Drucksensor
650Pa
Filter 2
pressure sensor
650Pa
filter 2
LED Filter 1
LED filter 1
Drucksensor
300Pa
Filter 1
pressure sensor
300Pa
filter 1
-3P1
-3H2
-3B2
-3H1
-3B1
P10001545
P10001544
W07
ÖF-150-UL
3G1,5mm²
W06
ÖF-150-UL
3G1,5mm²
1,5BK
1,5BK
1,5BK
1,5BK
L1
N
PE
2.14
2.14
2.14

AB Uygunluk Beyanı (Orijinal metnin tercümesi)

2006/42/EG sayılı Makine Yönetmeliği, Ek II Bölüm 1 Alt bölüm A kapsamında orijinal uygunluk beyanının tercümesi

İşbu beyanla, Trotec GmbH olarak biz, aşağıda tanımlanan ürünün 2006/42/EG sayılı AT Makine Yönetmeliği'nin ilgili tüm düzenlemelerine uygun olarak geliştirildiğini, tasarlandığını ve üretildiğini kendi sorumluluğumuz altında beyan ederiz.

Ürün modeli / ürün:	TAC 6500
Ürün tipi:	hava temizleme cihazı
İlk üretim yılı:	2024

Ürün ayrıca, aşağıdaki direktiflerin/yönetmeliklerin ilgili tüm düzenlemelerine de uygundur:

- 2011/65/AB
- 2014/30/EU

Uygulanan uyumlulaştırılmış normlar:

- EN ISO 12100:2010
- EN ISO 13849-1:2015
- EN ISO 13857:2019
- EN ISO 14118:2018
- EN 55011:2016
- EN 55011:2016/A1:2017
- EN 55011:2016/A11:2020
- EN 60204-1:2018
- EN 60335-1:2012
- EN 60335-1:2012/AC:2014
- EN 60335-1:2012/A11:2014
- EN 60335-1:2012/A13:2017
- EN 60335-1:2012/A15:2021
- EN 60335-2-65:2003
- EN 60335-2-65:2003/A11:2012

Uygulanan ulusal normlar ve teknik spesifikasyonlar:

- EN 55011:2016/A2:2012
- EN 60335-1:2012/A16:2023
- EN 60335-2-65:2003/A1:2008
- EN 60335-2-65:2003/A12:2022
- EN 60335-2-65:2003/A2:2022
- EN 60335-2-65:2003/C1:2004
- EN 62233:2008

Üretici ve teknik belge yetkilisinin adı:

Trotec GmbH
Grebbener Straße 7, D-52525 Heinsberg
Telefon: +49 2452 962-400
E-posta: info@trotec.de

Düzenleme yeri ve tarihi:
Heinsberg, 17.11.2024

Joachim Ludwig, Genel Müdür

Trotec GmbH

Grebbener Str. 7
52525 Heinsberg
Germany
+49 2452 962-0
+49 2452 962-200

online@trotec.com
www.trotec.com

TAC 6500

PL

TŁUMACZENIE INSTRUKCJI ORYGINALNEJ
OCZYSZCZACZ POWIETRZA

TROTEC

TRT-BA-TAC6500-TC25TTRT10022-006-PL

Spis treści

Wskazówki dotyczące korzystania z tej instrukcji 2

Bezpieczeństwo 2

Informacje dotyczące urządzenia 4

Transport i składowanie 6

Montaż i uruchomienie 6

Obsługa 9

Wyposażenie dodatkowe dostępne na zamówienie 10

Błędy i usterki 10

Konserwacja 11

Utylizacja 12

Załącznik techniczny 13

Deklaracja zgodności UE (tłumaczenie oryginału) 31

Wskazówki dotyczące korzystania z tej instrukcji

Symbole

Niebezpieczeństwo
To słowo oznacza wysokie zagrożenie, powodujące poważne obrażenia ciała lub śmierć.

Ostrzeżenie
To słowo oznacza średnie zagrożenie mogące spowodować poważne obrażenia ciała lub śmierć.

Ostrzeżenie przed napięciem elektrycznym
Ten symbol wskazuje na zagrożenie zdrowa i życia osób, wynikające z obecności napięcia elektrycznego.

Ostrożnie
To słowo oznacza niskie zagrożenie mogące spowodować lekkie lub średnie obrażenia ciała.

Wskazówka
To słowo oznacza ważne informacje (np. możliwe szkody materialne), nie wiążące się z zagrożeniem.

Informacja
Wskazówki oznaczone tym symbolem są pomocne w szybkim i bezpiecznym wykonaniu czynności roboczych.

Zastosuj się do treści instrukcji obsługi
Wskazówki oznaczone tym symbolem przypominają o konieczności zapoznania się z treścią instrukcji.

Aktualna wersja instrukcji dostępna jest pod następującym adresem internetowym:

TAC 6500

https://hub.trotec.com/?id=42771

Bezpieczeństwo

Przed uruchomieniem urządzenia zapoznaj się z treścią instrukcji obsługi i przechowuj ją w pobliżu miejsca pracy urządzenia!

Ostrzeżenie
Przeczytaj wszystkie wskazówki dotyczące bezpieczeństwa i zalecenia.
Niezastosowanie się do treści wskazówek dotyczących bezpieczeństwa i zaleceń może spowodować porażenie elektryczne, pożar oraz/lub poważne obrażeń ciała.
Przechowuj wszystkie wskazówki dotyczące bezpieczeństwa i zalecenia w celu ich wykorzystania w przyszłości.
Urządzenie może być obsługiwane przez dzieci od 8 roku życia oraz osoby o zmniejszonych zdolnościach fizycznych, sensorycznych lub mentalnych lub osoby nieposiadające odpowiedniego doświadczenia i wiedzy, pod warunkiem zapewnienia nadzoru lub przeszkolenia dotyczącego bezpiecznego wykorzystania urządzenia oraz pod warunkiem zrozumienia przez te osoby zagrożeń wynikających z eksploatacji.
Urządzenie nie może być wykorzystywane przez dzieci do zabawy. Czyszczenie i konserwacja nie mogą być wykonywane przez dzieci pozbawione nadzoru.

- Eksploatacja i ustawianie urządzenia w pomieszczeniach lub obszarach, w których panuje zagrożenie eksplozją, jest zabroniona.
- Nie eksploatuj urządzenia w pomieszczeniach, w których panuje agresywna atmosfera.
- Ustaw urządzenie w stabilnej pozycji pionowej na płaskim, poziomym podłożu.
- Po myciu na mokro odczekaj do wyschnięcia urządzenia. Nie eksploatuj mokrego urządzenia.
- Nie eksploatuj ani nie obsługuj urządzenia mokrymi rękoma.
- Nie kieruj na urządzenie bezpośredniego strumienia wody.
- Nigdy nie wkładaj do urządzenia innych przedmiotów lub części ciała.
- Nie przykrywaj pracującego urządzenia.

- Nigdy nie siadaj na urządzeniu.
- Urządzenie nie jest zabawką. Utrzymuj dzieci i zwierzęta z dala od urządzenia.
- Przed każdorazowym wykorzystaniem urządzenia sprawdź, czy jego wyposażenie oraz elementy przyłączeniowe nie są uszkodzone. Nie eksploatuj uszkodzonych urządzeń lub podzespołów.
- Upewnij się, że wszystkie zewnętrzne przewody elektryczne urządzenia są zabezpieczone przez uszkodzeniami (np. przez zwierzęta). W żadnym wypadku nie eksploatuj urządzenia z uszkodzonym przewodem lub przyłączem sieciowym!
- Przyłącze prądowe musi odpowiadać parametrom zawartym w załączniku technicznym.
- Włącz wtyczkę do gniazda zasilania wyposażonego w uziemienie.
- Dobierz odpowiedni przedłużacz uwzględniając dane techniczne. Całkowicie rozwiń przedłużacz. Unikaj przeciążenia elektrycznego.
- Przed rozpoczęciem przeprowadzania czynności konserwacyjnych lub napraw urządzenia wyciągnij wtyczkę zasilania z gniazda.
- Gdy urządzenie nie jest eksploatowane, wyłącz je i wyciągnij wtyczkę zasilającą z gniazda.
- W przypadku stwierdzenia uszkodzenia wtyczek lub przewodów, w żadnym wypadku nie eksploatuj urządzenia.
  W przypadku urządzenia przewodu zasilania urządzenia, w celu uniknięcia zagrożenia, naprawa może być wykonana wyłącznie przez producenta lub serwis producenta albo wykwalifikowanego pracownika.
  Uszkodzone przewody elektryczne stanowią poważne zagrożenie dla zdrowia.
- W trakcie ustawiania urządzenia zastosuj się do wskazówek dotyczących minimalnej odległości do innych przedmiotów oraz do zaleceń dotyczących warunków składowania i zastosowania zgodnie z „Załącznikiem technicznym".
- Upewnij się, że wlot i wylot powietrza są drożne.
- Sprawdź, czy w bezpośrednim otoczeniu wlotu i wylotu powietrza nie znajdują się żadne swobodne przedmioty oraz czy jest on wolny od zanieczyszczeń.
- Nie zdejmuj znaków bezpieczeństwa, naklejek lub etykiet. Utrzymuj wszystkie znaki bezpieczeństwa, naklejki oraz etykiety w dobrym stanie.
- Upewnij się, że wlot powietrza nie jest zanieczyszczony lub niedrożny luźnymi obiektami.
- Wymieniane filtry odpowiednio utylizuj, w szczególności wtedy, gdy urządzenie i filtry były wykorzystywane do filtrowania substancji szkodliwych dla zdrowia.
- Nigdy nie wykorzystuj urządzenia jako półki ani jako drabiny lub stopnia.

Zastosowanie zgodne z przeznaczeniem

Wykorzystuj urządzenie wyłącznie do oczyszczania powietrza atmosferycznego z nieprzewodzących prądu elektrycznego i niepalnych pyłów, mgieł lub zawiesin z zastosowaniem odpowiednich klas filtrów i uwzględnieniem danych technicznych.

Urządzenie jest przeznaczone do eksploatacji profesjonalnej.

Każde zastosowanie urządzenia inne, niż zastosowanie zgodne z przeznaczeniem to przewidywalne, nieprawidłowe zastosowanie urządzenia.

Przewidywalne, nieprawidłowe zastosowanie

- Nie ustawiaj urządzenia na wilgotnym lub zalanym podłożu.
- Nie kładź na urządzeniu żadnych przedmiotów, np. elementów ubrań.
- Nie eksploatuj urządzenia na zewnątrz pomieszczeń.
- Nie wykorzystuj urządzenia do zasysania oparów lub cieczy.
- Nie dokonuj żadnych samodzielnych zmian konstrukcyjnych ani modyfikacji urządzenia.

Kwalifikacje użytkownika

Użytkownicy korzystający z urządzenia muszą:

- Podstawowe informacje dotyczące bezpiecznej eksploatacji urządzeń elektrycznych.
- gruntownie zapoznaj się z treścią instrukcji, w szczególności z rozdziałem "Bezpieczeństwo".

Elektrycy

Wykwalifikowany elektryk musi potrafić czytać i interpretować schematy elektryczne, uruchamiać, konserwować i utrzymywać sprawność urządzeń elektrycznych, wykonywać okablowanie szaf sterowniczych, utrzymywać sprawność komponentów elektrycznych oraz rozpoznawać możliwe zagrożenia powstające w trakcie pracy systemów elektrycznych i elektronicznych.

Przeszkolony personel

Przeszkolony personel uzyskał od użytkownika urządzenia informacje dotyczące zakresu obowiązków oraz niebezpieczeństw wynikających z nieprawidłowego zastosowania urządzenia. Personel ten posiada zezwolenie do obsługi i transportu urządzenia oraz do przeprowadzania prostych czynności konserwacyjnych (czyszczenie obudowy i wentylatora).

Urządzenie musi być nadzorowane przez przeszkolony personel.

Inne zagrożenia

Ostrzeżenie przed napięciem elektrycznym
Czynności dotyczące instalacji elektrycznej mogą być przeprowadzane wyłącznie przez autoryzowany zakład elektryczny.

Ostrzeżenie przed napięciem elektrycznym
Przed rozpoczęciem jakichkolwiek napraw urządzenia wyciągnij wtyczkę zasilania elektrycznego z gniazda!
Nie dotykaj wtyczki sieciowej wilgotnymi lub mokrymi rękami.
Odłączaj urządzenie pociągając za wtyczkę zasilania.

Ostrożnie
Niesione przez powietrze przedmioty mogą spowodować obrażenia ciała!
Przed włączeniem urządzenia sprawdź, czy w pobliżu wlotu oraz wylotu powietrza znajdują się jakiekolwiek swobodne przedmioty (części garderoby, włosy).

Wskazówka
Uwzględnij zabezpieczenie przepięciowe.
Urządzenie jest wyposażone w zabezpieczenie przepięciowe. W trakcie kontroli bezpieczeństwa elektrycznego uwzględnij konieczność zmniejszenia napięcia kontrolnego do 250 V.

Wskazówka
Nie eksploatuj urządzenia bez założonego filtra wlotu powietrza!
Bez zastosowania filtra powietrza, wnętrze urządzenia ulegnie silnemu zanieczyszczeniu. Spowoduje to zmniejszenie wydajności i uszkodzenie urządzenia.

Wskazówka
Do czyszczenia urządzenia nie używaj agresywnych środków czyszczących, środków do szorowania ani rozpuszczalników.

Postępowanie w sytuacji awaryjnej

1. Wyłącz urządzenie.
2. Odłącz urządzenie od sieci wyciągając wtyczkę z gniazda sieciowego. Chwytaj za wtyczkę, nie za kabel.
3. Nie podłączaj uszkodzonego urządzenia do zasilania.

Informacje dotyczące urządzenia

Opis urządzenia

Oczyszczacze powietrza są stosowane do filtrowania powietrza wypełniającego pomieszczenia. Na wielu budowach lub w trakcie prowadzenia remontu może dojść do dużego zapylenia. Zapylenie może powstawać nie tylko w wyniku pracy szlifierek kątowych, piaskowania, kucia lub łamania, lecz także przy mieszaniu mas betonowych lub klejowych.

W zależności od zastosowanego filtra, oczyszczacze powietrza serii TAC służyć mogą do usuwania pyłu azbestowego, budowlanego, kwarcowego, mącznego oraz drewnianego a także pleśni i cząstek farb oraz włókien mineralnych znajdujących się w powietrzu. Substancje takie mogą występować w trakcie prowadzenia wyżej wymienionych prac.

Pyły takie odsysać należy w miarę możliwości jak najbliżej źródła ich uwalniania, w celu zminimalizowania ryzyka obciążenia nimi powietrza wdychanego przez ludzi. W zależności od jakości stosowanego filtra, urządzenie może być wykorzystane do usuwania pyłów kwarcowych, mineralnych, drewnianych, zawierających ołów, syntetyczne włókna mineralne lub włókna wysokotemperaturowe.

Oczyszczacze powietrza są wyposażone we wspomagane czujnikami sterowanie Flowmatic, umożliwiające automatyczne utrzymanie ustalonej ilości powietrza.

Mogą być one także zastosowane do utrzymania podciśnienia w przypadku usuwania pleśni lub azbestu. W przypadku innych substancji niebezpiecznych zachodzi potrzeba spełnienia dodatkowych wymagań. Z tego względu zalecamy zapoznanie się z odpowiednimi przepisami dotyczącymi substancji niebezpiecznych (TRGS) lub z przepisami krajowymi.

Urządzenie jest przystosowane do:

- wytwarzania pomieszczenia w pomieszczeniach silnie zanieczyszczonych substancjami szkodliwymi,
- oczyszczania powietrza w obszarach roboczych w trybie cyrkulacji powietrza, np. do wykańczania wnętrz, w warsztatach itp.,
- wytwarzania podciśnienia w pomieszczeniach, np. w pomieszczeniach sterylnych,
- doprowadzania świeżego powietrza.

Urządzenie jest zbudowane w następujący sposób:

- obudowa z elementami składowania piętrowego,
- regulowany wentylator tłoczenia powietrza,
- moduł nadzorowania filtra i strumienia przepływu powietrza.

Urządzenie może zostać wyposażone w różne rodzaje filtrów. Umożliwia ono także dobranie przez użytkownika zarówno jakości filtrów, jak i konfiguracji łańcucha filtracyjnego do danego zastosowania. Filtry muszą być dobrane zgodnie z zadanym zakresem zastosowania.

Urządzenie umożliwia uzyskanie atestu do usuwania azbestu zgodnie z przepisami TRGS 519, klasa przeciwpyłowa H.

Informacja

Filtry nie należą do zakresu dostawy!
Wybierz filtr z naszej oferty i odpowiednio do specyfiki danego zadania roboczego. Przed pierwszym przekazaniem do eksploatacji zamontuj wybrany filtr.

Widok urządzenia

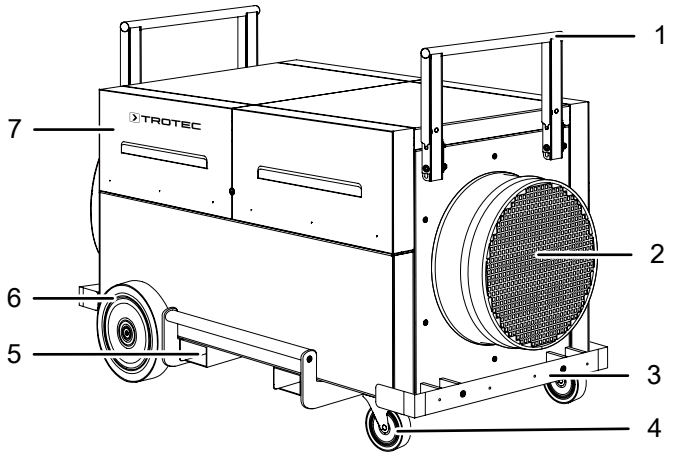

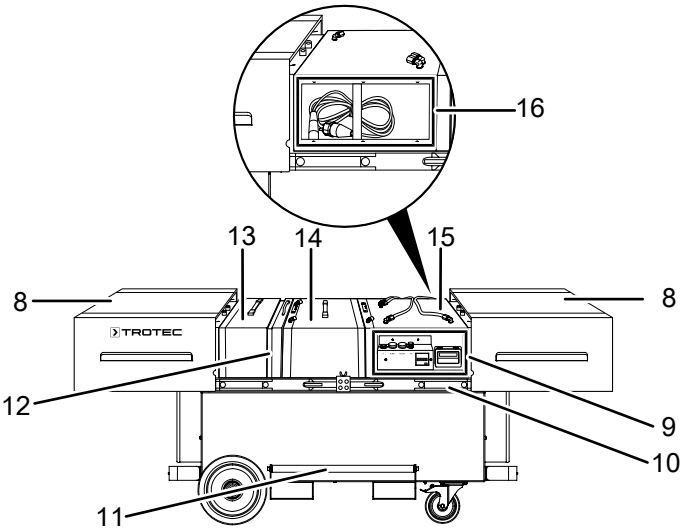

Nr	Oznaczenie
1	Pałąk do ustawiania piętrowego/przesuwania
2	Wlot powietrza z przyłączem kanału/rury
3	Odbojnik
4	Rolka kierująca z hamulcem (gumowana, nie pozostawiająca śladów)
5	Kieszeń na widły wózka
6	Koło (gumowane, nie pozostawiające śladów)
7	Pokrywa otwierana
8	Pokrywa przesuwna
9	Panel sterowania
10	Szyna teleskopowa
11	Uchwyt do podnoszenia
12	Rama mocująca
13	Skrzynka filtra wstępnego
14	Skrzynka filtra głównego
15	Skrzynka wentylatora
16	Schowek na przewód

Transport i składowanie

Wskazówka
Nieprawidłowe składowanie lub transportowanie urządzenia może spowodować jego uszkodzenie. Zastosuj się do informacji dotyczących transportu oraz składowania urządzenia.

Transport

Przed każdorazowym transportem urządzenia uwzględnij treść następujących wskazówek:

- Urządzenie jest wyłączone.
- Urządzenie zostało odłączone od sieci zasilania i wtyczka zasilania jest odłączona od gniazda.

Po każdorazowym transportowaniu urządzenia zastosuj się do następujących wskazówek:

- Urządzenie zostało stabilnie ustawione w pozycji pionowej.

Magazynowanie

W przypadku niewykorzystania urządzenia zastosuj się do następujących zaleceń dotyczących warunków składowania:

- Składuj urządzenie w suchym otoczeniu i chroń przed mrozem i upałem.
- Przechowuj urządzenie w pozycji pionowej i w miejscu wolnym od kurzu lub bezpośredniego nasłonecznienia.
- W razie potrzeby chroń urządzenie przed kurzem stosując pokrowiec.

Montaż i uruchomienie

Zakres dostawy

- 1 x urządzenie
- 1 x instrukcja obsługi

Wypakowanie urządzenia

Ostrzeżenie
Niebezpieczeństwo zadławienia się dzieci przez materiały opakowaniowe! Folie i elementy opakowania muszą znajdować się poza zasięgiem dzieci. Zagrożenie życia w wyniku uduszenia.

1. Otwórz karton i wyjmij urządzenie.
2. Całkowicie wyjmij urządzenie z opakowania.
3. Całkowicie rozwiń przewód zasilania. Zwróć uwagę, czy przewód nie jest uszkodzony oraz unikaj jego uszkodzenia w trakcie odwijania.

Montaż

Pokrywa przesuwna

W celu otwarcia pokrywy przesuwnej (8) wykonaj następujące czynności:

1. Pociągnij pałąk składowania (1) ku górze i złóż go.
2. Gwałtownie pociągnij pokrywy przesuwne (8) na zewnątrz i rozsuń je aż do ogranicznika.

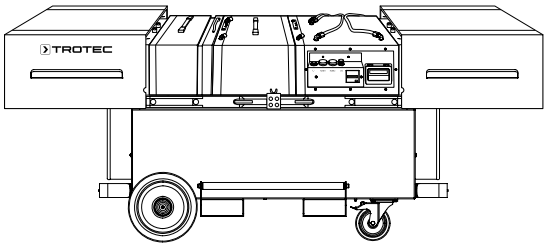

W celu otwarcia pokrywy przesuwnej (8) wykonaj następujące czynności:

1. Zsuń pokrywy przesuwne (8) do siebie aż do zablokowania w zatrzasku.
2. Ustaw pałąki składowania (1) w pozycji pionowej i zablokuj je.

Pokrywa otwierana

W celu otwarcia pokryw otwieranych (7), odchyl je ku górze aż do uchwycenia przez magnes.
Zamknięcie pokryw przeprowadź w odwrotnej kolejności.

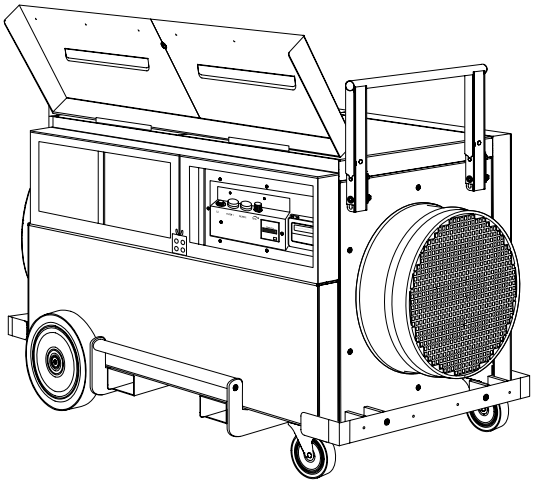

Montaż filtra

Informacja

Filtry nie należą do zakresu dostawy!
Wybierz filtr z naszej oferty i odpowiednio do specyfiki danego zadania roboczego. Przed pierwszym przekazaniem do eksploatacji zamontuj wybrany filtr.

Przed przekazaniem do eksploatacji, łańcuch filtracyjny urządzenia musi być skonfigurowany zgodnie z charakterystyką danego zadania roboczego. Możliwe jest wykorzystanie dwóch skrzynek filtrowania.

1. Otwórz pokrywy przesuwne (8).
2. Wyciągnij ramę mocującą (12) w kierunku ku górze.
3. W razie potrzeby wyjmij kolejne skrzynki filtrowania z urządzenia.

Wskazówka

W trakcie montażu filtra zwróć uwagę na prawidłowy kierunek przepływu powietrza (kierunek przepływu powietrza: od tyłu do przodu)!
Pamiętaj, że filtr główny jest zablokowany w dolnej części obudowy. Blokada znajduje się pod ramą mocującą (12) i filtrem wstępnym (13).

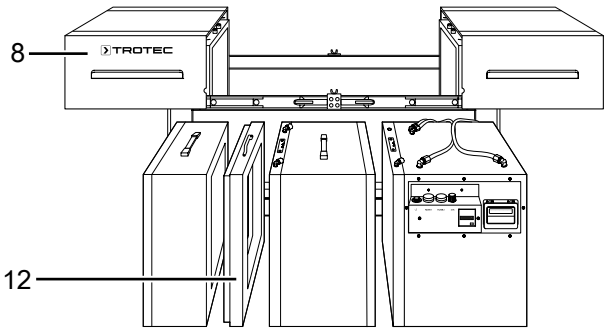

Konfiguracja

Seria TAC jest wyposażona w funkcję Vario-Shift. Oznacza to, że elementy filtracyjne mogą zostać ustawione w sposób odpowiedni dla danej aplikacji.

- **Konfiguracja dla prac budowlanych** w celu filtrowania pyłu zgodnie z normą DIN EN 60335-2-69 do klasy przeciwpyłowej H. W przypadku takiego zastosowania, priorytetowe jest usuwanie cząstek niebezpiecznych dla zdrowia lub nawet powodujących nowotwory. W celu uniknięcia niefiltrowanego powietrza z urządzenia w przypadku zassania tego rodzaju pyłów także w przypadku nieszczelności, cały łańcuch filtracyjny musi być eksploatowany przy podciśnieniu. Oznacza to, że **wentylator musi znajdować się za filtrem głównym!** Oba zamocuj za pomocą elementów mocujących w celu uniknięcia kontaktu filtra zawiesinowego z zanieczyszczonym powietrzem wylotowym w całym okresie eksploatacji oraz w celu zminimalizowania ryzyka nieszczelności.

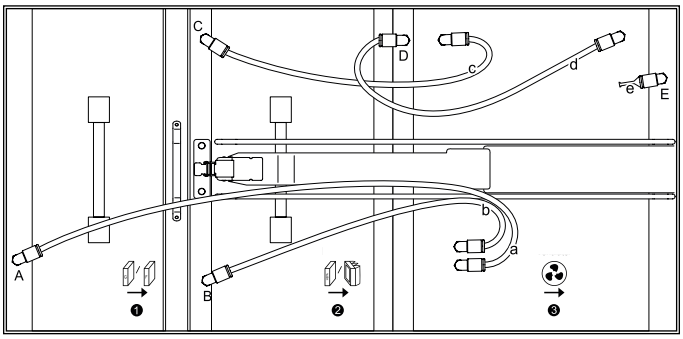

- **Konfiguracja do pomieszczeń sterylnych** w celu zapewnienia filtrowania zawiesin według normy DIN EN 1822-1:1998 do klasy H14 (filtrowanie drobniejszych cząstek jest możliwe przy zmniejszeniu przepływu powietrza). W przypadku takiego zastosowania, powietrze jest kierowane z obszaru zanieczyszczonego do obszaru sterylnego np. przez wlot świeżego powietrza. Obowiązujące przepisy wymagają zazwyczaj, aby filtrowane powietrze stykało się z kanałem/przewodem powietrznym tylko przy zachowaniu podciśnienia. Z tego powodu **wentylator musi znajdować się przed filtrem głównym!** Także w tym przypadku, elementy te należy zamocować w sposób podobny jak w przypadku konfiguracji dla placu budowy.

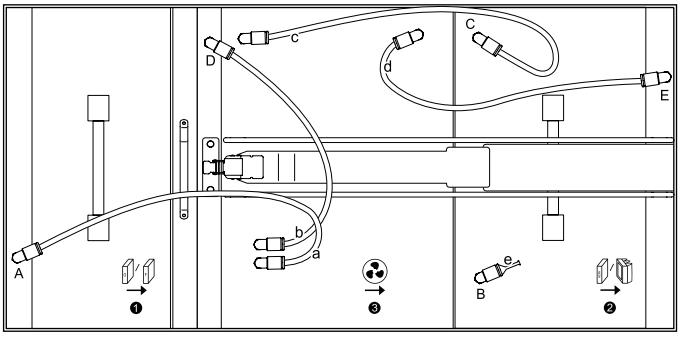

- **Konfiguracja ogólna** do czyszczenia powietrza z pyłu gruboziarnistego lub drobnoziarnistego wg. Normy DIN EN 779 do klasy F9. Zastosowania takie nie wymagają szczególnego ustawienia wentylatora. W celu zapewnienia łatwej obsługi i wymiany filtra, wentylator należy zamontować i zamocować **w ostatniej kolejności**.

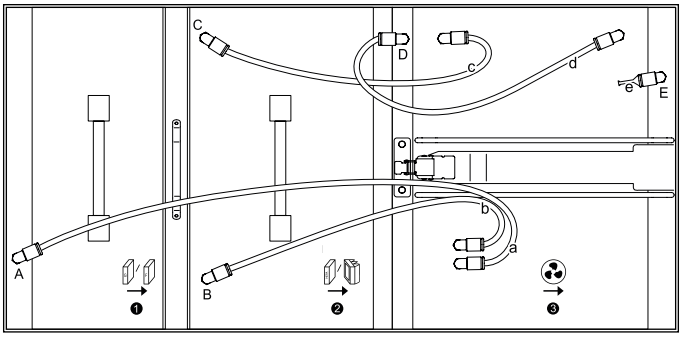

Wskazówka

W przypadku poszczególnych konfiguracji ważne jest, aby węże powietrza (oznaczenie a, b, c i d) oraz zaślepka (23) były podłączone zgodnie z przyporządkowaniem skrzynek (filtr wstępny = 1 + filtr główny = 2 + wentylatora = 3) w punktach pomiarowych (oznaczenie A, B, C, D). W przeciwnym razie, nadzorowanie filtrów nie będzie działało!

Przykład:

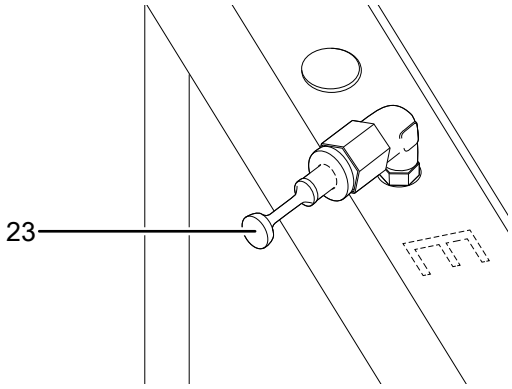

Uruchomienie urządzenia

W trakcie ustawiania urządzenia zastosuj się do wskazówek dotyczących minimalnej odległości do innych przedmiotów, wyszczególnionej w rozdziale "Załącznik techniczny".

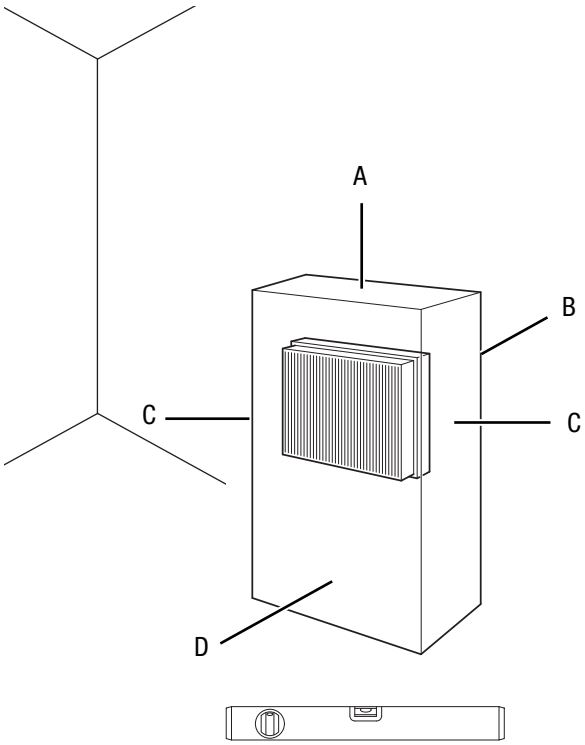

- Przed ponownym uruchomieniem urządzenia sprawdź stan przewodu zasilającego. W przypadku jakichkolwiek niejasności dotyczących jego stanu zalecamy skontaktowanie się z serwisem.
- Ustaw urządzenie w stabilnej pozycji pionowej na płaskim, poziomym podłożu.
- Szczególnie w przypadku ustawienia urządzenia na środku pomieszczenia, unikaj takiego ułożenia przewodu zasilającego lub przedłużacza, które może spowodować zagrożenie przewróceniem się. Zastosuj maskownice i mostki kablowe.
- Sprawdź, czy zastosowane przedłużacze są całkowicie rozwinięte.
- Ustaw urządzenie w pobliżu źródła zanieczyszczenia powietrza.
- W trakcie ustawiania urządzenia uwzględnij konieczność zachowania odpowiedniej odległości od źródeł ciepła.
- Sprawdź czy zasłony i inne przedmioty nie zaburzają przepływu powietrza.
- Upewnij się, że wlot i wylot powietrza są drożne.

Ustawianie urządzenia w pomieszczeniu, wewnątrz którego realizowane ma być oczyszczanie powietrza

- Ustaw urządzenie na środku oczyszczanego pomieszczenia. Alternatywnie ustaw urządzenie w pobliżu źródła zanieczyszczenia powietrza.
- Przed rozpoczęciem eksploatacji sprawdź, czy filtry są odpowiednio zamontowane w urządzeniu.
- Urządzenie pracuje w trybie cyrkulacji powietrza, tzn. powietrze zanieczyszczone kierowane jest przez wlot do oczyszczacza powietrza i jest wydmuchiwane przez wylot po oczyszczeniu.

Oczyszczanie powietrza w trybie cyrkulacji w osłoniętym obszarze.

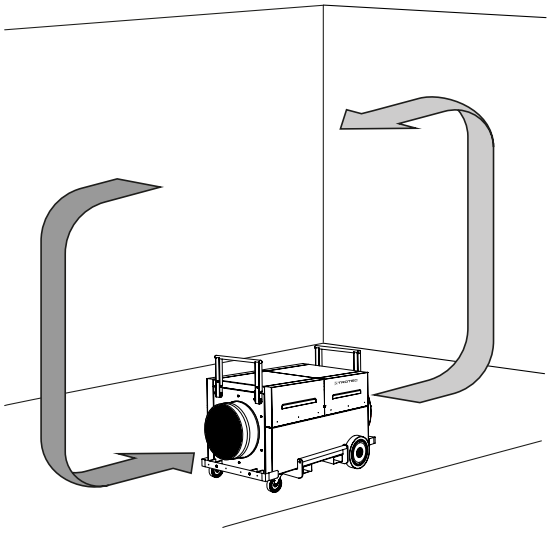

Ustawianie urządzenia na zewnątrz pomieszczenia w którym realizowane ma być oczyszczanie powietrza

Urządzenie może zostać podłączone w układzie cyrkulacji lub w układzie wentylacji.

- W trybie cyrkulacji, oczyszczane powietrze jest pobierane z pomieszczenia za pośrednictwem kanału i kierowane do wlotu urządzenia. Po oczyszczeniu, pobrane powietrze jest ponownie kierowane z wylotu powietrza do pomieszczenia za pośrednictwem innego kanału.
- W trybie cyrkulacji, oczyszczane powietrze jest pobierane z pomieszczenia za pośrednictwem kanału i kierowane do wlotu urządzenia. Dzięki temu w pomieszczeniu utrzymywane jest lekkie nadciśnienie. Świeże powietrze napływa z zewnątrz.

Warianty konfiguracji w celu utrzymania podciśnienia:

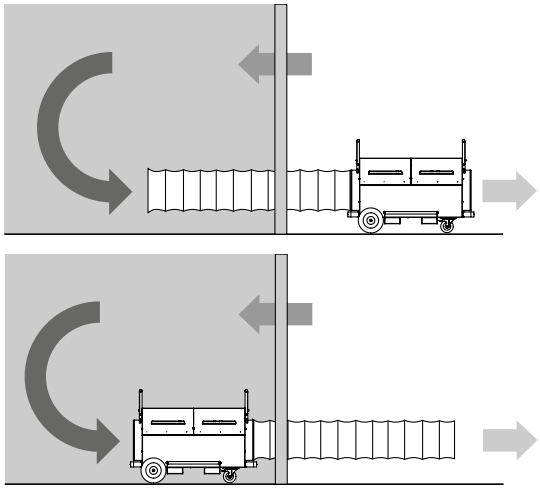

W trakcie podłączania kanałów uwzględnij następujące zalecenia:

- Rury i kanały muszą być przystosowane do statycznego ciśnienia wytwarzanego przez wentylatory. Należy je ułożyć w miarę możliwości prostoliniowo. Urządzenie umożliwia podłączenie po 7,6 m kanału powietrznego po stronie wlotowej i po stronie wylotowej.
- Wlot i wylot powietrza winny znajdować się w odległości co najmniej 1 m od siebie.

Podłączanie przewodu

- Podłącz wtyczkę zasilania elektrycznego do odpowiednio zabezpieczonego gniazda.

Obsługa

Elementy sterowania

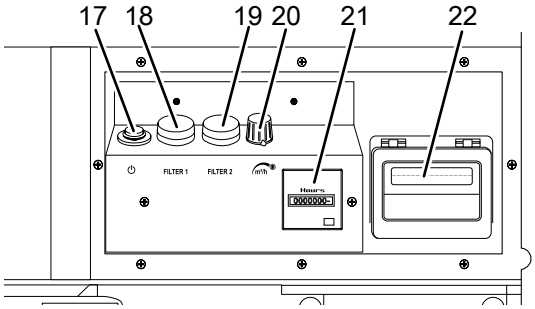

Nr	Oznaczenie	Znaczenie
17	Przycisk *wł./wył.*	Służy do włączania lub wyłączania urządzenia
18	Kontrolka *Filtr 1*	Wskaźnik konieczności wymiany filtra zgrubnego lub drobnoziarnistego
19	Kontrolka *Filtr 2*	Wskaźnik konieczności wymiany filtra zawiesinowego lub kieszeniowego
20	Pokrętło regulacji *Ilości powietrza*	Ustawienie wybranej ilości powietrza
21	Licznik roboczogodzin	Wskazanie liczby roboczogodzin
22	Flowmatic z wyświetlaczem	Wskaźnik ilości powietrza (strumień przepływu)

Włączanie urządzenia

1. Sprawdź, czy wlot i wylot powietrza nie są zakryte.
2. Obróć pokrętło *Ilość powietrza* (20) przeciwnie do ruchu wskazówek zegara w celu ustawienia najniższego stopnia pracy.
3. Naciśnij przycisk *wł./wył.* (17).
   ⇨ Przycisk *Wł./wył.* (17) jest włączony.

Ustawianie ilości powietrza

Bezstopniowe pokrętło regulacji *Ilości powietrza* (20) umożliwia dostosowanie prędkości obrotowej i, co za tym idzie, ilości tłoczonego przez urządzenie powietrza.

Wycofanie z eksploatacji

Ostrzeżenie przed napięciem elektrycznym

Nie dotykaj wtyczki sieciowej wilgotnymi lub mokrymi rękami.

- Wyłącz urządzenie.
- Odłącz urządzenie od sieci wyciągając wtyczkę z gniazda sieciowego. Chwytaj za wtyczkę, nie za kabel.

Wyposażenie dodatkowe dostępne na zamówienie

Ostrzeżenie

Stosuj wyłącznie wyposażenie oraz urządzenia dodatkowe wyspecyfikowanie w niniejszej instrukcji. Zastosowanie innych niż zalecane w treści niniejszej instrukcji może powodować zagrożenie wystąpieniem obrażeń ciała.

Oznaczenie	Numer części
Filtr G4 Z-Line/ ISO zgrubny 75 %	7.160.000.454
Kaseta filtra plisowego F7 / ISO ePM10 75 %	7.160.000.476
Filtr kieszeniowy F7 / ISO ePM10 75 %	7.160.000.477
Filtr zawiesinowy z atestem dla klasy przeciwpyłowej H	7.160.000.478
Filtr mgły farby G3 / ISO zgrubny 30 %	7.160.000.479
Aktywny węgiel	7.165.006.500
Kanał powietrzny Tronect SP-T, długość 7,6 m	6.100.001.214

Błędy i usterki

Prawidłowość działania urządzenia została wielokrotnie sprawdzona w ramach procesu produkcyjnego. W przypadku występowania usterek przeprowadź czynności kontrolne według poniższej listy:

Urządzenie nie uruchamia się:

- Sprawdź przyłącze elektryczne.
- Sprawdź, czy wtyczka lub przewód sieciowy nie jest uszkodzony.
- Sprawdź zabezpieczenia elektryczne po stronie zasilania.
- Przed ponownym włączeniem urządzenia odczekaj 10 minut. Jeżeli urządzenie nie zacznie pracować, zleć kontrolę techniczną systemu elektrycznego w wykwalifikowanym serwisie lub firmie Trotec.

Głośna praca urządzenia, wibracje:

- Sprawdź, czy urządzenie zostało prawidłowo ustawione.

Urządzenie bardzo nagrzewa się, jego praca jest głośna lub jego moc spada:

- Sprawdź, czy wlot powietrza i filtr powietrza nie są zanieczyszczone. Usuń wszelkie zanieczyszczenia.

Urządzenie rozprowadza nieprzyjemny zapach:

- W powietrzu znajdują się takie zanieczyszczenia, jak dym, np. silny dym tytoniowy, zapachy i zanieczyszczenia. Przewietrz pomieszczenie.

Urządzenie nie pracuje prawidłowo mimo przeprowadzenia wszystkich czynności kontrolnych:

Skontaktuj się z serwisem producenta. Dostarcz urządzenie do naprawy w autoryzowanym serwisie lub do producenta.

Konserwacja

Czynności przed rozpoczęciem konserwacji

Ostrzeżenie przed napięciem elektrycznym
Nie dotykaj wtyczki sieciowej wilgotnymi lub mokrymi rękami.

- Odłącz urządzenie od sieci wyciągając wtyczkę z gniazda sieciowego. Chwytaj za wtyczkę, nie za kabel.

Ostrzeżenie przed napięciem elektrycznym
Czynności, wymagające otwarcia urządzenia, mogą być przeprowadzane wyłącznie przez autoryzowany serwis lub przez producenta.

Wskazówka
Uwzględnij zabezpieczenie przepięciowe. Urządzenie jest wyposażone w zabezpieczenie przepięciowe. W trakcie kontroli bezpieczeństwa elektrycznego uwzględnij konieczność zmniejszenia napięcia kontrolnego do 250 V.

Czyszczenie obudowy

Oczyść obudowę za pomocą wilgotnego, miękkiego i niepostrzępionego kawałka tkaniny. Zwróć uwagę, aby do wnętrza obudowy nie przedostała się wilgoć. Nie dopuszczaj do zawilgocenia elementów elektrycznych. Do nawilżenia tkaniny nie stosuj agresywnych środków czyszczących jak np. rozpylacze czyszczące, rozpuszczalniki, środki zawierające alkohol lub środki szorujące.

Kontrola wzrokowa stopnia zanieczyszczenia wnętrza urządzenia

1. Wymontuj filtry powietrza.
2. Oświetl wnętrze urządzenia latarką.
3. Sprawdź stopień zabrudzenia wnętrza urządzenia.
4. W przypadku nagromadzenia się grubej warstwy kurzu, oczyść wnętrze urządzenia za pomocą odkurzacza.
5. Ponownie zamocuj filtry powietrza.

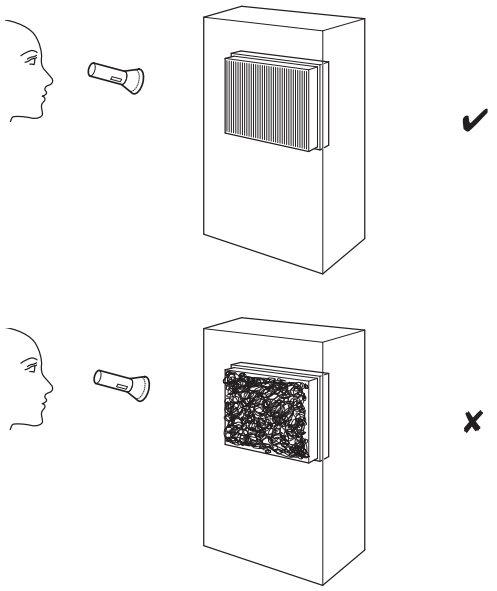

Wymiana filtra

Wymiana filtra jest konieczna w przypadku włączenia się w trakcie pracy urządzenia kontrolki ostrzegawczej Filtr 1 (18) lub Filtr 2 (19) oraz pojawienia się sygnału akustycznego.

1. Wyciągnij wąż powietrza A z punktu pomiarowego.
2. Wyciągnij ramę mocującą (12) w kierunku ku górze.
3. Wyciągnij z urządzenia skrzynkę filtra wstępnego (13) w kierunku ku górze i wyjmij filtr ze skrzynki filtrowania
4. W razie potrzeby poluzuj sprzączki i dźwignie mocowania na skrzynkach filtrowania.
5. Wyciągnij węże powietrza B i C z punktów pomiarowych.
6. Przesuń skrzynkę filtra głównego (14) nieco w bok.
7. Wyciągnij z urządzenia skrzynkę filtra głównego (14) w kierunku ku górze i wyjmij filtr ze skrzynki.
8. Montaż skrzynek filtrowania przeprowadź w odwrotnej kolejności.

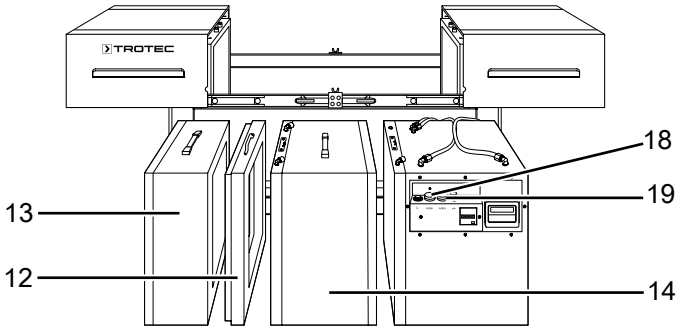

Smarowanie szyn teleskopowych

Szyny teleskopowe (10) pokryw należy przesmarować po zakończeniu czyszczenia lub w razie zaistnienia takiej potrzeby.

Utylizacja

Zawsze utylizuj materiały opakowaniowe zgodnie z przepisami ochrony środowiska i z lokalnymi przepisami dotyczącymi utylizacji.

Symbol przekreślonego kosza oznacza, że urządzenie oraz powiązane komponenty, po zakończeniu eksploatacji muszą być utylizowane zgodnie z dyrektywą dotyczącą starych urządzeń elektrycznych i elektronicznych (1012/19/UE) oraz zgodnie z lokalnymi przepisami. Utylizacja z odpadami gospodarstwa domowego jest zabroniona.

Urządzenie może zostać bezpłatnie zwrócone do najbliższego punktu odbioru zużytych urządzeń elektrycznych i elektronicznych. Odpowiednie adresy dostępne są w urzędach miejskich lub gminnych. Strona internetowa https://hub.trotec.com/?id=45090 zawiera informacje dotyczące możliwości zwrotu towaru na terenie wielu krajów UE. W przeciwnym razie skontaktuj się z jednostką odpowiedzialną za utylizację zużytych urządzeń, uprawnioną do działania na terenie kraju eksploatacji urządzenia.

Specjalna utylizacja urządzeń elektrycznych i elektronicznych pozwala na ponowne zastosowanie użytych materiałów, sortowanie zastosowanych materiałów lub inne rodzaje wykorzystania starych urządzeń. Procedury te pozwalają także na ograniczenie niekorzystnego wpływu zastosowanych materiałów na środowisko naturalne oraz na zdrowie ludzi.

Załącznik techniczny

Dane techniczne

Parametr	Wartość
Model	**TAC 6500**
Numer części	1.580.000.135
Maks. przepływ powietrza	5700 m^3/h
zalecana ilość powietrza dla klasy przeciwpyłowej H Kubatura pomieszczenia przy powierzchni filtra H13	3000 m^3/h 200 m^3 26 m^2
Klasa przeciwpyłowa (zgodnie z DIN EN 60335-2-69)	Klasa przeciwpyłowa H (przepuszczalność ≤ 0,005%) dla substancji o granicznej wartości w danym miejscu pracy ≤ 0,1 mg/m^3, Substancje rakotwórcze według normy GefStoffV § 11, TRGS 905 lub 906, dopuszczone do usuwania azbestu zgodnie z TRGS 519
Moc silnika	1400 W
Przyłącze sieciowe	1/N/PE ~ 230 V / 50-60 Hz
Nominalne natężenie prądu	5,5 A
Przewód zasilania	Przewód o długości 2,5 m, CEE 7/7, Przewód gumowy (H05RR-F) długość = 2,5 m
Przyłącze kanału transportu powietrza, strona wlotowa/wylotowa	450 mm
Poziom hałasu (odległość 1 m)	68 dB(A)
Wymiary (Długość x Szerokość x Wysokość)	1252 x 790 x 1026 mm
Masa	131 kg

Zalecenie dotyczące specyficznych kombinacji filtrów i przyporządkowanie do odpowiedniej wielkości pomieszczenia			
		Pomieszczenia do [1]	
Obszary zastosowań	Kombinacja filtrów	m^3	m^2
Gruby pył [2] (≤ 3 LW/h[6])	G4	1400	560
Drobny pył [3] (≤ 3 LW/h[6])	G4+F7 do F9	750	300
Zawiesiny [4](≤ 3 LW/h[6])	G4+H13	200	80
Zakres higieniczny [5] (≤ 3 LW/h[6])	G4+H13	135	54

[1] Dla założonej wysokości pomieszczenia wynoszącej 3 m; [2] Typowe aplikacje usuwania pyłu gruboziarnistego: cięcie, piłowanie [3] typowe operacje powodujące powstawanie drobnego pyłu: Prace remontowe w pomieszczeniach zawierających materiały lub włókna mineralne; [4] Typowe operacje powodujące powstawanie zawiesin: szlifowanie, usuwanie azbestu lub pleśni, pyły mineralne itp.; [5] uzupełnienie o H13 na końcu; [6] wymiana powietrza w ciągu godziny

Wyposażenie dodatkowe (na zamówienie)
Koła prowadzące z oponami, bez bieżnika
Rolki obrotowe (zamiast kół)
Gniazda do transportu wózkiem widłowym

Wykres wydajności

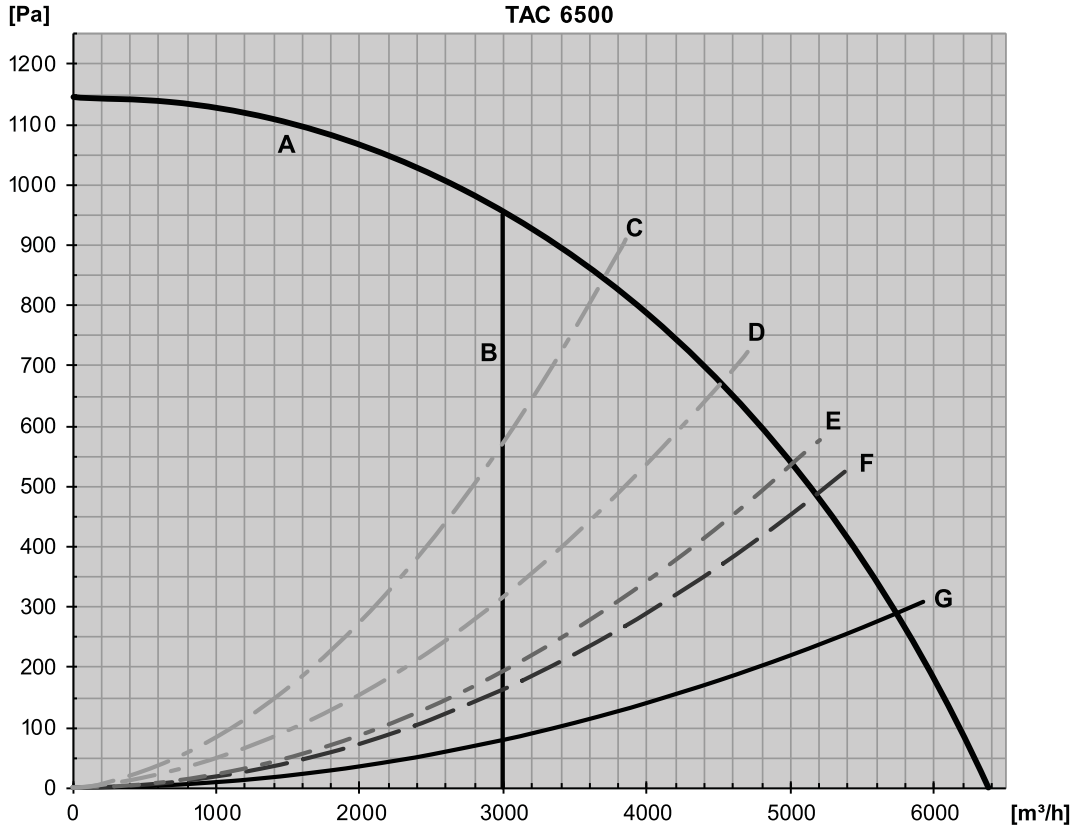

A	Wentylator
B	zalecana ilość powietrza dla klasy przeciwpyłowej H
C	z kombinacją filtrów G4+H13 (atest dla klasy przeciwpyłowej H) i kanałem transportu powietrza *
D	z kombinacją filtrów G4+F7 i kanałem transportu powietrza *
E	z filtrem G4 i kanałem transportu powietrza *
E	z filtrem mgły farby i kanałem transportu powietrza *
F	bez filtra, z kanałem powietrza *
*przyłączenie po stronie ciśnieniowej, długość standardowa 7,6 m, łącznik 90°. **W przypadku ułożenia kanału w linii prostej, możliwe jest uzyskanie do 25% większej ilości powietrza.**	

Widok ogólny

Informacja

Numery pozycji części zamiennych różnią się od zastosowanych w instrukcji oznaczeń pozycji elementów.

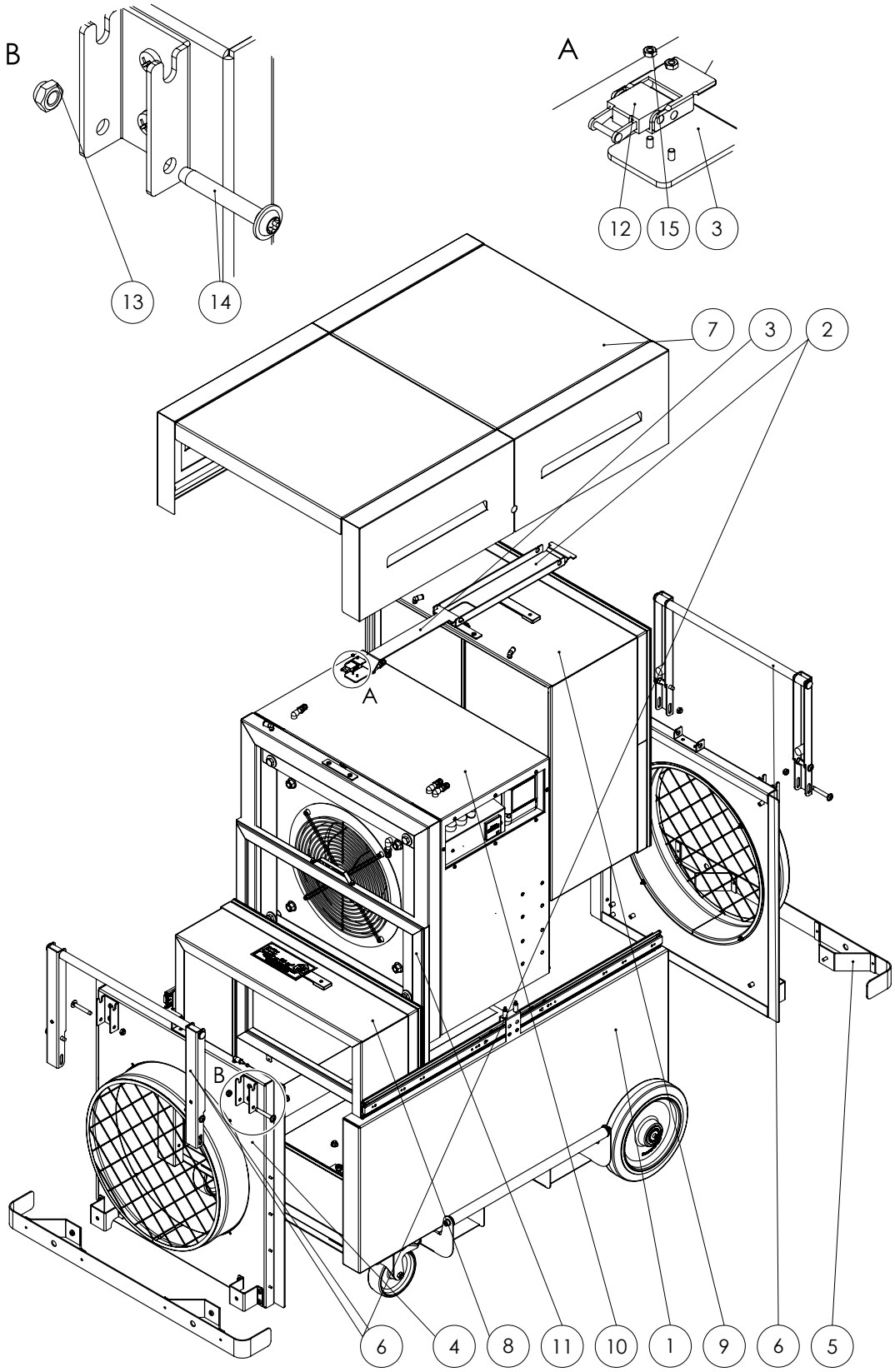

Nr	Oznaczenie	Numer części	Nr	Oznaczenie	Numer części
1	Korpus	ZAT0001634	9	HEPA	ZAT0001743
2	Napinacz	P10003329	10	Wentylator	ZAT0002605
3	Rozpórka	P10003328	11	Element mocujący	ZAT0002669
4	Wylot powietrza	ZAT0001669	12	Mocowanie sprężynowe	P10000615
5	Osłona ramy	ZAT0001696	13	Nakrętka	P10000099
6	Rama	ZAT0001676	14	Śruba	P10001594
7	Pokrywa	ZAT0001682	15	Nakrętka	P10001121
8	Filtr wstępny	ZAT0001702			

Korpus

Informacja

Numery pozycji części zamiennych różnią się od zastosowanych w instrukcji oznaczeń pozycji elementów.

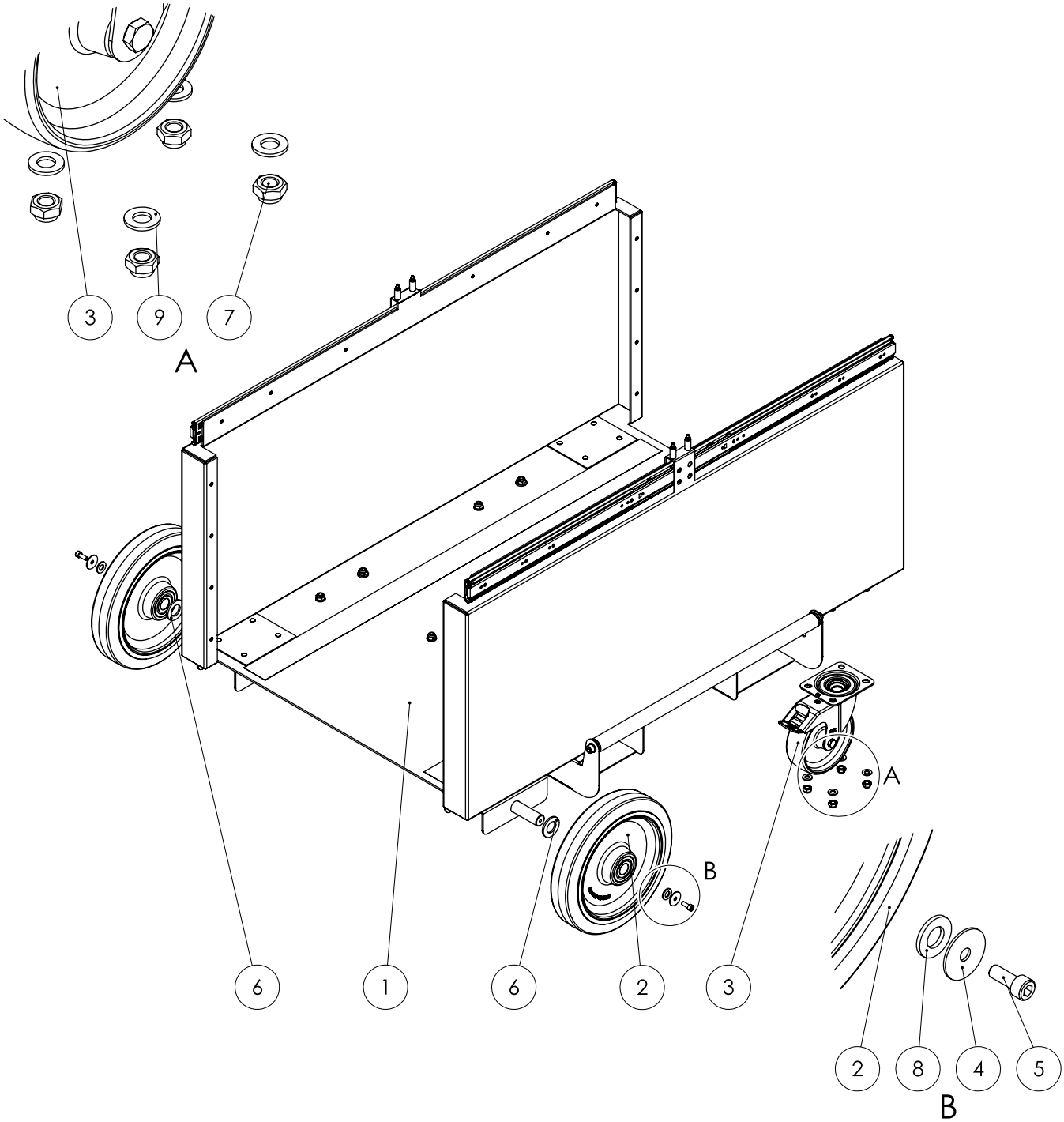

Nr	Oznaczenie	Numer części	Nr	Oznaczenie	Numer części
1	Wanna podłogowa	ZAT0001635	6	Podkładka	P10001612
2	Koło	P10001535	7	Nakrętka	P10000099
3	Koło	P10001534	8	Podkładka	P10000306
4	Podkładka	P10001119	9	Podkładka	P10000016
5	Śruba	P10001252			

Filtr wstępny

Informacja
Numery pozycji części zamiennych różnią się od zastosowanych w instrukcji oznaczeń pozycji elementów.

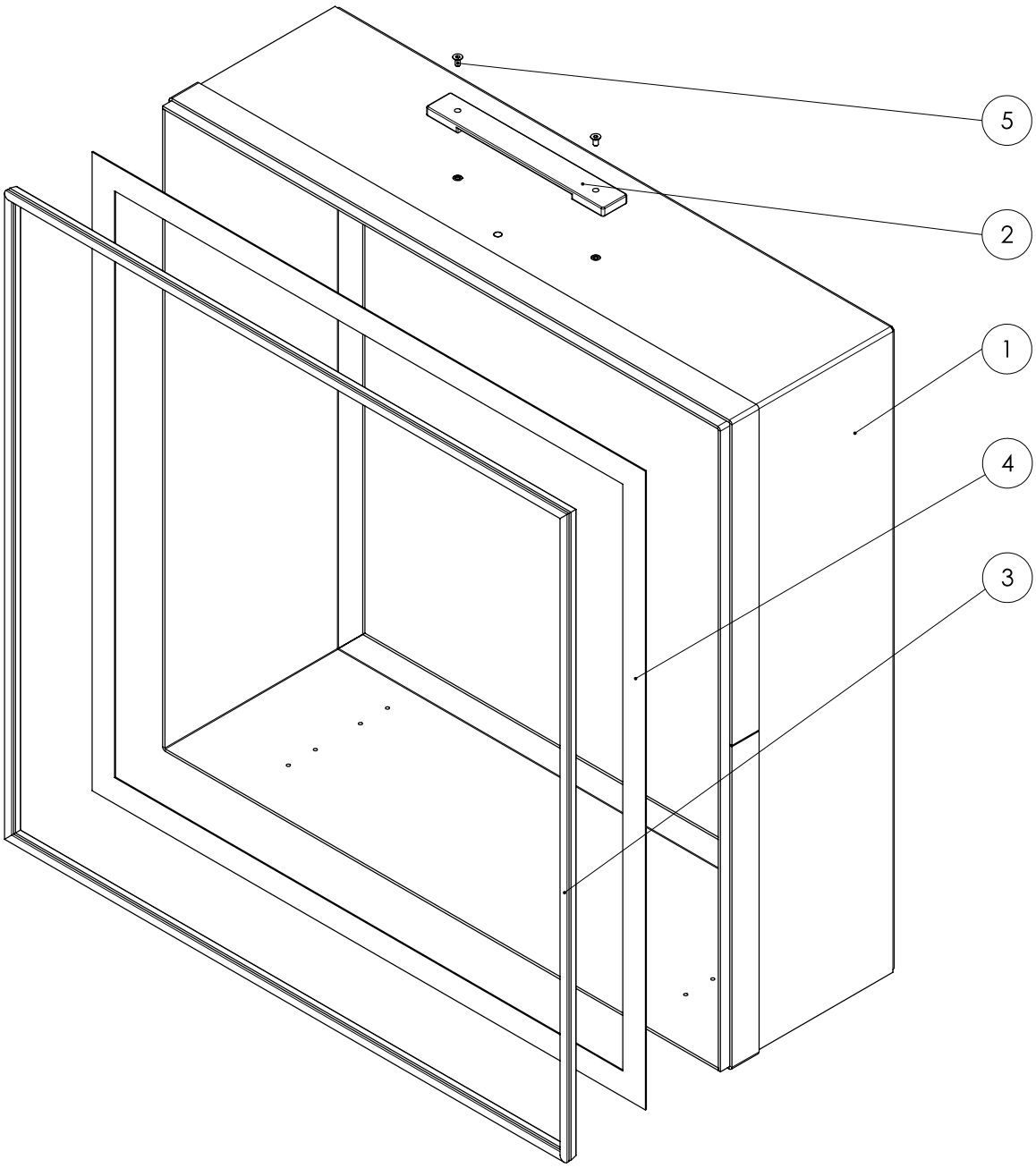

Nr	Oznaczenie	Numer części	Nr	Oznaczenie	Numer części
1	Filtr wstępny SBG	P10003735	4	Taśma uszczelniająca	P10007992
2	Uchwyt paska	P10001543	5	Śruba	P10000849
3	Uszczelnienie	P10000290			

HEPA

Informacja
Numery pozycji części zamiennych różnią się od zastosowanych w instrukcji oznaczeń pozycji elementów.

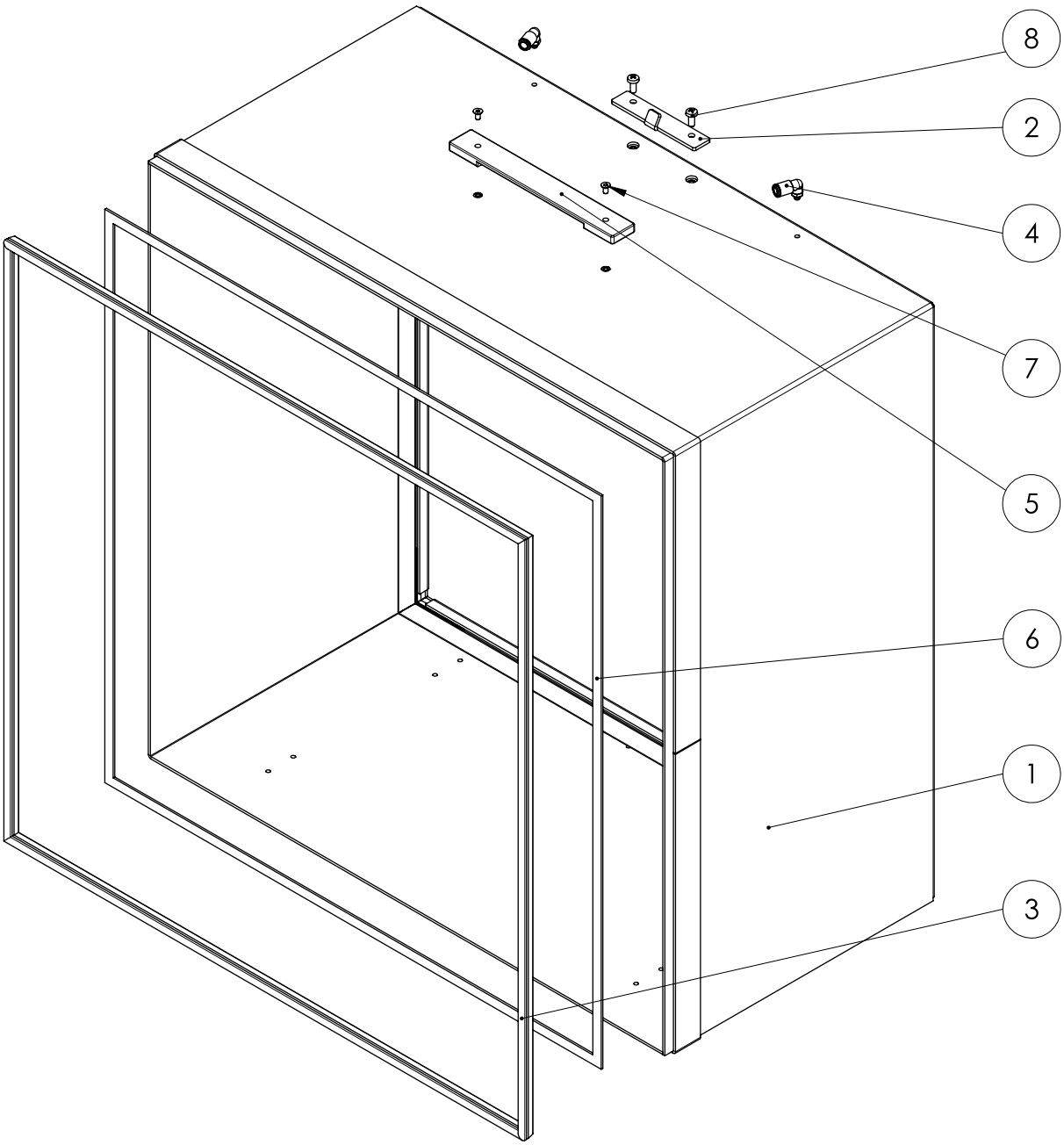

Nr	Oznaczenie	Numer części	Nr	Oznaczenie	Numer części
1	Rama HEPA SBG	P10003732	5	Uchwyt paska	P10001543
2	Blacha hakowa	P10003309	6	Taśma uszczelniająca	P10000357
3	Uszczelnienie	P10000290	7	Śruba	P10000849
4	Uchwyt kątowy	P10001306	8	Śruba	P10001196

Wentylator

Informacja

Numery pozycji części zamiennych różnią się od zastosowanych w instrukcji oznaczeń pozycji elementów.

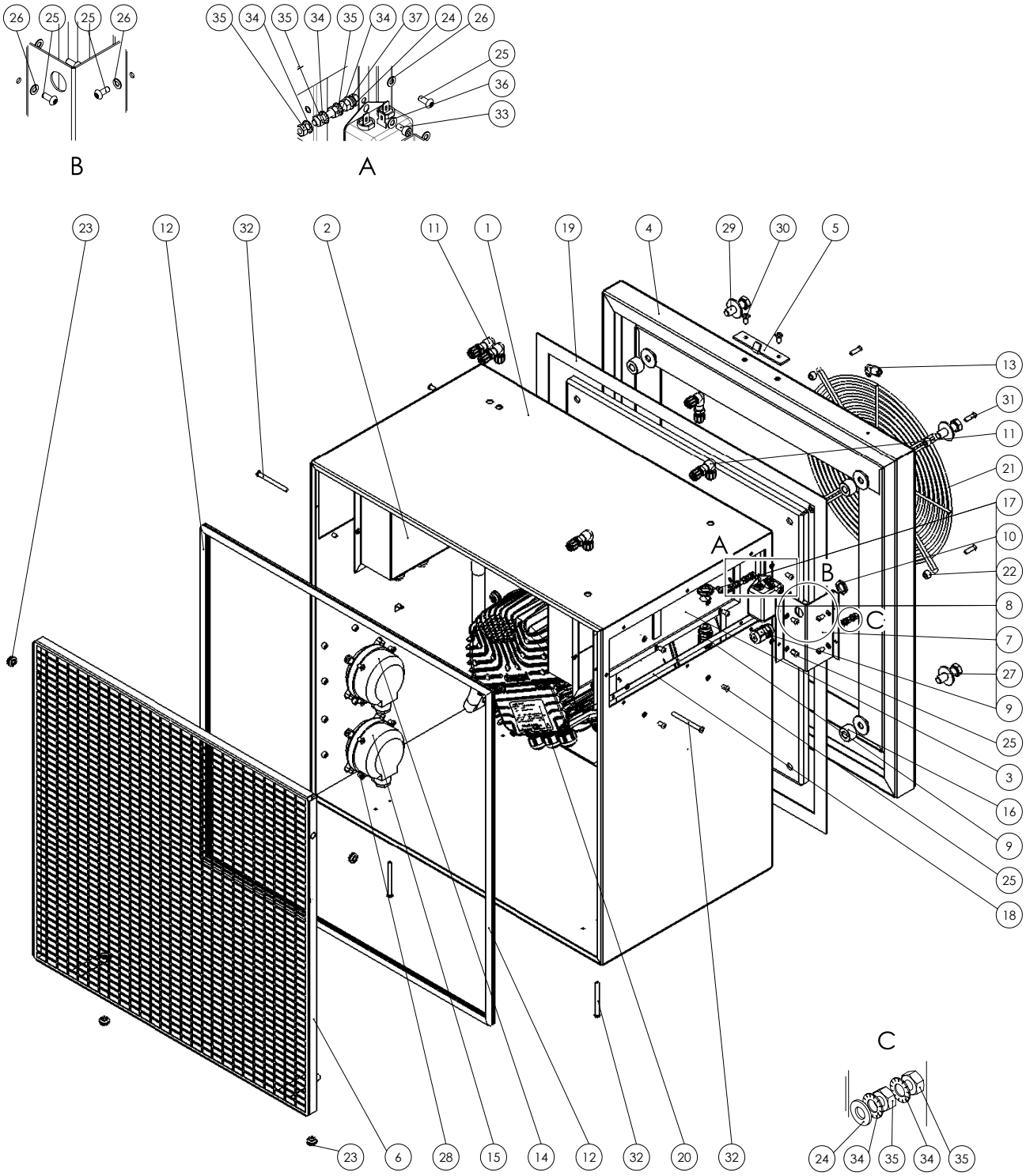

Nr	Oznaczenie	Numer części	Nr	Oznaczenie	Numer części
1	Obudowa wentylatora SBG	P10003733	20	Wentylator	P1000 0596
2	Skrzynka elektryczna	ZAT0001087	21	Siatka ochronna	P10006720
3	Skrzynka kablowa SBG	P10008302	22	Tuleja dystansowa	P10001110
4	Rama wentylatora	P10003734	23	Przelotka	P10001417
5	Blacha hakowa	P10003309	24	Podkładka	P10001134
6	Osłona zabezpieczająca przed sięganiem do wnętrza	P10007798	25	Śruba	P10000782
7	Pokrywa filtra sieciowego	P10008300	26	Podkładka	P10001310
8	Filtr sieciowy	P10001275	27	Podkładka	P10000490
9	Złączka przewodów	P10007561	28	Śruba	P10000322
10	Nakrętka	P10003618	29	Śruba	P10001461
11	Kątowe złącze grodziowe	P10001550	30	Śruba	P10001196
12	Uszczelnienie	P10001855	31	Śruba	P10001640
13	Uchwyt kątowy	P10001306	32	Śruba	P10008232
14	Czujnik ciśnienia różnicowego	P10001544	33	Śruba	P10001129
15	Czujnik ciśnienia różnicowego	P10001545	34	Podkładka	P10000404
16	Tuleja dystansowa	P10001434	35	Nakrętka	P10000006
17	Nakrętka	P10007562	36	Podkładka	P10000038
18	Taśma uszczelniająca	P10000357	37	Śruba	P10001958
19	Taśma uszczelniająca	P10007992			

Element mocujący

Informacja
Numery pozycji części zamiennych różnią się od zastosowanych w instrukcji oznaczeń pozycji elementów.

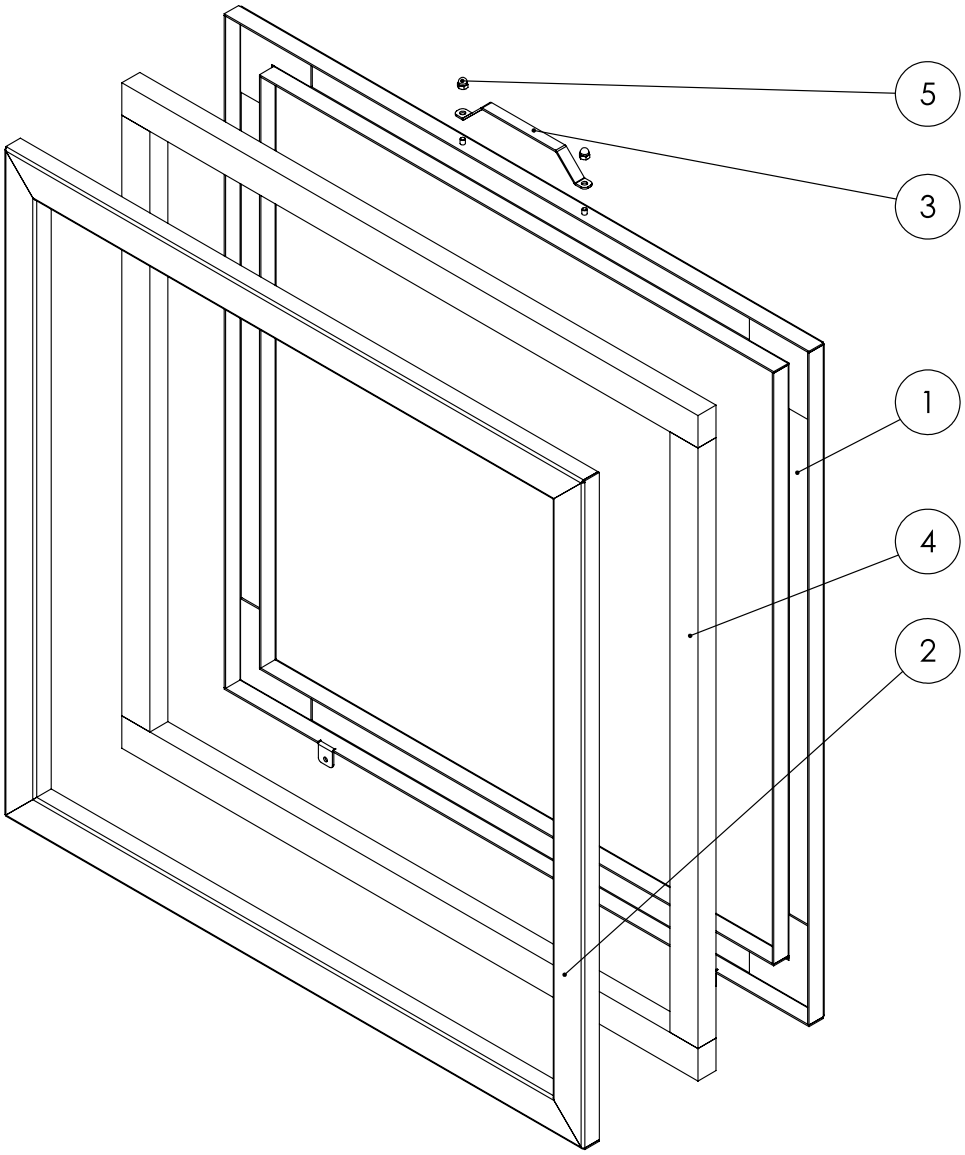

Nr	Oznaczenie	Numer części	Nr	Oznaczenie	Numer części
1	Rama mocująca	P10003736	4	Uszczelnienie	P10001422
2	Rama mocująca	P10003755	5	Nakrętka	P10000768
3	Uchwyt	P10002158			

Pokrywa

Informacja
Numery pozycji części zamiennych różnią się od zastosowanych w instrukcji oznaczeń pozycji elementów.

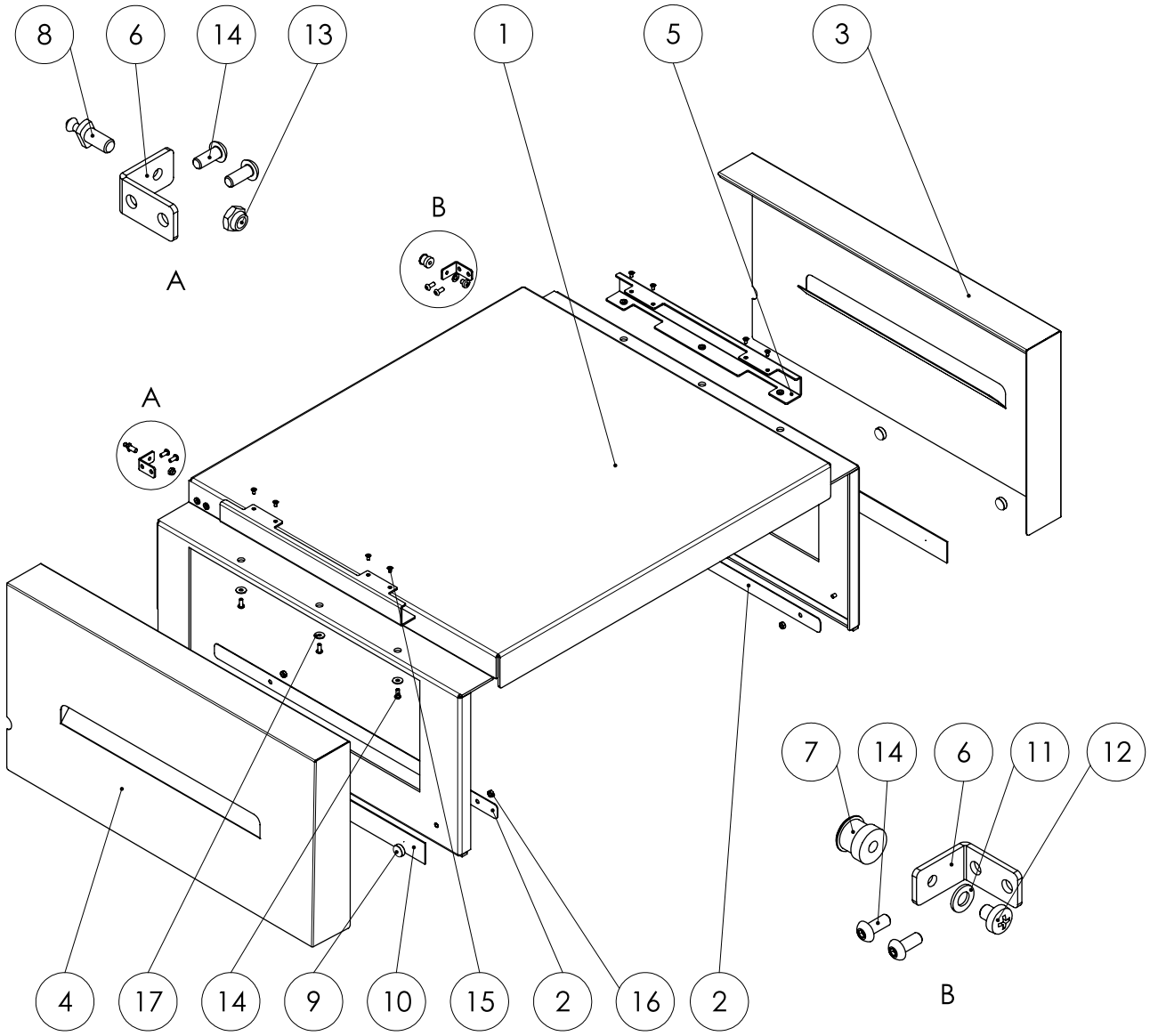

Nr	Oznaczenie	Numer części	Nr	Oznaczenie	Numer części
1	Pokrywa SBG	P10003739	10	Taśma magnetyczna	P10001741
2	Wzmocnienie blaszane	P10006757	11	Podkładka	P10000211
3	Zaślepka SBG	P10003737	12	Śruba	P10001179
4	Zaślepka SBG	P10003314	13	Nakrętka	P10000210
5	Kątownik składany	P10003315	14	Śruba	P10000782
6	Kąt	P10003316	15	Śruba	P10000783
7	Tuleja zaślepiająca	P10001243	16	Nakrętka	P10000208
8	Zaślepka	P10001244	17	Podkładka	P10000449
9	Magnes 15,0x5,0 mm	P10001547			

Skrzynka elektryczna

Informacja

Numery pozycji części zamiennych różnią się od zastosowanych w instrukcji oznaczeń pozycji elementów.

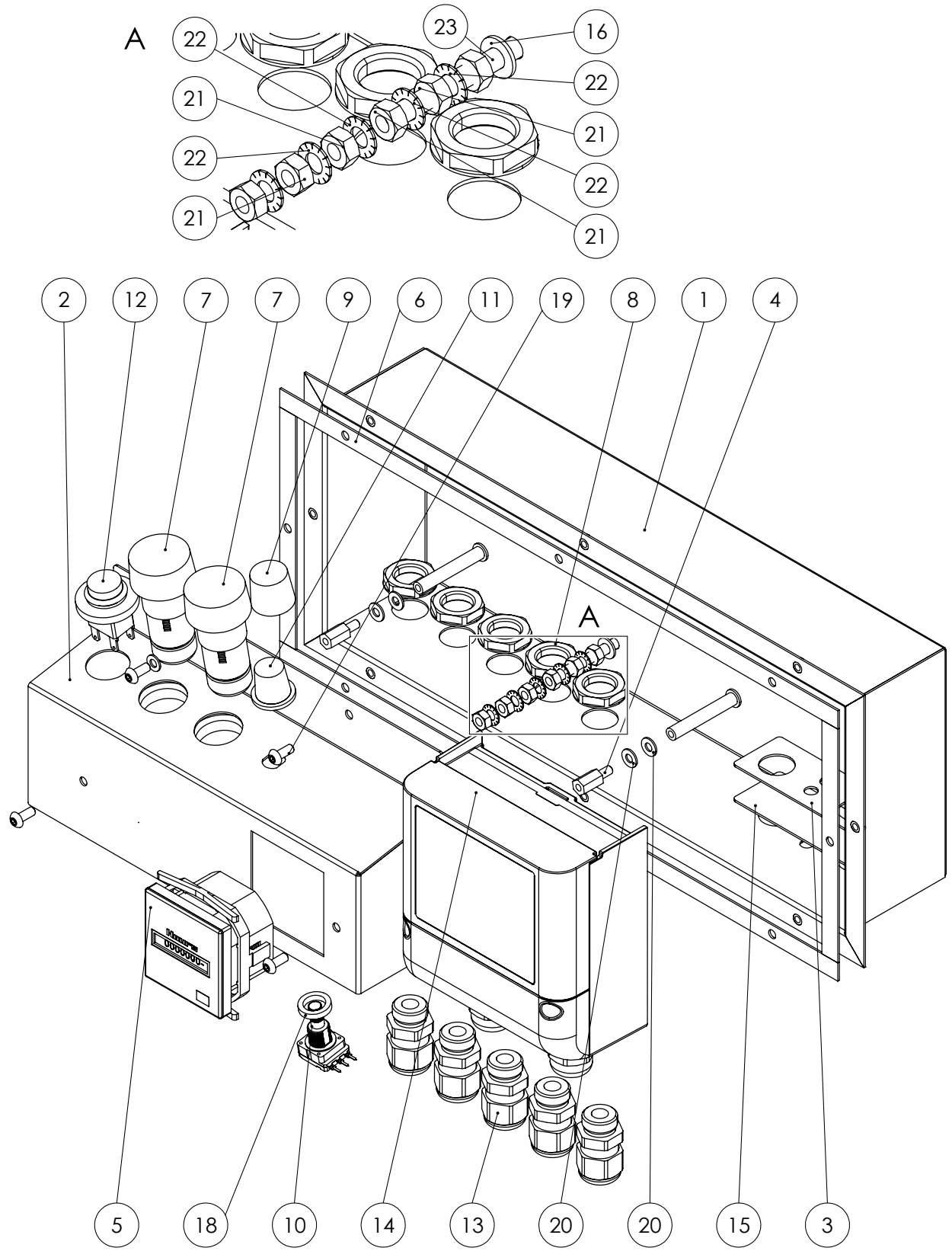

Nr	Oznaczenie	Numer części	Nr	Oznaczenie	Numer części
1	Skrzynka elektryczna	P10006259	13	Złączka przewodów	P10007561
2	Elektryczna blacha montażowa	P10003305	14	Czujnik ciśnienia	P10006258
3	Blacha uszczelniająca	P10006260	15	Taśma uszczelniająca	P10000357
4	Tuleja dystansowa	P10001555	16	Podkładka	P10001134
5	Licznik roboczogodzin	P10001137	17	Podkładka	P10001310
6	Taśma uszczelniająca	P10000357	18	Tuleja dystansowa	P10000364
7	Światło sygnalizacyjne	P10002353	19	Śruba	P10000782
8	Nakrętka	P10007562	20	Podkładka	P10000038
9	Zaślepka	P10001249	21	Nakrętka	P10000006
10	Potencjometr	P10001751	22	Podkładka	P10000404
11	Pokrętło	P10001250	23	Śruba	P10001958
12	Przełącznik	P10001376			

Wylot powietrza

Informacja

Numery pozycji części zamiennych różnią się od zastosowanych w instrukcji oznaczeń pozycji elementów.

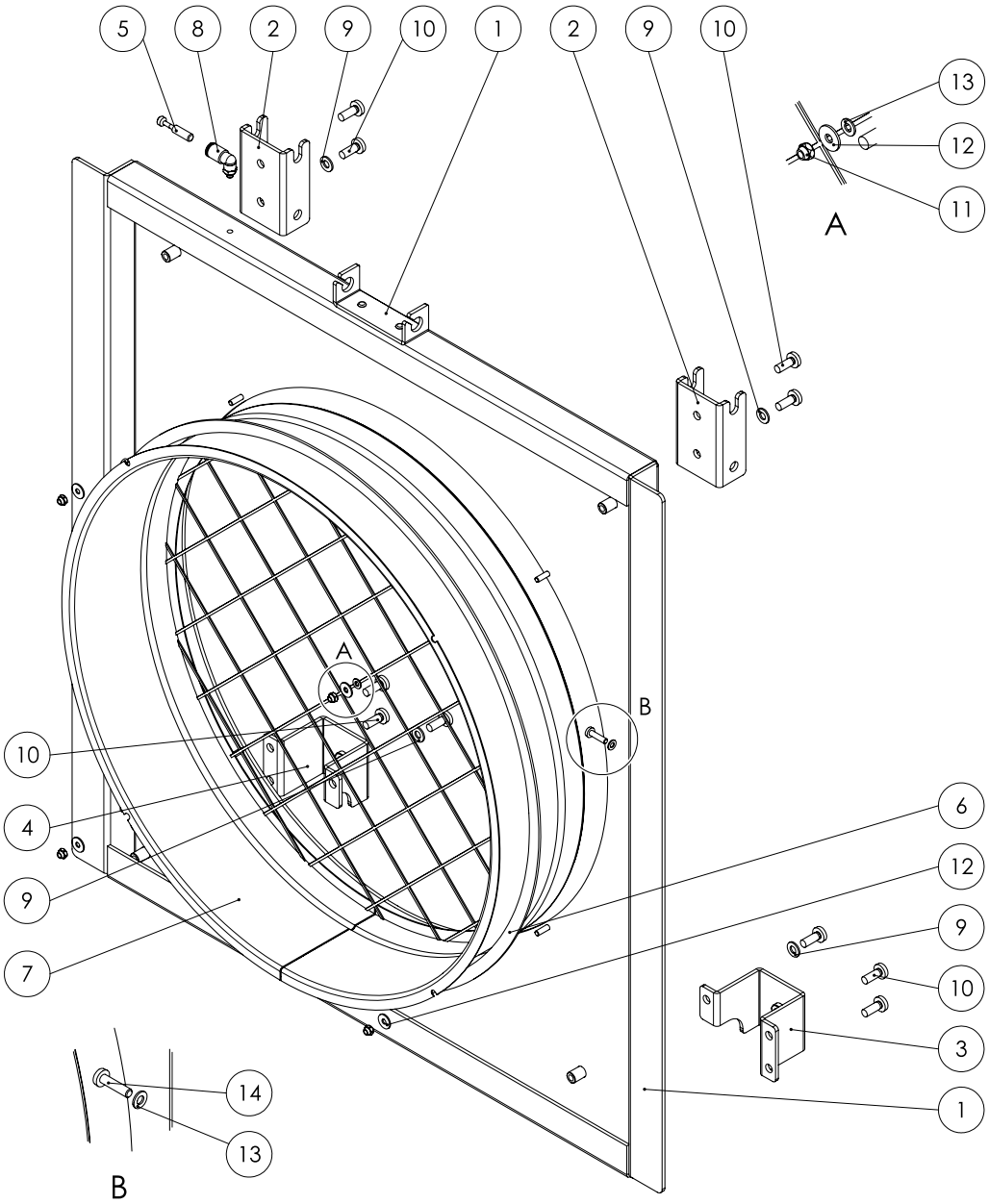

Nr	Oznaczenie	Numer części	Nr	Oznaczenie	Numer części
1	Blacha czołowa	P10003731	8	Uchwyt kątowy	P10001306
2	Uchwyt stojaka	P10003319	9	Podkładka	P10001133
3	Odbijacze popychacza	P10003320	10	Śruba	P10001200
4	Odbijacze popychacza	P10003321	11	Nakrętka	P10000013
5	Zaślepka 5mm	P10001646	12	Podkładka	P10000449
6	Taśma uszczelniająca	P10000357	13	Podkładka	P10001310
7	Kołnierz DN 450	P10000656	14	Śruba	P10001960

Rama

Informacja

Numery pozycji części zamiennych różnią się od zastosowanych w instrukcji oznaczeń pozycji elementów.

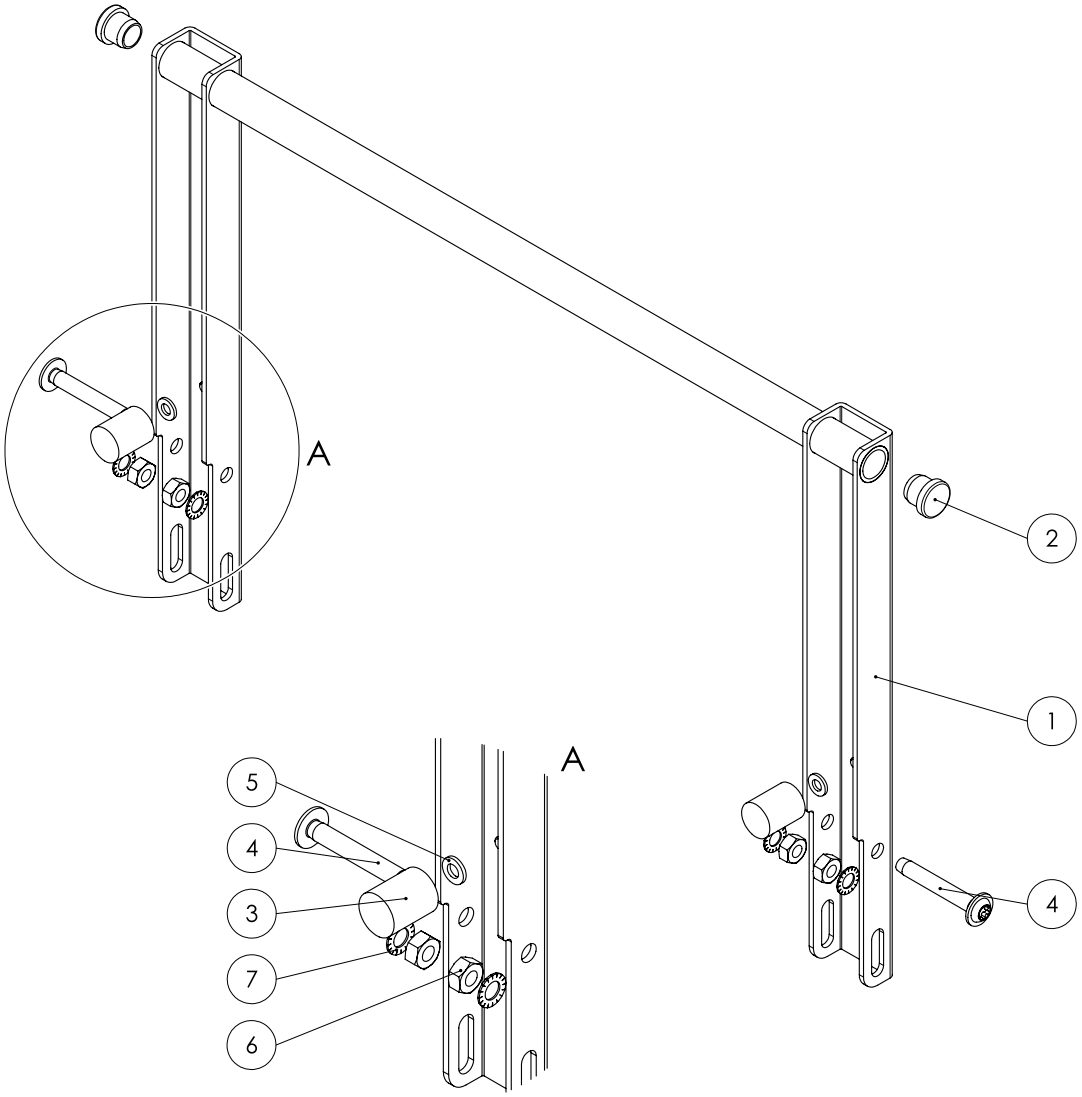

Nr	Oznaczenie	Numer części	Nr	Oznaczenie	Numer części
1	Rama	P10003729	5	Podkładka	P10000019
2	Zaślepka	P10002041	6	Nakrętka	P10001188
3	Odbojnik gumowy	P10001546	7	Podkładka	P10001111
4	Śruba	P10001594			

Osłona ramy

Informacja

Numery pozycji części zamiennych różnią się od zastosowanych w instrukcji oznaczeń pozycji elementów.

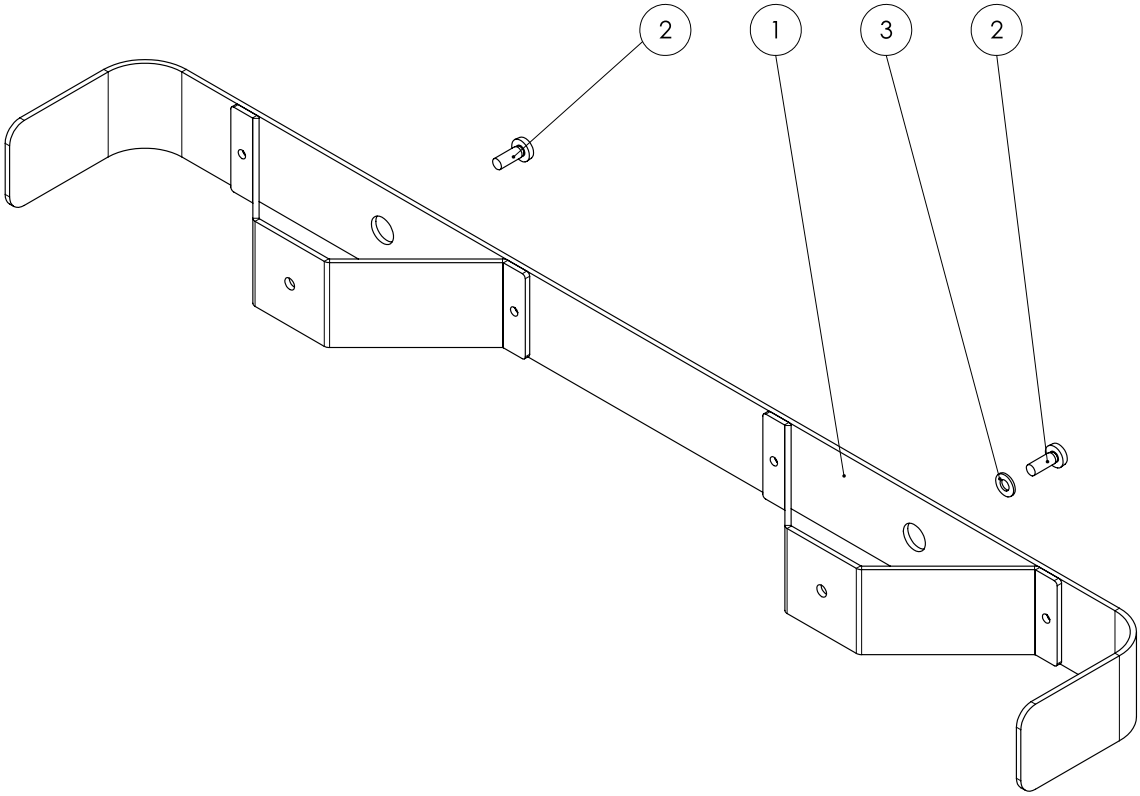

Nr	Oznaczenie	Numer części	Nr	Oznaczenie	Numer części
1	Popychacz		3	Podkładka	
2	Śruba				

Schematy

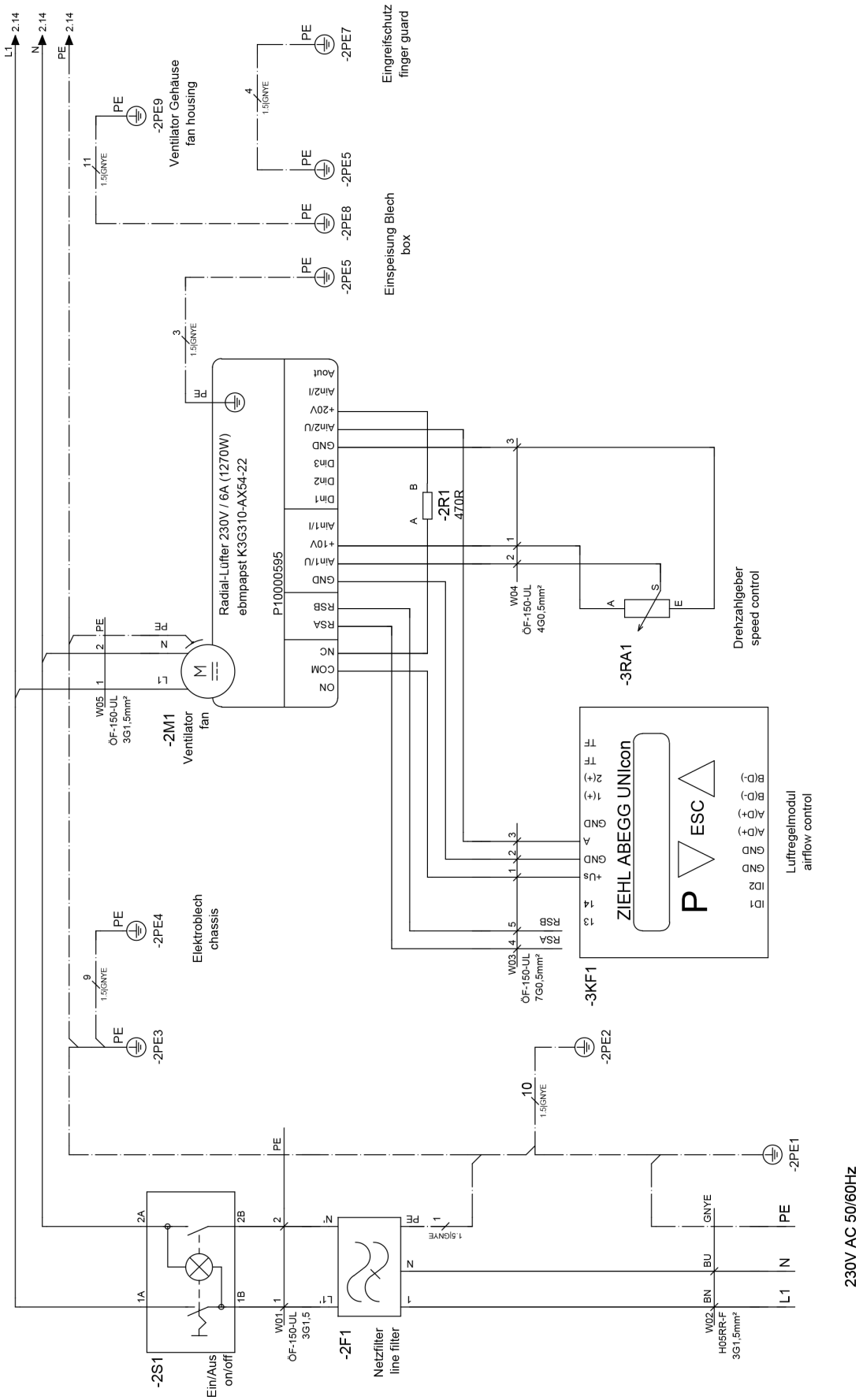
L1
N
PE
2.14
-2PE9
Ventilator Gehäuse
fan housing
-2PE7
Eingreifschutz
finger guard
-2PE5
-2PE8
Einspeisung Blech
box
-2PE5
Radial-Lüfter 230V / 6A (1270W)
ebmpapst K3G310-AX54-22
P10000595
-2R1
470R
W04
ÖF-150-UL
4G0,5mm²
-3RA1
Drehzahlgeber
speed control
W05
ÖF-150-UL
3G1,5mm²
-2M1
Ventilator
fan
ZIEHL ABEGG UNIcon
ESC
Luftregelmodul
airflow control
-2PE4
Elektroblech
chassis
W03
ÖF-150-UL
7G0,5mm²
-3KF1
-2PE3
-2PE2
-2PE1
-2S1
Ein/Aus
on/off
W01
ÖF-150-UL
3G1,5
-2F1
Netzfilter
line filter
W02
H05RR-F
3G1,5mm²
230V AC 50/60Hz

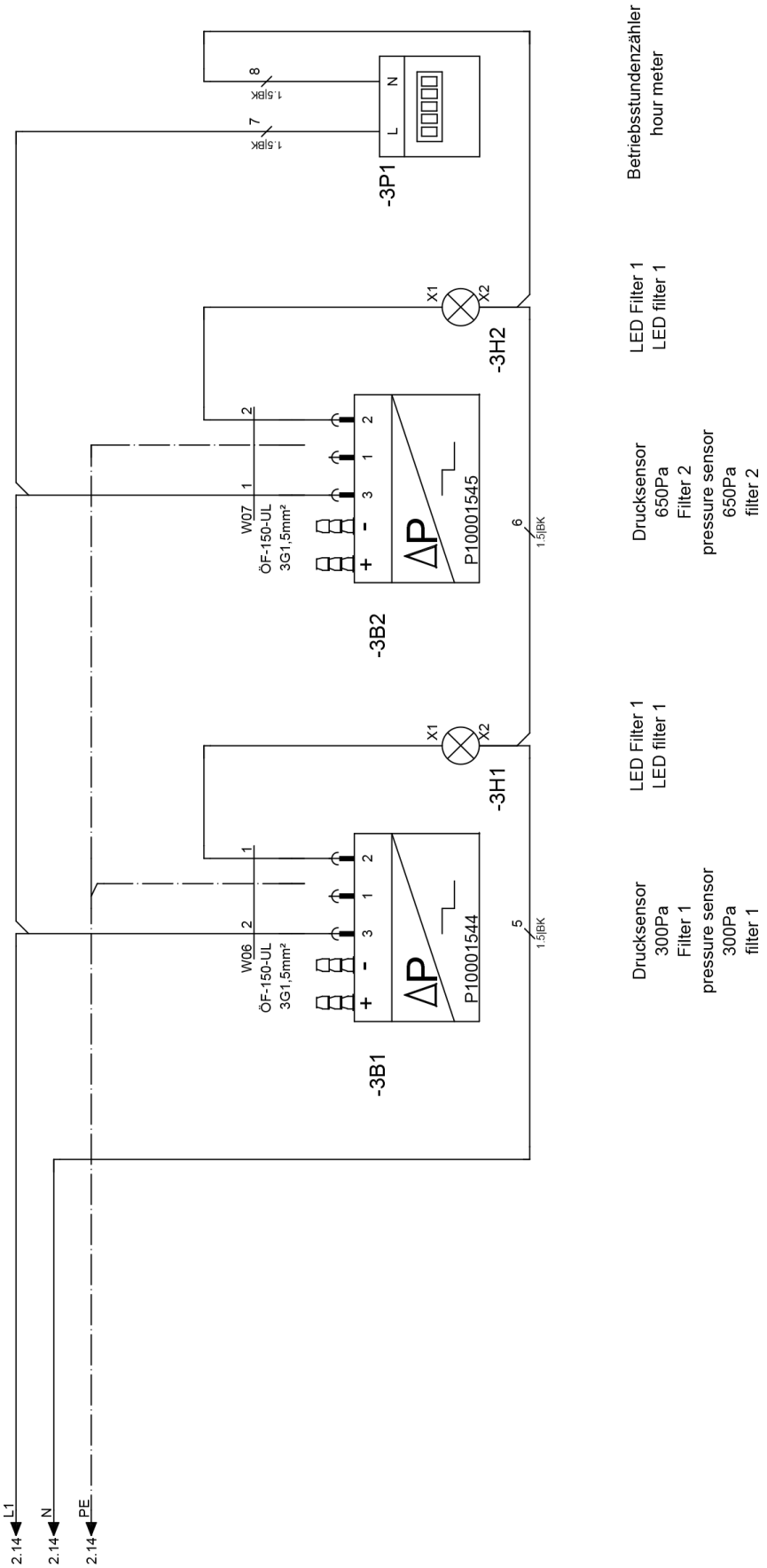
Betriebsstundenzähler
hour meter
LED Filter 1
LED filter 1
Drucksensor
650Pa
Filter 2
pressure sensor
650Pa
filter 2
LED Filter 1
LED filter 1
Drucksensor
300Pa
Filter 1
pressure sensor
300Pa
filter 1
-3P1
-3H2
-3B2
-3H1
-3B1
P10001545
P10001544
W07
W06
ÖF-150-UL
3G1,5mm²
1,5BK
1,5BK
1,5BK
1,5BK
L1
N
PE
2.14
2.14
2.14

Deklaracja zgodności UE (tłumaczenie oryginału)

Tłumaczenie oryginalnej deklaracji zgodności według dyrektywy maszynowej WE 2006/42/WE, załącznik II część 1 rozdział A

Niniejszym firma Trotec GmbH & Co. KG deklaruje, że wyszczególniony poniżej produkt została zaprojektowany, skonstruowany i wykonany zgodnie z zapisami dyrektywy maszynowej WE w wersji 2006/42/WE.

Model produktu / produkt:	TAC 6500
Typ produktu:	oczyszczacz powietrza
Rok produkcji od:	2024

Urządzenie odpowiada także wymaganiom odpowiednich zapisów następujących dyrektyw/rozporządzeń:

- 2011/65/UE
- 2014/30/UE

Zastosowane normy harmonizowane:

- EN ISO 12100:2010
- EN ISO 13849-1:2015
- EN ISO 13857:2019
- EN ISO 14118:2018
- EN 55011:2016
- EN 55011:2016/A1:2017
- EN 55011:2016/A11:2020
- EN 60204-1:2018
- EN 60335-1:2012
- EN 60335-1:2012/AC:2014
- EN 60335-1:2012/A11:2014
- EN 60335-1:2012/A13:2017
- EN 60335-1:2012/A15:2021
- EN 60335-2-65:2003
- EN 60335-2-65:2003/A11:2012

Zastosowane normy i specyfikacje techniczne:

- EN 55011:2016/A2:2012
- EN 60335-1:2012/A16:2023
- EN 60335-2-65:2003/A1:2008
- EN 60335-2-65:2003/A12:2022
- EN 60335-2-65:2003/A2:2022
- EN 60335-2-65:2003/C1:2004
- EN 62233:2008

Producent oraz nazwisko pełnomocnika ds. dokumentacji:

Trotec GmbH
Grebbener Straße 7, D-52525 Heinsberg
Telefon: +49 2452 962-400
E-Mail: info@trotec.de

Miejscowość i data wystawienia:
Heinsberg, dnia 17.11.2024

Joachim Ludwig, Dyrektor zarządzający

Trotec GmbH

Grebbener Str. 7
52525 Heinsberg
Germany
+49 2452 962-0
+49 2452 962-200

online@trotec.com
www.trotec.com