Dantherm®
CLIMATE SOLUTIONS

Quick Setup Guide

CDP 40-50-70 / CDP 40T-50T-70T Dehumidifier

| en | da | de | es | fr | it | nl | pl | pt | sv |

094018

Rev. 1.7 • 20-08-2025

DANTHERMGROUP

CDP 40-50-70 / CDP 40T-50T-70T

EN This is the Quick Setup Guide for installation. Further details and safety instructions can be found in the Service Manual. You can download the Service Manual using the QR code or link below.

DA Dette er kvikguiden til installation. Yderligere oplysninger og sikkerhedsinstruktioner findes i servicemanualen. Servicemanualen kan downloades via QR-koden eller linket nedenfor.

DE Dies ist die Kurzanleitung zur Installation. Weitere Informationen und Sicherheitshinweise finden Sie in der Servicemanual. Die Servicemanual können Sie über den untenstehenden QR-Code oder Link herunterladen.

ES Esta es la guía rápida de instalación. Encontrará más información e instrucciones de seguridad en el manual de servicio. Puede descargar el manual de servicio mediante el código QR o el enlace que aparecen a continuación.

FR Voici le guide rapide d'installation. Vous trouverez des informations complémentaires et les consignes de sécurité dans le manuel de service. Vous pouvez télécharger le manuel de service en scannant le code QR ci-dessous ou en suivant le lien indiqué.

IT Questa è la guida rapida per l'installazione. Ulteriori informazioni e istruzioni di sicurezza sono disponibili nel manuale di servizio. È possibile scaricare il manuale di servizio tramite il codice QR o il link riportato di seguito.

NL Dit is de snelle installatiehandleiding. Meer informatie en veiligheidsinstructies vindt u in de servicemanual. U kunt de servicemanual downloaden via de onderstaande QR-code of link.

PL Niniejszy dokument to skrócona instrukcja instalacji. Dalsze informacje i wskazówki dotyczące bezpieczeństwa znajdują się w instrukcji serwisowej. Instrukcję serwisową można pobrać za pomocą poniższego kodu QR lub linku.

PT Este é o guia rápido de instalação. Pode encontrar mais informações e instruções de segurança no manual de serviço. Pode descarregar o manual de serviço através do código QR ou do link abaixo.

SV Det här är snabbguiden för installation. Ytterligare information och säkerhetsanvisningar finns i servicemanualen. Du kan ladda ner servicemanualen via QR-koden eller länken nedan.

Download full version

support.dantherm.com

CDP 40-50-70 / CDP 40T-50T-70T

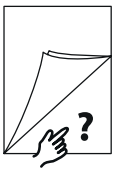

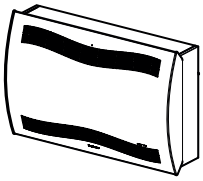

CDP 40-50-70

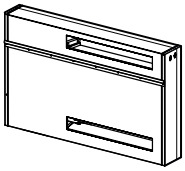

CDP 40T-50T-70T

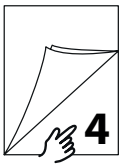

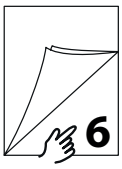

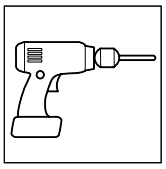

CDP 40-50-70 / CDP 40T-50T-70T

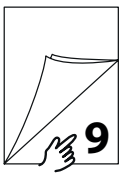

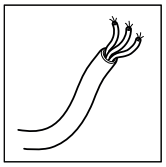

CDP 40-50-70 / CDP 40T-50T-70T

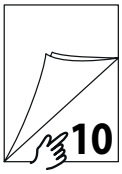

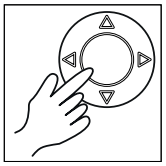

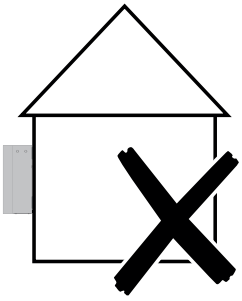

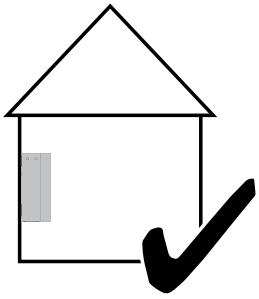

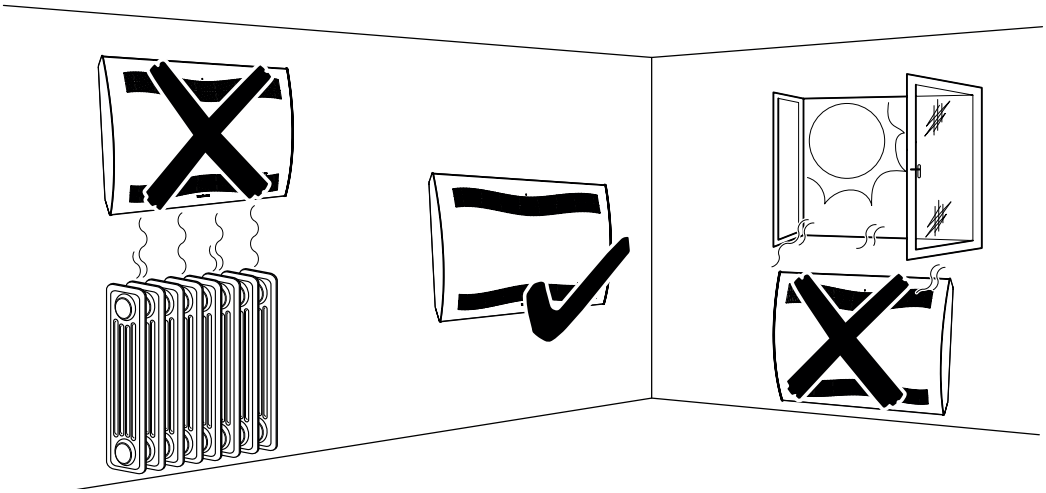

CDP 40-50-70

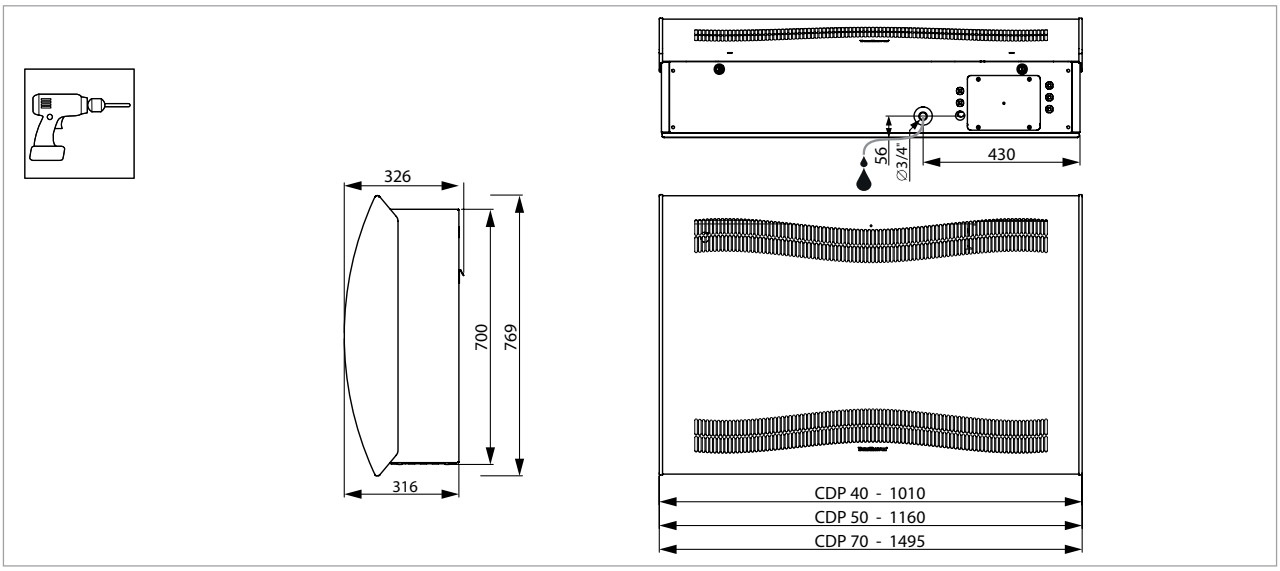
326
700
769
316
56
Ø3/4"
430
CDP 40 - 1010
CDP 50 - 1160
CDP 70 - 1495

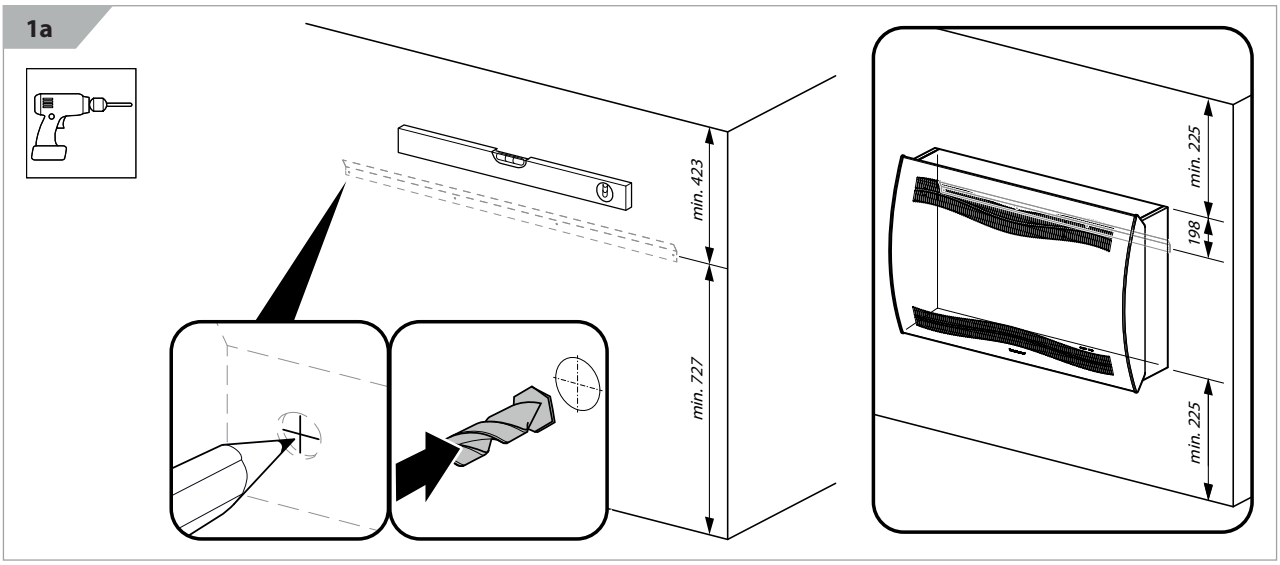
1a
min. 423
min. 727
min. 225
198
min. 225

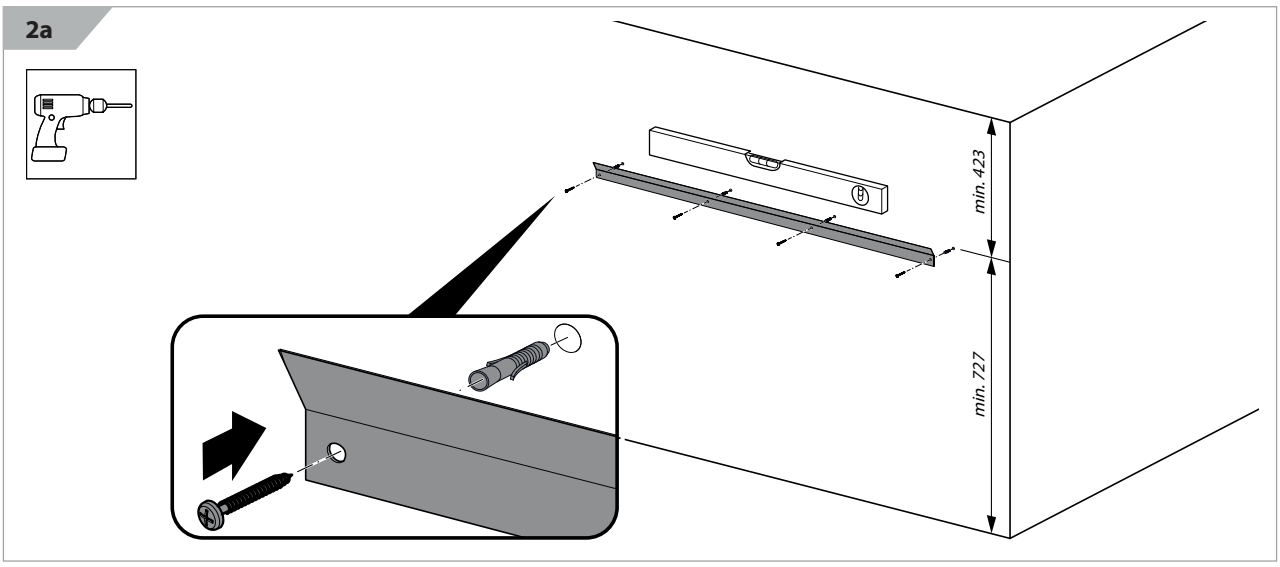
2a
min. 423
min. 727

CDP 40-50-70

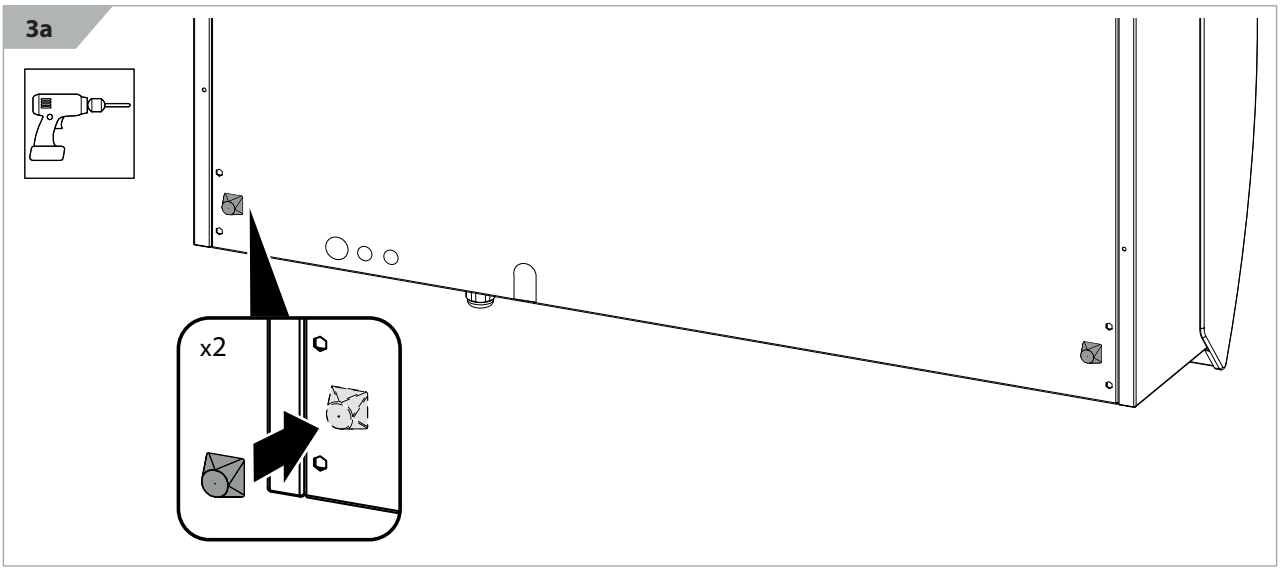

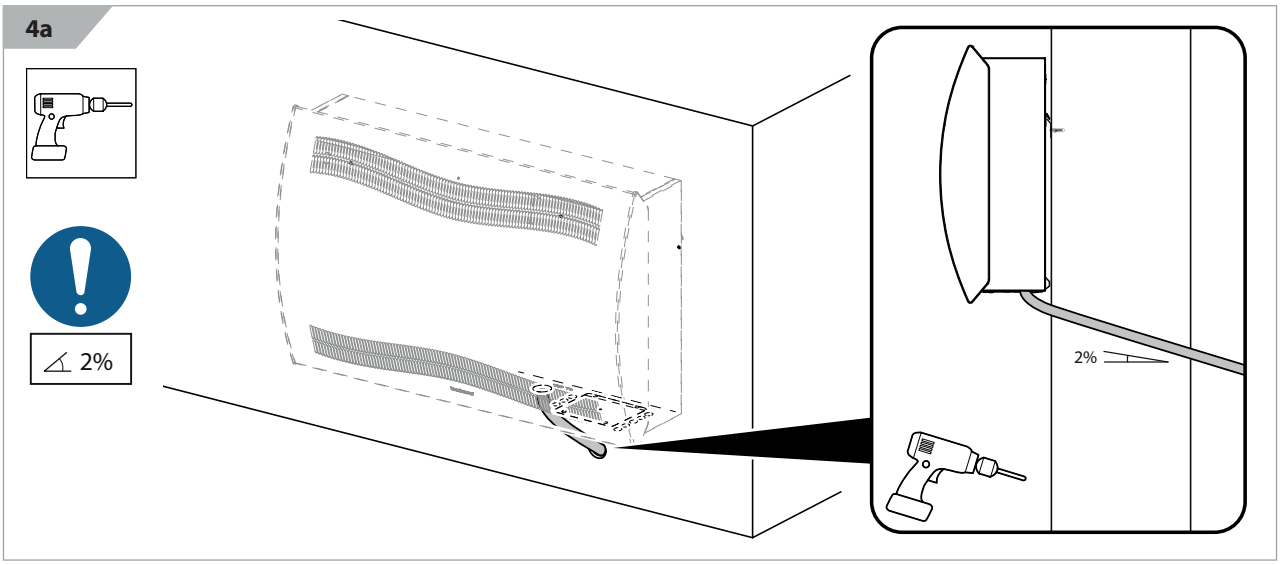

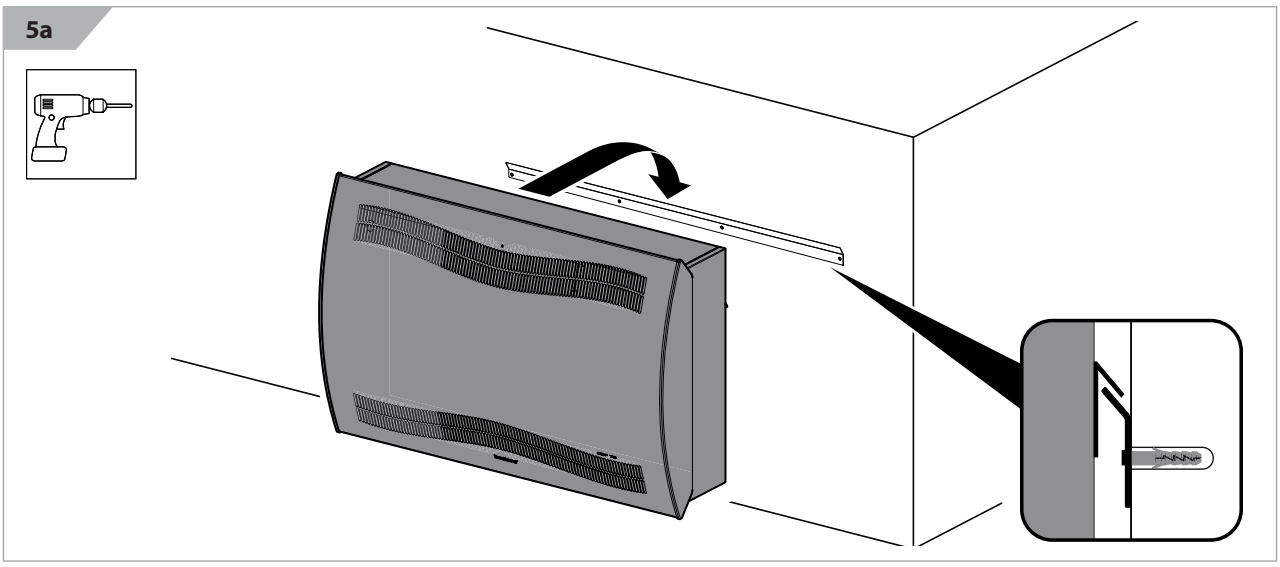

CDP 40T-50T-70T

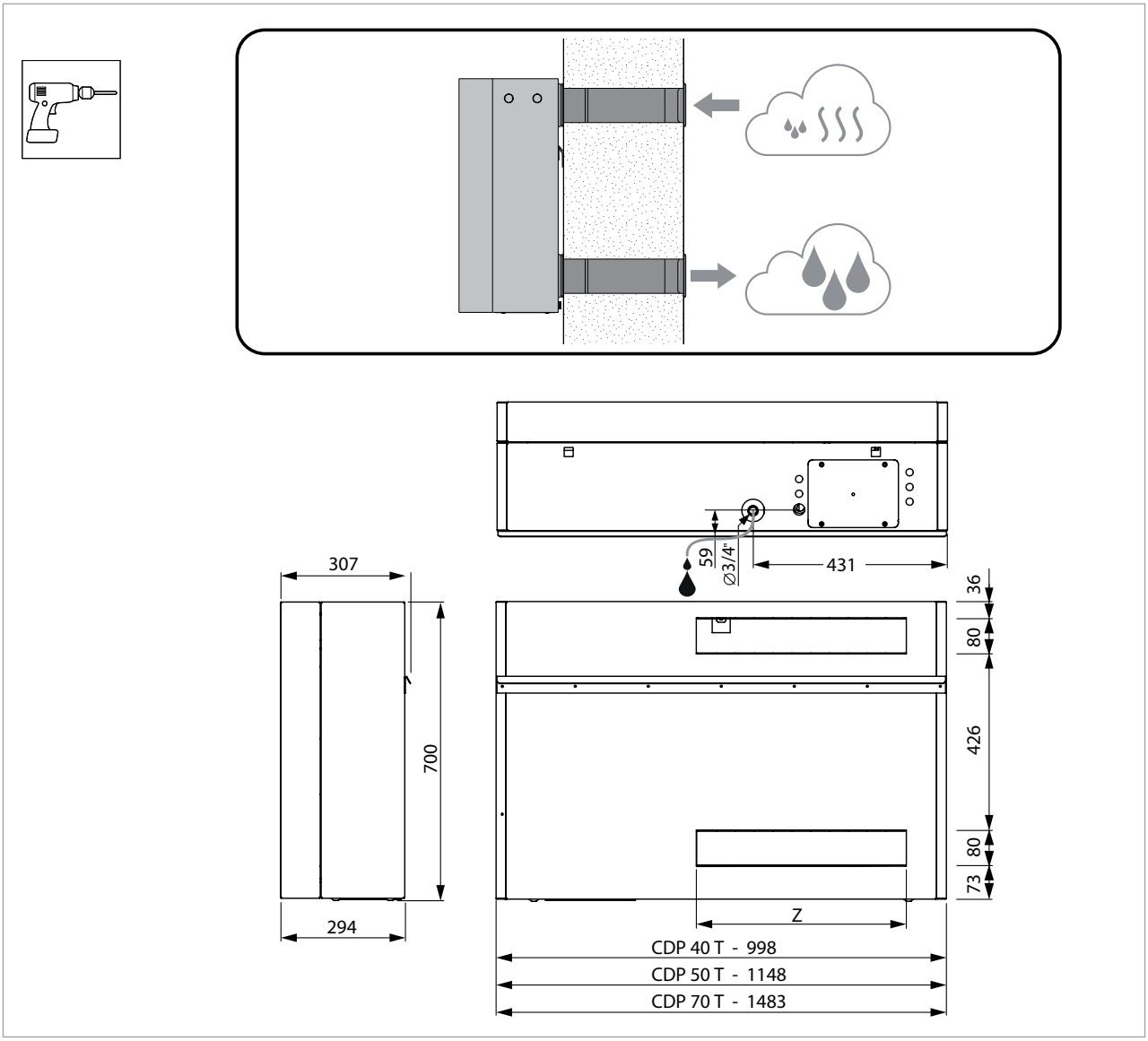

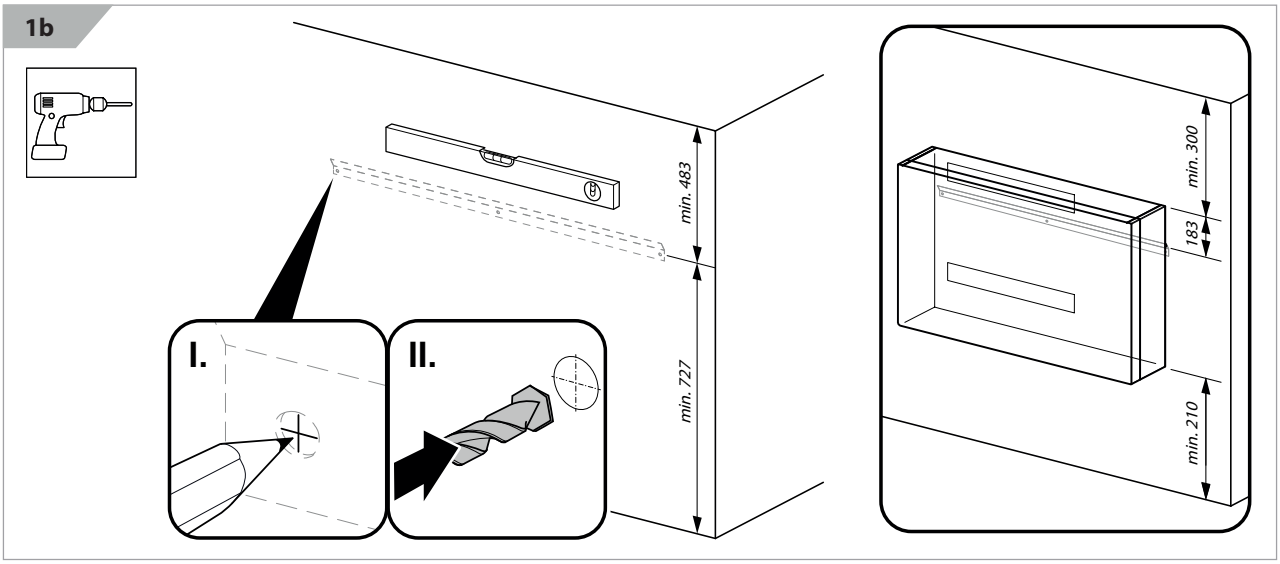

CDP 40T-50T-70T

2b

	CDP 40T	CDP 50T	CDP 70T
Z	610	760	1095

CDP-T wall duct
Instruction

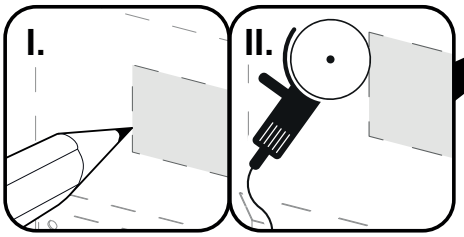

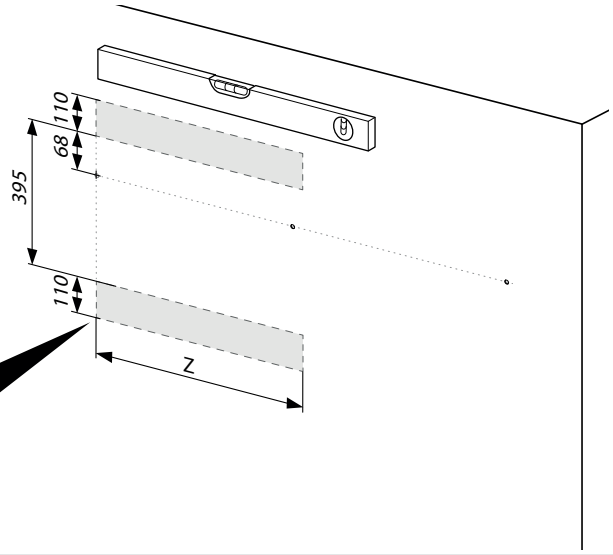

3b

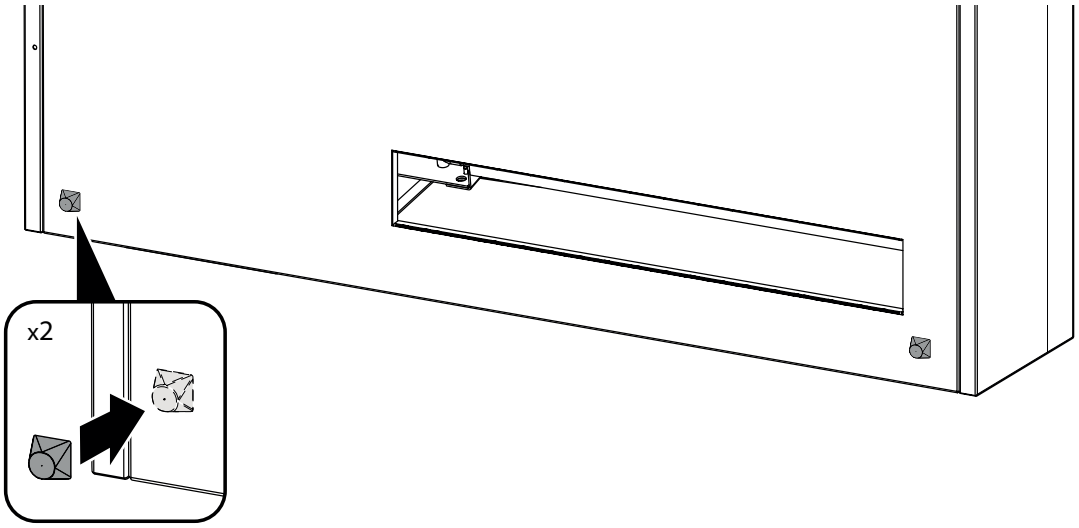

4b

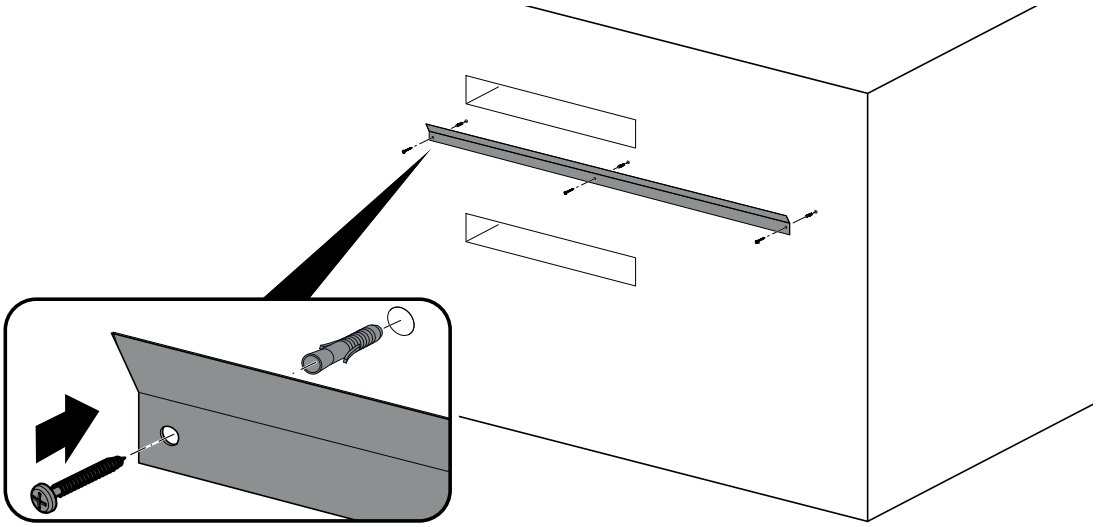

CDP 40T-50T-70T

5b

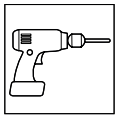

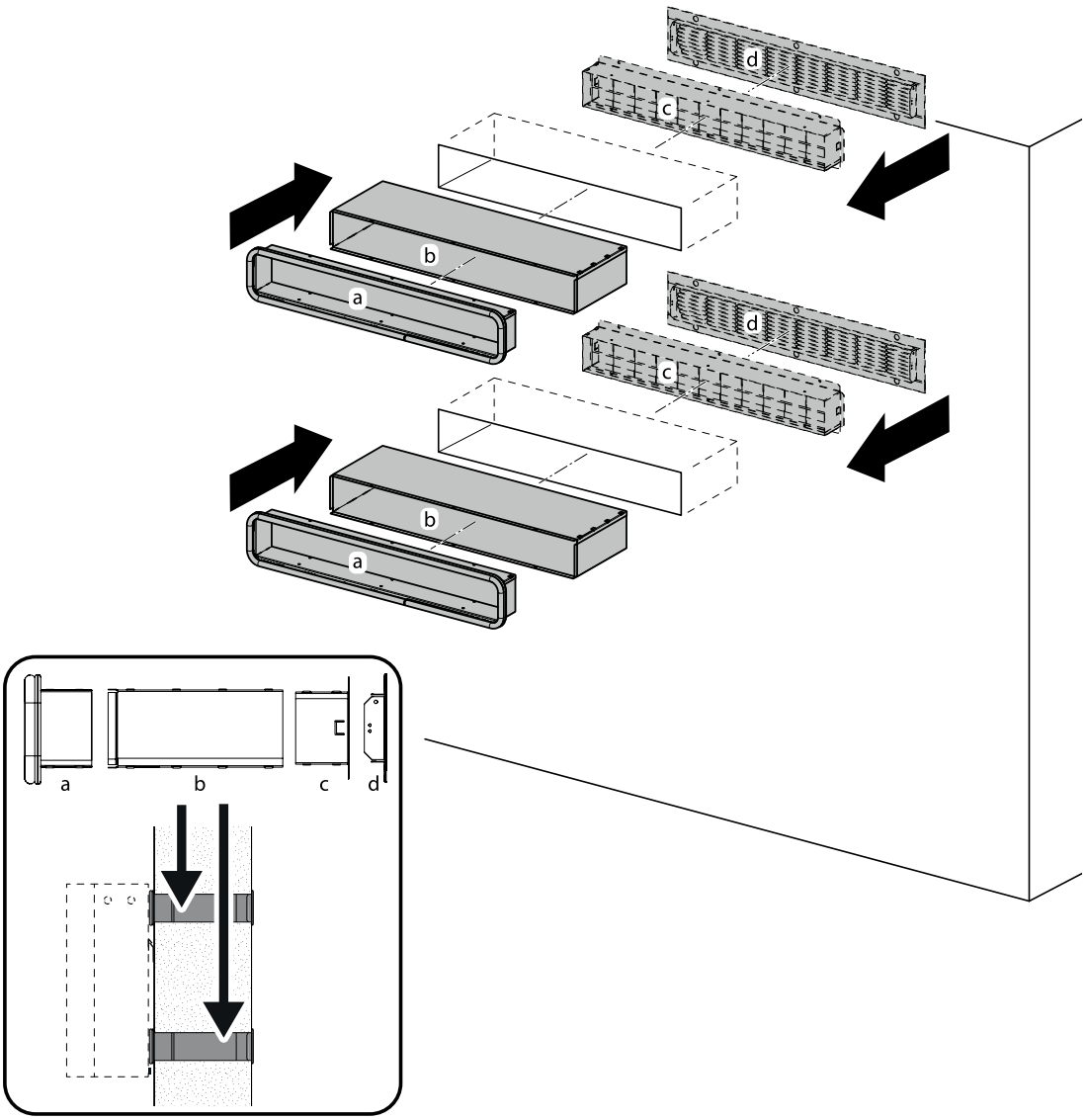

6b

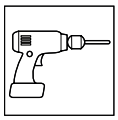

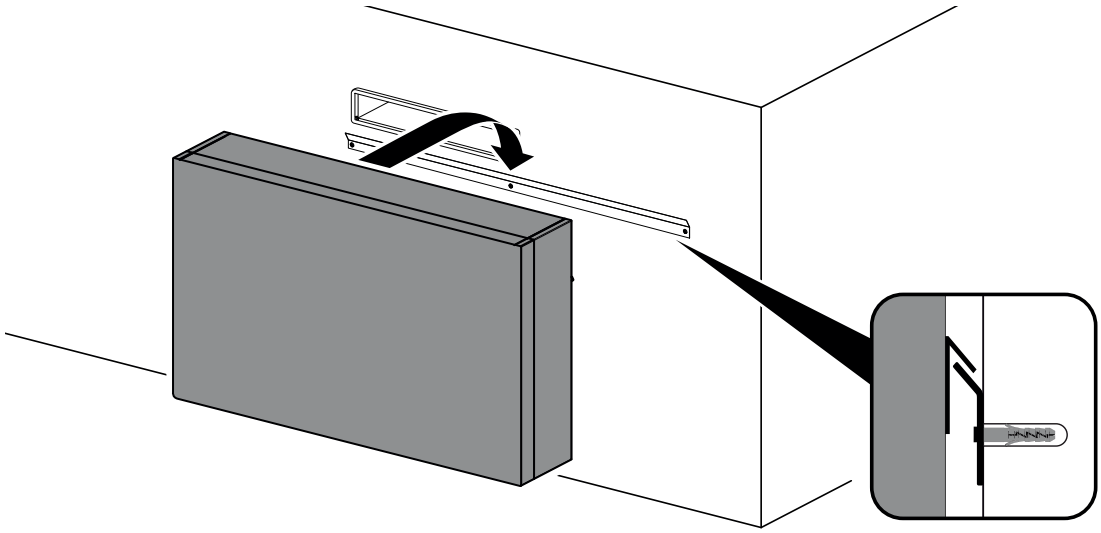

CDP 40-50-70 / CDP 40T-50T-70T

6

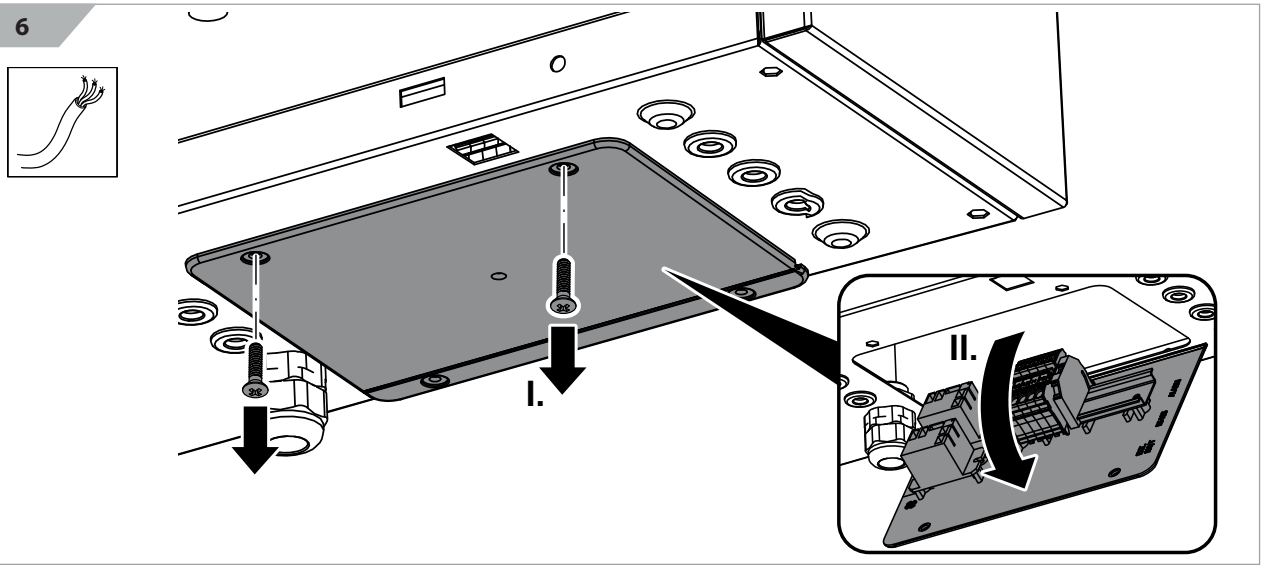

7

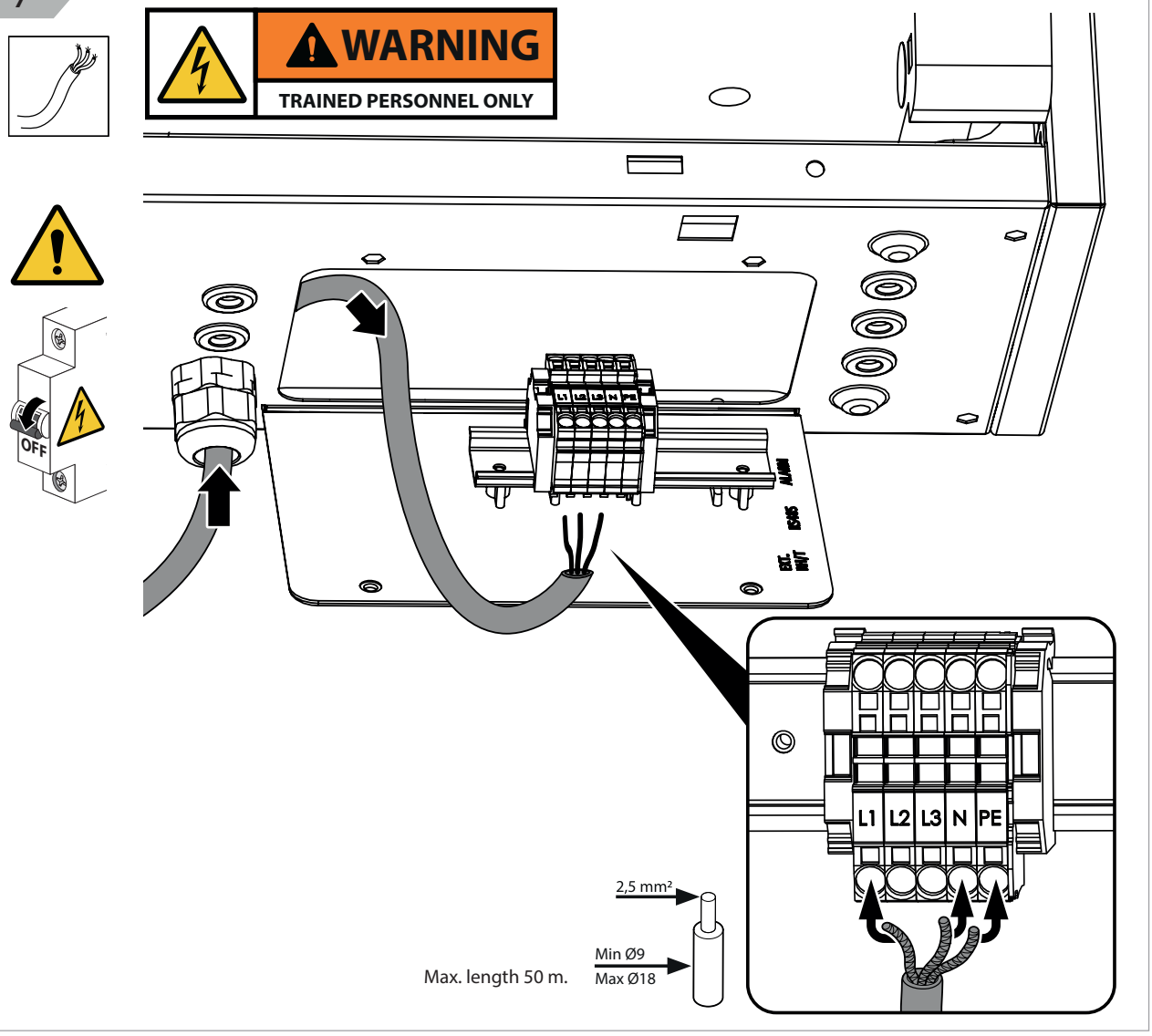

CDP 40-50-70 / CDP 40T-50T-70T

9

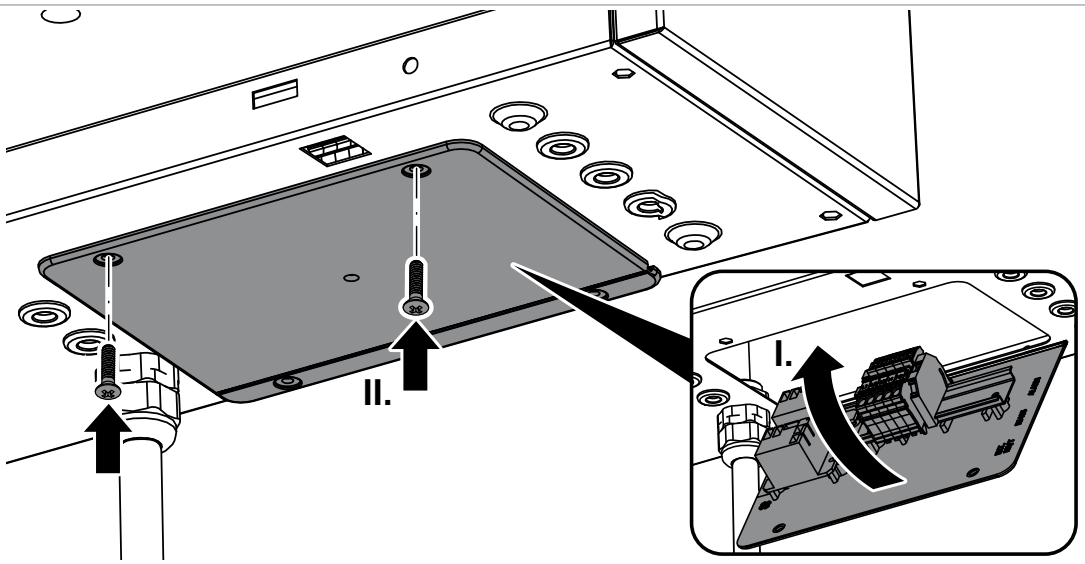

10

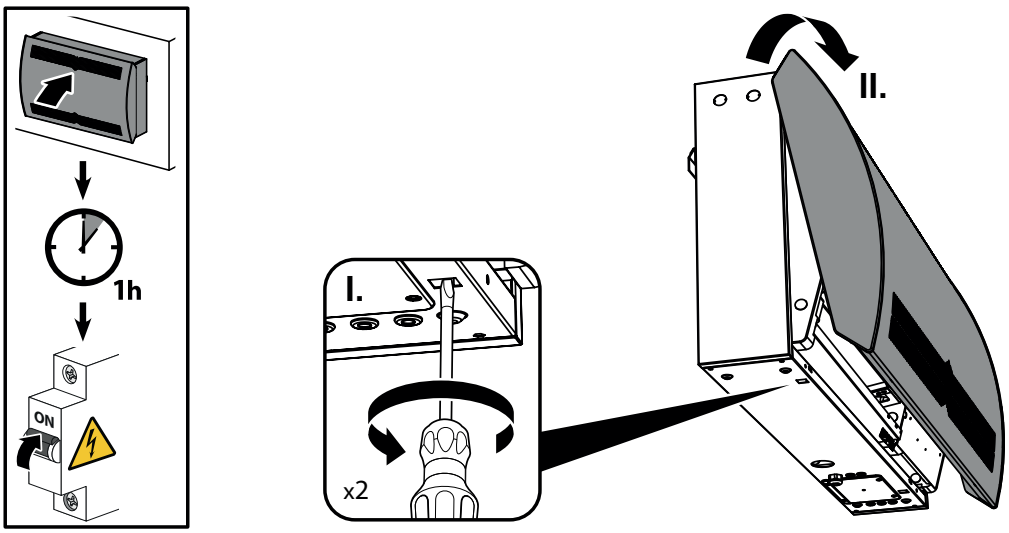

11

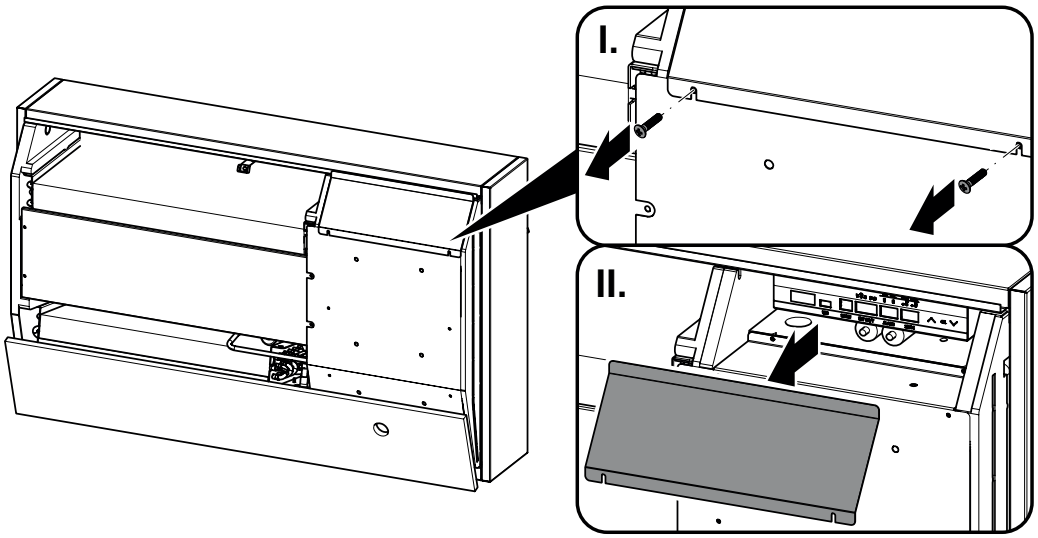

CDP 40-50-70 / CDP 40T-50T-70T

12

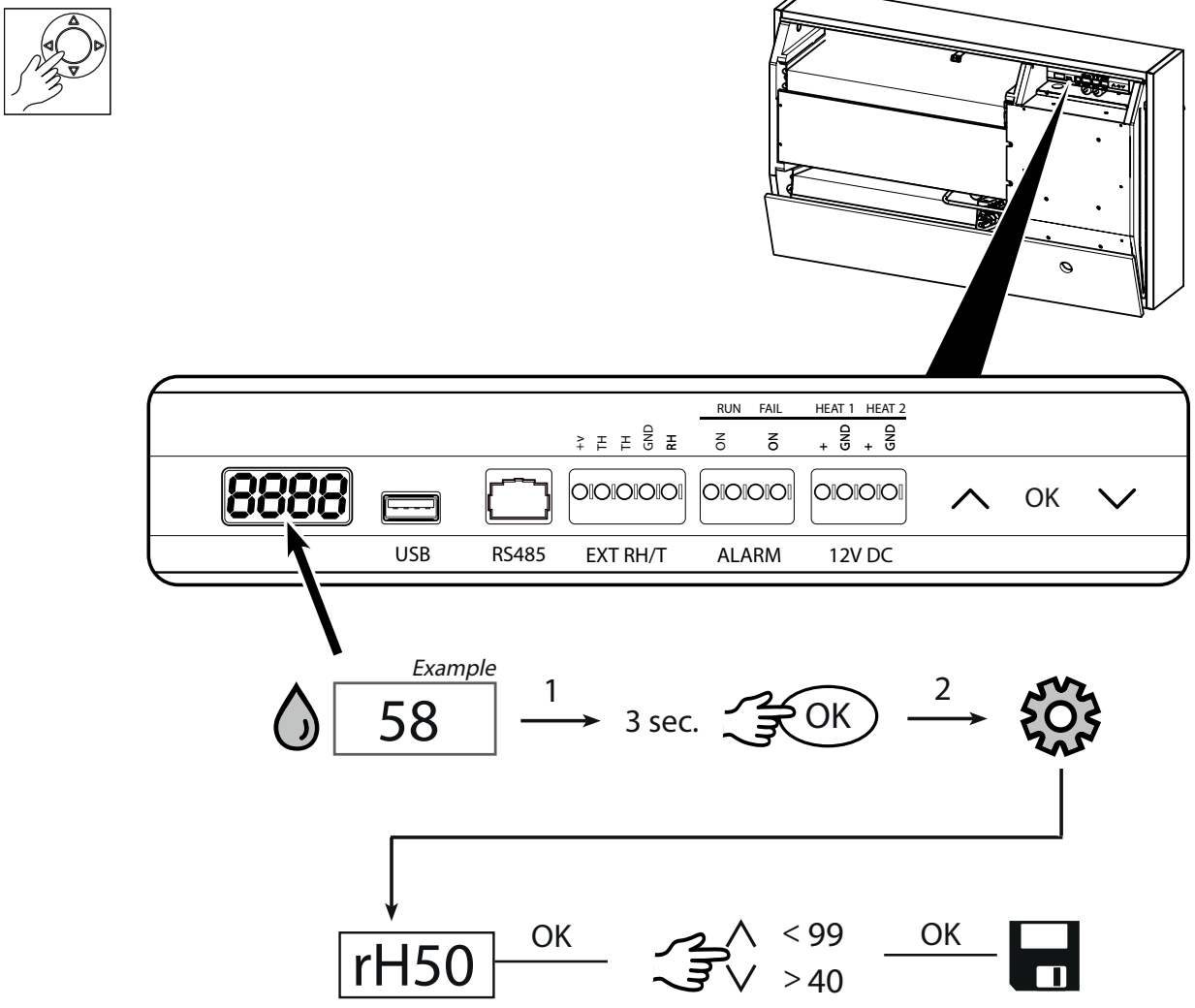

13

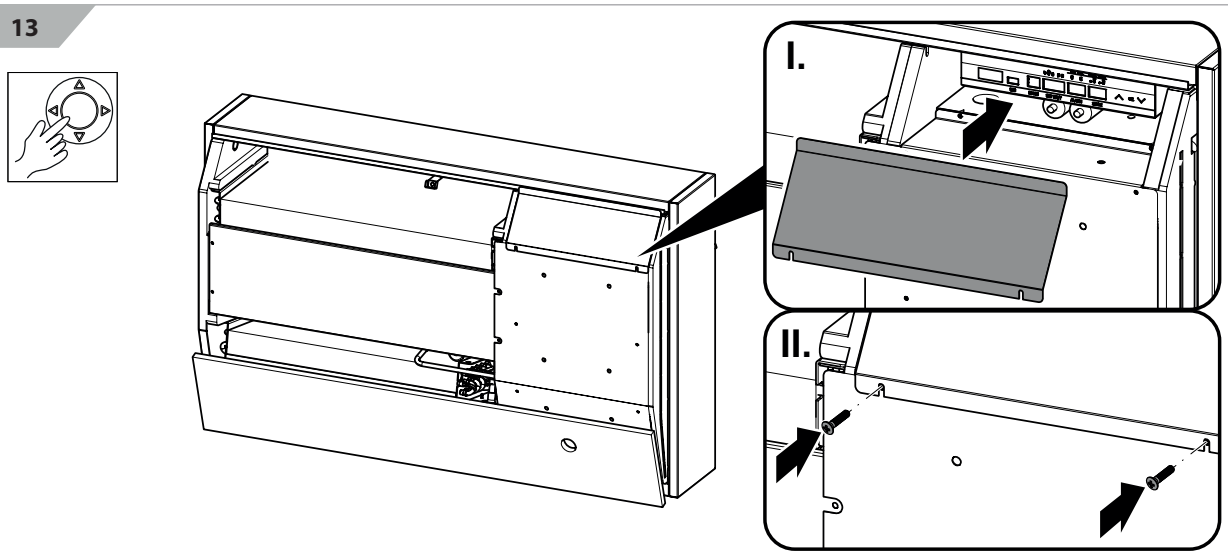

Dantherm Denmark A/S
Marienlystvej 65
7800 Skive
Denmark

Dantherm Group accepts no responsibility for possible errors and changes. (en)
Dantherm Group påtager sig intet ansvar for eventuelle fejl og ændringer. (da)
Die Dantherm Group übernimmt keine Verantwortung für mögliche Fehler und Änderungen. (de)
Dantherm Group no se hace responsable de posibles errores y cambios. (es)
Dantherm Group décline toute responsabilité en cas d'éventuelles erreurs ou modifications. (fr)
Dantherm Group non si assume alcuna responsabilità per eventuali errori e modifiche. (it)
Dantherm Group aanvaardt geen verantwoordelijkheid voor mogelijke fouten en wijzigingen. (nl)
Dantherm Group nie ponosi odpowiedzialności za ewentualne błędy i zmiany. (pl)
O Dantherm Group não se responsabiliza por possíveis erros e alterações. (pt)
Dantherm Group tar inget ansvar för eventuella fel och ändringar. (sv)